RSA1Z***
RSA1S***
RSA1U***
RSA1D***
RSA1N***

Chladni ka

Návod k obsluze

CZ

p edstavte si možnosti

D kujeme, že jste se rozhodli pro nákup výrobku Samsung.
Chcete-li využívat komplexní služby, zaregistrujte sv j výrobek na adrese
www.samsung.com/global/register

SAMSUNG

Vlastnosti va•í nové chladni ky

NEJD LE™IT J—Í VLASTNOSTI VA—Í NOVÉ CHLADNI KY

Chladni ka Samsung typu side-by-side je vybavena mnoha užite nými vlastnostmi pro úsporu prostoru i energie a inovativní skladování potravin.

€ SKRYTÉ ZÁV SY A ST ÍBRNÉ/BÍLÉ DVE E

Hladké skryté záv sy a st íbrné/bílé dve e tvo í elegantní a stylový hranatý elní vzhled.

€ Coolselect Duo (volitelné)

Nastavitelná p ihrádka CoolSelect Duo vám umožní zvolit si mezi režimem na maso nebo na zeleninu podle va•ich aktuálních pot eb. V režimu na maso si udrží va•e delikatesy svou • avnatost a erstvost. V režimu na zeleninu bude p ihrádka udržovat vlhkost optimální pro ovoce a zeleninu a tak se zm ní v perfektní p ihrádku na ovoce a zeleninu, které udrží déle erstvé. Nyní m žete mít potraviny vždy erstvé.

€ ERNÝ JASNÝ LED DISPLEJ

Díky luxusnímu ernému okénku zaznamenáte elegantní a istý design.

Zapi•te si model a sériové íslo pro budoucí použití.
Modelové ozna ení naleznete na levém boku chladni ky.

Model #.....
Sériové íslo #.....

informace týkající se bezpe nosti

Informace týkající se bezpe nosti

VAROVÁNÍ

€ P ed používáním chladni ky si pozorn p e t te tuto p íru ku a ponechejte si ji pro budoucí použití.

VAROVÁNÍ

€ Protože se tato uživatelská p íru ka týká více model , va•e chladni ka se m že od vlastností popsaných v této p íru ce mírn li•it.

POU™ITÉ SYMBOLY UPOZORN NÍ/VAROVÁNÍ

VAROVÁNÍ	Upozor uje na existenci nebezpe í vážného poran ní nebo smrti.
VÝSTRAHA	Upozor uje na existenci nebezpe í poran ní osob nebo v cné •kody.

DAL—Í POU™ITÉ SYMBOLY

	Ozna uje, co NESMÍTE d lat.
	Ozna uje, co NESMÍTE demontovat.
	Ozna uje, eho se NESMÍTE dotýkat.
	Ozna uje, co MUSÍTE dodržet.
	Ozna uje, že musíte odpojit p ívodní kabel z elektrické zásuvky.
	Ozna uje, že je nutné použít uzemn ní, aby nedo•lo k zasažení elektrickým proudem.
	Doporu uje se, aby manipulaci provád l kvali“kovaný opravá .

Tyto výstražné •títky jsou zde proto, aby bránily poran ní osob.
Dodržujte prosím p esn pokyny uvedené u t chto symbol .
Až si tento oddíl p e tete, uložte jej na bezpe né místo pro budoucí použití.

€ Tato chladni ka musí být p ed tím, než ji budete používat, správn sestavena a umíst na v souladu s návodem.
€ Používejte chladni ku výhradn k zamý•lenému ú elu, který je popsán v návodu.
€ Doporu ujeme, aby jakékoliv opravy provád l kvali“kovaný opravá .
€ Jako chladivo lze použít R600a nebo R134a. Chladivo, které je použito ve va•í chladni ce, je uvedeno na •títku kompresoru v zadní ásti spot ebi e a typovém •títku uvnit chladni ky.

€ V p ípad použití chladiva R600a jde o p írodní plyn s vysokou slu itelností s p írodou, ale p esto výbu•ný. B hem p epravy a instalace tohoto spot ebi e dejte pozor, aby nedo•lo k po•kození n které ásti chladicího okruhu.
€ Chladivo, vyst ikující z trubek, by se mohlo vznítit nebo zp sobit poran ní o í. V p ípad zji•t ní úniku se vyvarujte použití otev ených plamen nebo potenciálních zápalných zdroj a n kolik minut v trejte místnost, ve které stojí spot ebi .

VAROVÁNÍ

- € Aby nedo•lo v p ípad úniku v chladicím okruhu k vytvo ení ho lavé sm si plynu se vzduchem, musí velikost místnosti, ve které bude spot ebi umíst n, odpovídat množství použitého chladiva.
- € Nikdy nezapínejte spot ebi , který jeví známky po•kození. Pokud si nejste jistí, kontaktujte va•eho dodavatele.
- € Místnost musí mít objem minimáln 1m3 na každých 8 g chladiva R600a v za ízení.
- € Množství chladiva ve va•em za ízení je uvedeno na •títku uvnit za ízení.
- € Obalový materiál zlikvidujte zp sobem •etrným k životnímu prost edí.
- € P ed vým nou vnit ního osv tlení chladni ky vytáhn te zástr ku napájecího kabelu ze zásuvky.
  - Pokud to neud láte, vystavíte se nebezpe í úrazu elektrickým proudem.

—TÍTKY UPOZOR UJÍCÍ NA VÁ™NÁ NEBEZPE Í

VAROVÁNÍ

- € Neinstalujte tuto chladni ku s mrazni kou na vlhké místo, kde m že p ijít do styku s vodou.
  - Po•kozená izolace elektrických sou ástí m že zp sobit zasažení osob elektrickým proudem nebo vznik požáru.
- € Chladni ku neumís ujte na p ímém slune ním zá ení a nevystavujte ji oh evu v blízkosti sporáku, bytového topení nebo jiných za ízení.

  - Pokud není chladni ka v rovin , vnit ní chladící systém nemusí pracovat správn .
- € Nezapojujte n kolik spot ebi do stejné zásuvky. Chladni ka by m la být vždy p ipojena do samostatné elektrické zásuvky. Nap tí musí odpovídat hodnot uvedené na typovém •títku.
  - Tím bude zaru ena nejlep•í výkonnost a také tím bude zabrán no p etížení elektrického vedení v domácnosti, které by pak mohlo zp sobit p eh átím kabel požár.
- € Nikdy va•i chladni ku neodpojujte od elektrické zásuvky tahem za p ívodní kabel. Vždy uchopte pevn zástr ku a vytáhn te ji z elektrické zásuvky ve zdi.
  - Po•kození napájecího kabelu m že zp sobit zkrat, požár nebo úraz elektrickým proudem.
- € Dbejte na to, aby nebyla zástr ka zadní st nou chladni ky po•kozena.
- € Neohýbejte nadm rn napájecí kabel. Nepokládejte na napájecí kabel t žké p edm ty.
  - Mohlo by vzniknout nebezpe í požáru.
- € V p ípad po•kození nebo rozt epení napájecího kabelu požádejte výrobce nebo jeho servisního zástupce o okamžitou opravu nebo vým nu.
- € Nepoužívejte napájecí kabel, který má praskliny, nebo který je od ený po délce nebo na kterémkoliv konci.
- € V p ípad po•kození napájecího kabelu požádejte výrobce, jeho servisního zástupce nebo osobu s podobnou kvali“kací o okamžité provedení opravy.
- € Pokud chladni ku posunujete, dejte pozor, abyste nep ejeli p es napájecí kabel nebo jej jinak nepo•kodili.
- € Nemanipulujte se zástr kou napájecího kabelu mokrýma rukama.
- € P ed i•t ním a p ed provád ním oprav odpojte chladni ku od elektrické zásuvky.
- € P i i•t ní elektrické zástr ky nepoužívejte vlhký nebo mokrý had ík.
- € Odstra te z kolík zástr ky p ívodního kabelu v•echny cizí p edm ty.
  - Jinak hrozí nebezpe í požáru.
- € Po vytažení zástr ky napájecího kabelu ze zásuvky po kejte p ed op tovným zapojením spot ebi e do zásuvky alespo 10 minut.
- € Je-li sí ová zásuvka uvoln ná, nestrkejte do ní zástr ku napájecího kabelu.
  - Hrozí nebezpe í požáru nebo zasažení elektrickým proudem.
- € Za ízení musí být umíst no tak, aby byla sí ová zástr ka po instalaci p ístupná.

- Chladnička musí být uzemněna.
  - Chladnička musí být uzemněná, jinak může dojít proudovým svodem ke snížení výkonu nebo úrazu elektrickým proudem.
- K uzemnění nikdy nepoužívejte plynové potrubí, telefonní vedení nebo jiné nízkonapěťové vedení.
  - Nesprávné použití zemnící přípojky může způsobit úraz elektrickým proudem.
- Nedemontujte ani neopravujte chladničku sami.
  - Mohlo by dojít k požáru nebo neobvyklému chování spotřebiče, jehož následkem by mohlo být poranění osob.
- Pokud ucítíte podivný zápach nebo kouř, okamžitě vytáhněte zástrčku napájecího kabelu ze síťové zásuvky a spojte se s nejbližším servisním střediskem firmy Samsung Electronics.
- Udržujte ventilační otvory v krytu přístroje a montážní konstrukci volné (neucpané).
- Nepoužívejte pro urychlení odmrazování mechanické prostředky nebo jakékoliv jiné prostředky s výjimkou těch, které jsou doporučeny výrobcem.
- Nepoškozujte chladicí okruh.
- Nepoužívejte uvnitř chladničky a mrazničky elektrické spotřebiče s výjimkou těch, které jsou doporučeny výrobcem.
- Před výměnou žárovky nejprve zařízení odpojte od elektrického přívodu.
- Pokud při výměně žárovky nastanou obtíže, kontaktujte vaše nejbližší servisní středisko.
- Zařízení by neměly používat osoby (včetně dětí) se sníženými fyzickými, smyslovými nebo psychickými schopnostmi, případně nedostatečnými zkušenostmi či znalostmi, pokud nejsou pod dozorem nebo nebyly řádně poučeny o používání zařízení osobou odpovědnou za jejich bezpečnost.
- Děti by měly být pod dohledem, aby bylo zajištěno, že nebudou do spotřebiče zasahovat.
- Nedovolte dětem, aby se zavěšovaly na dveře spotřebiče. V opačném případě může dojít k vážnému úrazu.
- Nedotýkejte se vnitřních stěn mrazničky a nádob nebo potravin uložených v mrazničce mokrýma rukama.
  - Mohli byste si způsobit omrzliny.
- Pokud nebudete spotřebič delší dobu používat, vytáhněte zástrčku napájecího kabelu ze zásuvky.
  - Jakékoliv zhoršení stavu izolace se může stát příčinou vzniku požáru.
- Neskladujte na horní části spotřebiče žádné předměty.
  - Po otevření nebo zavření dveří by mohly tyto předměty spadnout a způsobit poranění osob nebo věcné škody.

Značky s upozorněním

VÝSTRAHA

- Tento výrobek je určen k uskladnění potravin pouze pro domácí použití.
- Dodržujte dobu skladování podle doporučení výrobce. Přečtěte si příslušné pokyny.
- Láhve by měly být uloženy tak, aby nevypadly ven.
- Neukládejte do přihrádky mrazničky šumivé nápoje.
- Chladničku nepřeplňujte.
  - Po otevření dveří by mohla některá z potravin vypadnout a způsobit poranění osob nebo hmotné škody.
- Nevkládejte do mrazničky láhve ani jiné druhy skla.
  - Pokud obsah zamrzne, sklo může popraskat a způsobit poranění.
- Nepouštějte v blízkosti chladničky s mrazničkou hořlavý plyn.
  - Vzniká zde riziko výbuchu nebo požáru.
- Nestříkejte na vnitřní nebo vnější části této chladničky s mrazničkou vodu.
  - Hrozí nebezpečí požáru nebo zasažení elektrickým proudem.
- Neskladujte v chladničce prchavé nebo vznětlivé látky.
  - Skladování benzenu, ředidel, lihu, éteru, plynu LP nebo podobných látek může být příčinou výbuchu.
- Pokud plánujete delší dovolenou, musíte chladničku vyprázdnit a vypnout.
- Potraviny, které byly zcela rozmraženy, již znovu nezmrazujte.
- V chladničce neskladujte farmaceutické výrobky, vědecký materiál ani produkty citlivé na změnu teploty.
  - V chladničce není dovoleno skladovat výrobky, které vyžadují přesnou regulaci teploty.
- Nepokládejte na chladničku nádoby s tekutinou.
  - Při rozlití hrozí nebezpečí požáru nebo úrazu elektrickým proudem.

informace týkající se bezpe nosti

Upozorn ní týkající se i•t ní

€ Nevkládejte ruce pod spot ebi .
- Ostré hrany mohou zp sobit poran ní.

€ Nikdy nestrkejte prsty ani jiné p edm ty do dávkovacího otvoru a do násypky ledu.
- Mohlo by dojít ke vzniku poran ní osob nebo v cných •kod.

€ P i i•t ní sí ové zástr ky nepoužívejte mokrý nebo vlhký had ík, z kolík sí ové zástr ky odstra te cizí p edm ty a ne istoty.
- Jinak hrozí nebezpe í požáru.

€ Po vytažení zástr ky napájecího kabelu ze zásuvky po kejte p ed op tovným zapojením spot ebi e do zásuvky alespo 5 minut.

Výstrahy týkající se likvidace

€ Pokud tuto nebo jinou chladni ku/y likvidujete, odmontujte dve e a t sn ní dve í, zámek dve í tak, aby nemohly z stat malé d ti nebo zví ata uv zn ny uvnit .

€ Police odložte na místo tak, aby se na nich nemohly d ti uvnit houpat.

€ Jako chladivo se používá R600a nebo R134a. Chladivo, které je použito ve va•í chladni ce, je uvedeno na •títku kompresoru v zadní ásti spot ebi e nebo typovém •títku uvnit chladni ky. Pokud vá• spot ebi obsahuje ho lavý plyn (chladivo R600a), informace o likvidaci tohoto výrobku vám podá místní ú ad.

€ CycloPentane se používá jako tepeln izola ní materiál. Plyny obsažené v tepelné izolaci vyžadují speciální postup p i likvidaci. Informace o likvidaci tohoto výrobku zp sobem •etrným k životnímu prost edí vám podá místní ú ad. P ed likvidací zkontrolujte, zda nejsou po•kozeny žádné trubky na zadní stran za ízení. Trubky musí být likvidovány ve volném prostoru.

VÝSTRAHA

V p ípad výpadku napájení kontaktujte místní ú ad nebo svého dodavatele elektrické energie a zeptejte se, jak dlouho bude trvat.
V t•ina výpadk napájení trvá maximáln hodinu nebo dv . Za tak krátkou dobu nestihne dojít ke zm n teploty uvnit chladni ky.
B hem výpadku napájení v•ak otevírejte dve e chladni ky co nejmén .
Bude-li výpadek napájení trvat déle než 24 hodin, vyjm te ve•keré zmražené potraviny.
P ípadné klí e od dve í nebo kryt uložte mimo dosah d tí a nenechávejte je v blízkosti chladni ky, aby se d ti nemohly zamknout uvnit .

informace týkající se bezpe nosti

DAL—Í TIPY PRO SPRÁVNÉ POU™ITÍ

€ Po instalaci nechejte spot ebi 2 hodiny stát.
€ Tipy pro maximální výkon:
- Neukládejte potraviny do p íli•né blízkosti p ed ventila ní otvory v zadní ásti spot ebi e, protože by mohly bránit proud ní vzduchu v p ihrádce mrazni ky.
- Než uložíte potraviny do mrazni ky, ádn je zabalte nebo vložte do hermetických obal .
- Neukládejte potraviny ur ené k zmrazení do blízkosti již zmražených potravin.

€ Neukládejte do p ihrádky mrazni ky •umivé nápoje.
€ Dodržujte maximální dobu skladování a trvanlivosti zmražených potravin.
€ Budete-li mimo domov mén než t i týdny, nemusíte chladni ku odpojovat od zdroje energie. Pokud v•ak budete mimo domov déle, vyjm te v•echny potraviny. Odpojte chladni ku, o ist te ji, opláchn te a osu•te.
€ V t•ina výpadk napájení trvá maximáln hodinu nebo dv . Za tak krátkou dobu nestihne dojít ke zm n teploty uvnit chladni ky. B hem výpadku napájení v•ak otevírejte dve e chladni ky co nejmén . Bude-li výpadek napájení trvat déle než 24 hodin, vyjm te ve•keré zmražené potraviny.
€ Je-li chladni ka vybavena klí em, uložte ho mimo dosah d tí a nenechávejte ho v blízkosti spot ebi e.
€ Je-li chladni ka provozována del•í dobu na míst , kde teplota klesá pod spodní mez doporu ené provozní teploty, spot ebi nemusí pracovat správn (možnost rozmrazení obsahu nebo zvý•ení teploty v p ihrádce pro zmražené potraviny).
€ Neukládejte potraviny, které se p i nízké teplot rychle kazí, jako nap . banány nebo melouny.
€ Abyste dosáhli optimální tvorby ledu, umíst te misku na led do pozice p edepsané výrobcem.
€ Tento spot ebi je vybaven funkcí automatického odmrazování, proto jej není t eba odmrazovat ru n .
€ Nár st teploty p i odmrazování spl uje požadavek normy ISO. Chcete-li v•ak zabránit nepat i nému nár stu teploty zmražených potravin p i odmrazování, zabalte zmražené potraviny do n kolika vrstev papíru, nap . novin.
€ Každé zvý•ení teploty zmražených potravin b hem odmrazování zkracuje dobu skladování.

Obsah

9 INSTALACE CHLADNI KY TYPU SIDE-BY-SIDE
9 P íprava na instalaci chladni ky
10 Sejmutí dve í chladni ky
13 Nasazení dve í chladni ky
16 Vyrovnání chladni ky

17 INSTALACE CHLADNI KY TYPU SIDE-BY-SIDE
17 Se izování dve í
18 Kontrola vedení dávkova e vody (volitelné)
19 Instalace vedení dávkova e vody

22 OBSLUHA CHLADNI KY SAMSUNG TYPU SIDE-BY-SIDE
22 P íprava spot ebi e k použití
23 Obsluha chladni ky
24 Používání digitálního displeje
25 Regulace teploty
26 Používání dávkova e studené vody a ledu
27 Police a p ihrádky
28 Skladování potravin
30 CoolSelect Duo (volitelné)
31 Vyjímání p íslu•enství z mrazni ky
32 Vyjímání p íslu•enství z chladni ky
33 i•t ní chladni ky
34 Vým na žárovek
35 Používání dve í

36 ODSTRA OVÁNÍ PROBLÉM

Instalace chladni ky typu side-by-side

P íprava na instalaci chladni ky

Gratulujeme k nákupu chladni ky Samsung typu side-by-side. V íme, že z moderních vlastností a hospodárnosti tohoto nového spot ebi e budete mít radost.

Volba umíst ní chladni ky

- € Zvolte vhodné umíst ní v dosahu vodovodní p ípojky.
- € Zvolte vhodné umíst ní bez p ímého slune ního sv tla.
- € Zvolte vhodné umíst ní s vodorovným (nebo tém vodorovným) povrchem.
- € Zvolte vhodné umíst ní, které nebude omezovat otevírání dve í chladni ky.
  - Pokud není chladni ka v rovin , vnit ní chladící systém nemusí pracovat správn .
  - Celkový požadovaný prostor. Viz výkres a uvedené rozm ry níže.

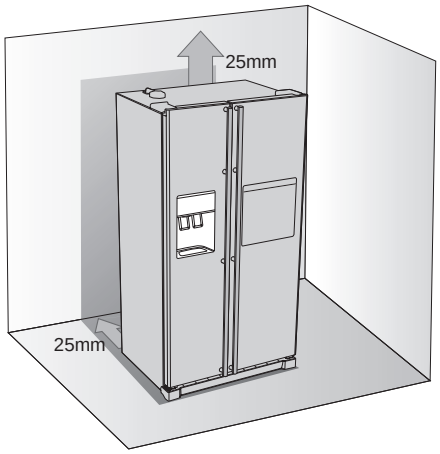

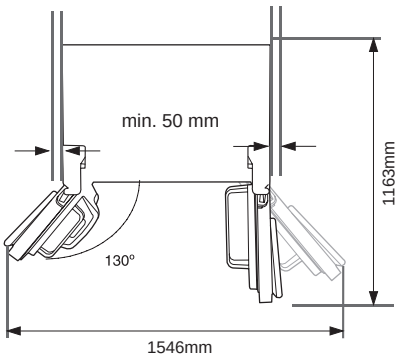

- € P i instalaci nechte vlevo, vpravo, p ed i za chladni kou volné místo. Sníží se spot eba energie a budete platit mén za elekt inu.
- € Neinstalujte chladni ku na místa, kde teplota klesá pod 10°C (50°F).
- € P ED sejmutím dve í mrazni ky odpojte p ívod vody.
  Abyste zabránili po•kození, p e t te si oddíl ŒOdpojení od vodovodního potrubí•.

Sejmutí dve í chladni ky

Pokud nemáte dost místa, m žete si p epravu chladni ky usnadnit sejmutím dve í.

1. Sejmutí krytu p edních nožek

Nejprve otev ete dve e mrazni ky a chladni ky a po od•roubování t í •roub na krytu p edních nožek (proti sm ru chodu hodinových ru i ek) tento kryt sundejte.

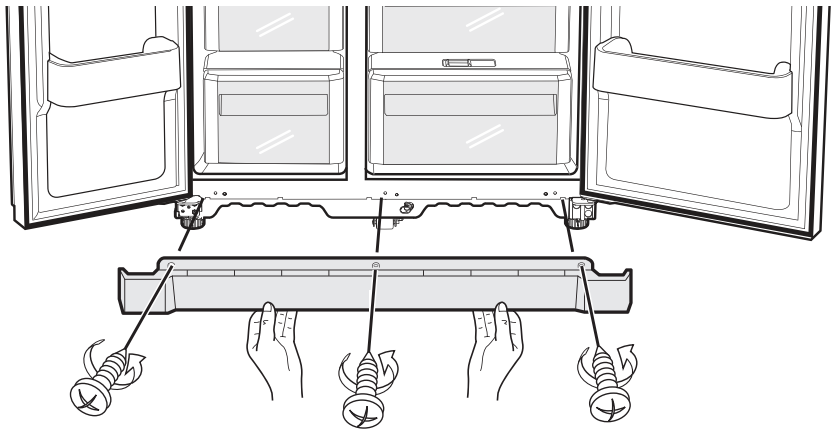

Odpojení chladni ky od vodovodního p ívodu

1. Odpojte hadici pro p ívod vody p itla ením spojky ① a vytažením hadice ② ven.

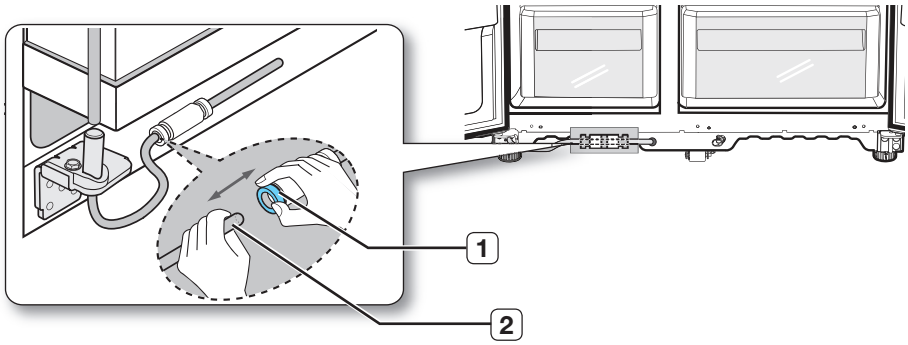

Dávejte pozor, abyste hadici nepro ízli. Od spojky ji odpojujte opatrn .

Instalace chladni ky typu side-by-side

2. Sejmutí dve í mrazni ky

Nejprve je t eba zmínit n kolik v cí.

- € Zvedejte dve e rovn nahoru, abyste neohnuli nebo nezlomili záv sy.
- € Bu te opatrní, abyste nep isk ípli hadici pro p ívod vody a svazek vodi ve dve ích.
- € Abyste zabránili po•krábání nebo po•kození dve í, uložte je na chrán ný povrch.

1. Dve e mrazni ky m jte zav ené. Pomocí •roubováku sejm te kryt vrchního záv su ① a potom opatrn rozpojte vodi e ②.

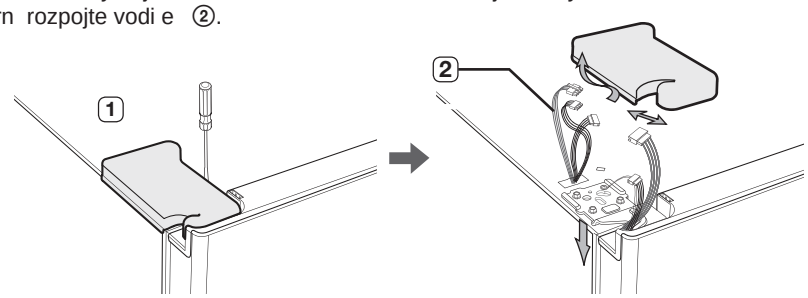

2. Odstra te •rouby záv su ③ a spodní •roub ④ oto ením proti sm ru hodinových ru i ek a sejm te horní záv s ⑤. Pozor, aby na vás dve e p i sundávání nespadly.

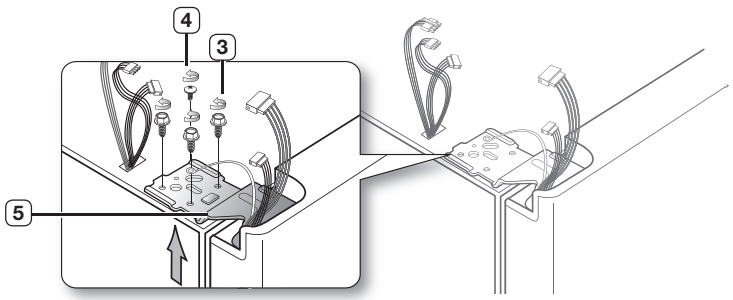

3. Potom vytáhn te dve e ze spodního záv su ⑥. Dve e zvedejte rovn nahoru ⑦.

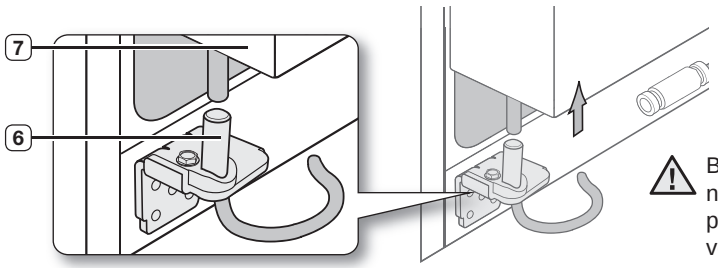

⚠ Bu te opatrní, abyste nep isk ípli hadici pro p ívod vody a svazek vodi ve dve ích.

Sejmutí dve í chladni ky

1. Dve e m jte zav ené. Pomocí •roubováku sejm te kryt vrchního záv su ①.

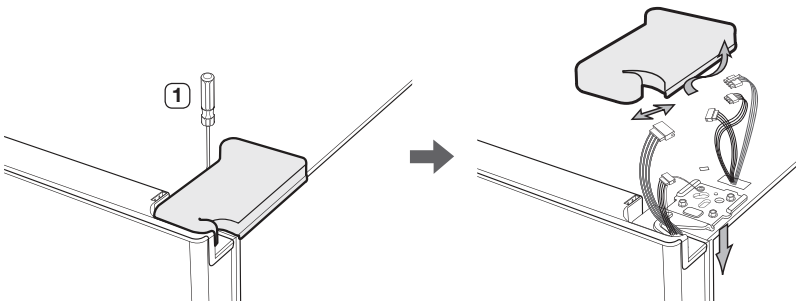

2. Odstra te •rouby záv su ② a spodní •roub ③ oto ením proti sm ru hodinových ru i ek a sejm te horní záv s ④. Pozor, aby na vás dve e p i sundávání nespadly.

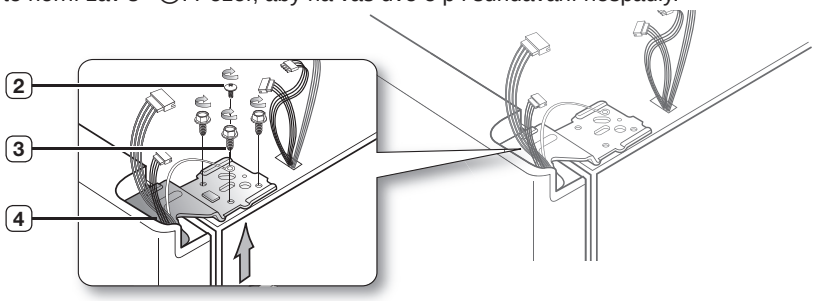

3. Potom vytáhn te dve e ze spodního záv su ⑤. Dve e zvedejte rovn nahoru ⑥.

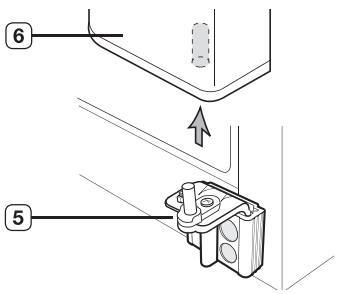

Instalace chladni ky typu side-by-side

Nasazení dve í chladni ky

Až umístíte chladni ku na plánované místo, m žete znovu namontovat dve e.

Montáž dve í mrazni ky nazp t

1. Vložte horní h ídel záv su ③ do otvoru na rohu dví ek mrazni ky ④. Zkontrolujte, že je záv s mezi horním otvorem záv su ⑤ a otvorem ve sk íni ⑥ vyrovnaný a zajist te •rouby ⑦ a ⑧ jejich otá ením ve sm ru hodinových ru i ek.

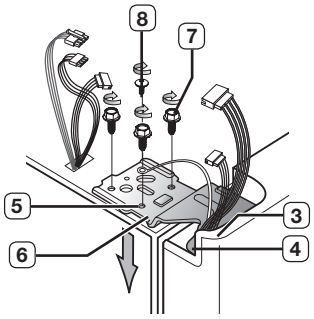

2. Propojte vodi e.

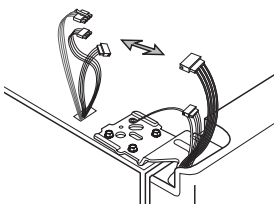

3. Nasa te p ední ást krytu vrchního záv su ⑨ na elo horního záv su ⑩ a upevn te kryt •roubem.

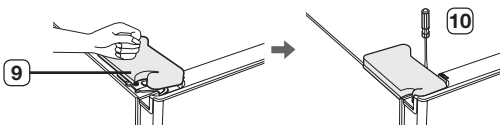

Montáž dve í chladni ky nazp t

1. Nasa te otvor v rohu dví ek chladni ky ③ na spodní záv s ④.

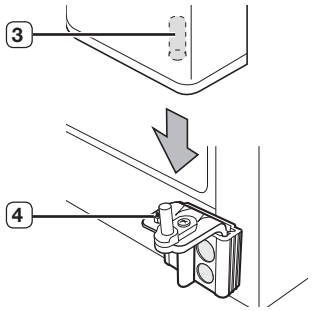

2. Vložte horní h ídel záv su ⑤ do otvoru na záv su ⑥. Zkontrolujte, že je záv s mezi horním otvorem záv su ⑦ a otvorem naho e na sk íni ⑧ vyrovnaný a zajist te •rouby ⑨ a ⑩ jejich otá ením ve sm ru hodinových ru i ek.

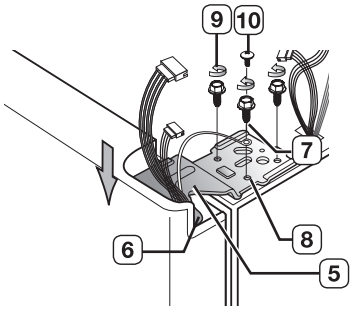

3. Nasa te p ední ást krytu vrchního záv su ⑪ na elo horního záv su ⑫ a upevn te kryt •roubem.

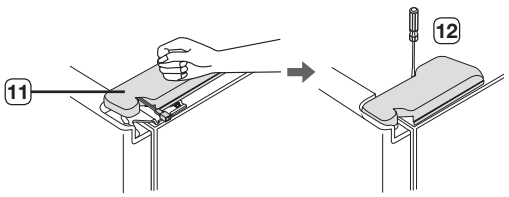

Instalace chladni ky typu side-by-side

Op tovné p ipojení vodovodního p ívodu

1. Zasu te vodovodní p ívod ① do spojky ②.

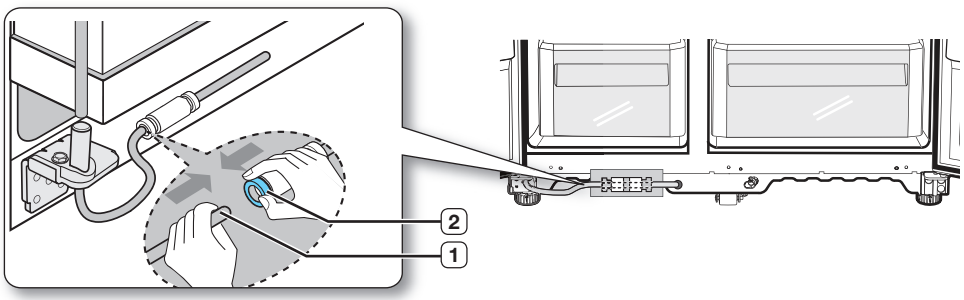

Op tovná montáž krytu p edních nožek

Než namontujete kryt, zkontrolujte p ípojku vody na p ípadné net snosti.
Nasa te kryt p edních nožek a zajist te jej oto ením t í p ídržných •roub ve sm ru chodu hodinových ru i ek tak, jak je zobrazeno na obrázku.

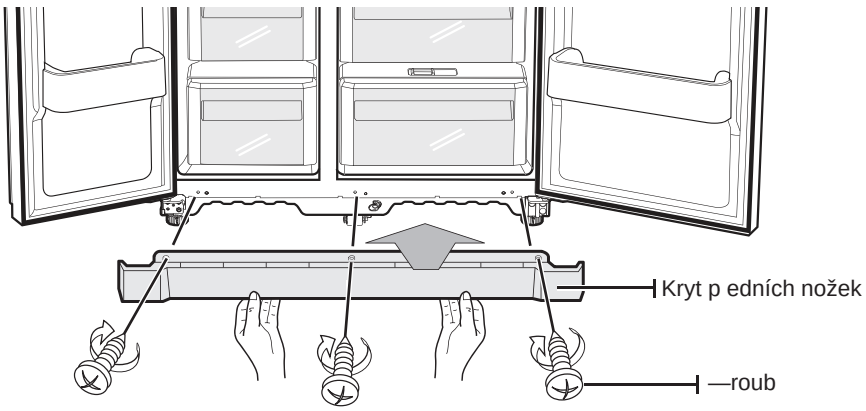

Vyrovnání chladni ky

Nyní, když jsou na chladni ce op t nasazeny dve e, musíte uvést chladni ku do vodorovné polohy, abyste mohli provést vyrovnání dve í. Nebude-li chladni ka ve v odorovné poloze, nebudete moci dve e dokonale vyrovnat.

Stavitelná je rovn ž p ední strana chladni ky.

Dve e mrazni ky jsou níže než dve e chladni ky

Vložte plochý •roubovák do drážky ovládací pá ky a otá ením ve sm ru nebo proti sm ru chodu hodinových ru i ek vyrovnejte mrazni ku.

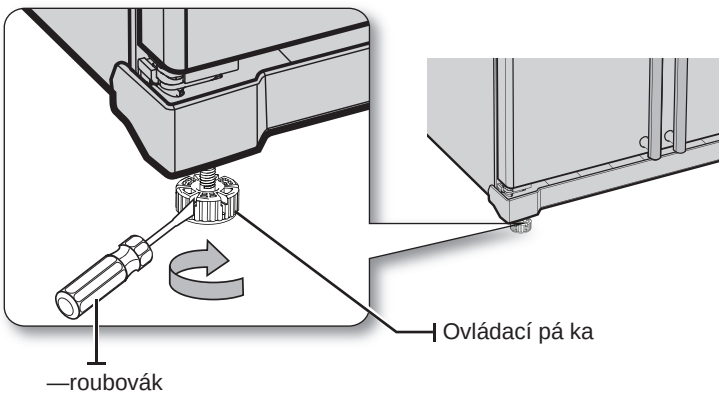

Dve e mrazni ky jsou vý•e než dve e chladni ky

Vložte plochý •roubovák do drážky ovládací pá ky a otá ením ve sm ru nebo proti sm ru chodu hodinových ru i ek vyrovnejte chladni ku.

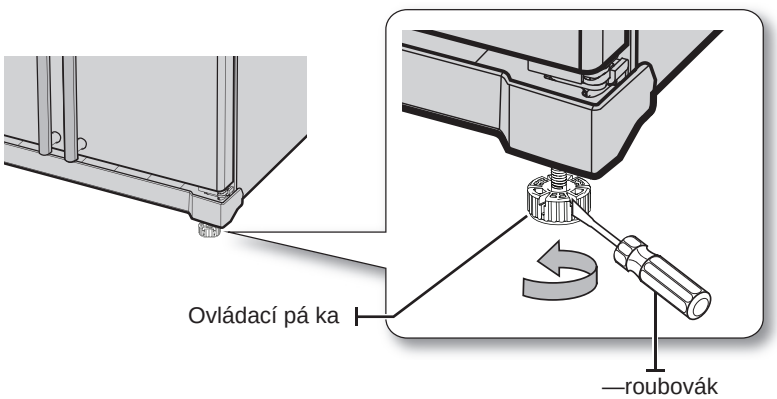

Použijte postup se ízení dve í uvedený v následujícím oddílu.

Instalace chladni ky typu side-by-side

Se izování dve í

Aby bylo možné dve e dokonale vyrovnat, musí být chladni ka ve vodorovné poloze. Pokud pot ebujete pomoc, p e t te si p edchozí oddíl, který popisuje vyrovnání chladni ky.

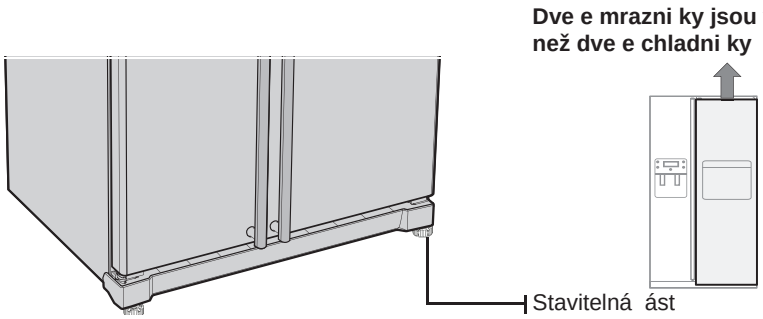

Postup se izování je stejný. Otev ete dve e a postupn je se i te následujícím zp sobem:

1. Od•roubujte matici ① spodního záv su až po horní okraj •roubu ②.

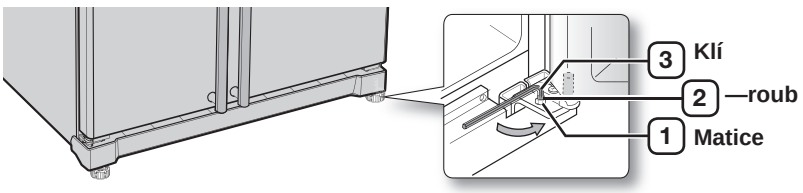

Až matici ① povolíte, pomocí dodaného imbusového klí e povolte (proti sm ru chodu hodinových ru i ek) •roub ②. Potom byste m li být schopni vy•roubovat matici ① ru n .

2. Otá ením •roubu ② ve sm ru chodu hodinových ru i ek nebo proti sm ru chodu hodinových ru i ek upravte rozdíl vý•ky dve í.

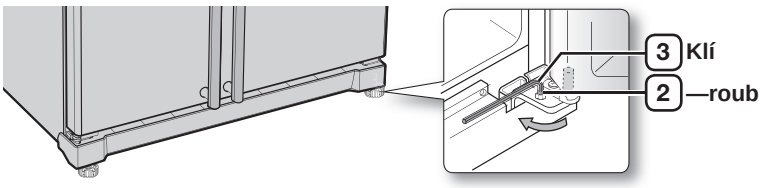

Otá ením ve sm ru chodu hodinových ru i ek se dve e zvedají.

3. Po nastavení dve í otá ejte maticí ① ve sm ru chodu hodinových ru i ek až po spodní okraj •roubu, potom •roub op t dotáhn te pomocí klí e ③ a zajist te matici ①.

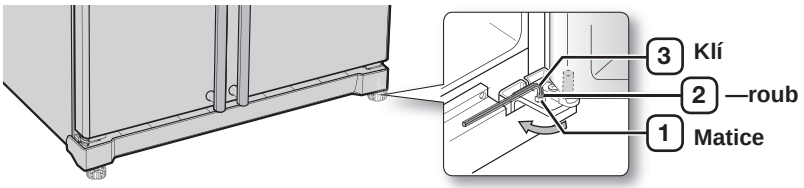

Pokud matici nezajistíte, •roub se m že povolit.

Kontrola vedení dávkova e vody (volitelné)

Jednou z užite ných vlastností nové chladni ky Samsung je i dávkova vody. Lep•í funkci podporuje zabudovaný vodní “ltr Samsung, který z vody odlu uje necht né ástice. Nezaji• uje v•ak sterilizaci i likvidaci mikroorganism . Za tímto ú elem si budete muset po ídit samostatný vodní “ltr.
Pokud má výrobník ledu pracovat správn , musí být tlak vody v rozmezí 138 - 862 kPa. Za b žných podmínek bude papírový kelímek o objemu 170 ml napln n za 10 vte in.
Pokud je chladni ka umíst na v oblasti s nízkým tlakem vody (pod 138 kPa), m li byste nainstalovat pomocné erpadlo, aby byl tento nízký tlak vykompenzován.
Zajist te, aby byla vodní nádrž uvnit chladni ky správn napln na. To ud láte tak, že stisknete a podržíte pá ku dávkova e vody, dokud neza ne z výstupní trysky vytékat voda.

Se za ízením jsou dodávány sady pro instalaci vodovodního potrubí. Naleznete je v zásuvce mrazni ky.

INSTALACE VEDENÍ DÁVKOVA E VODY

ásti instalace vodovodního potrubí

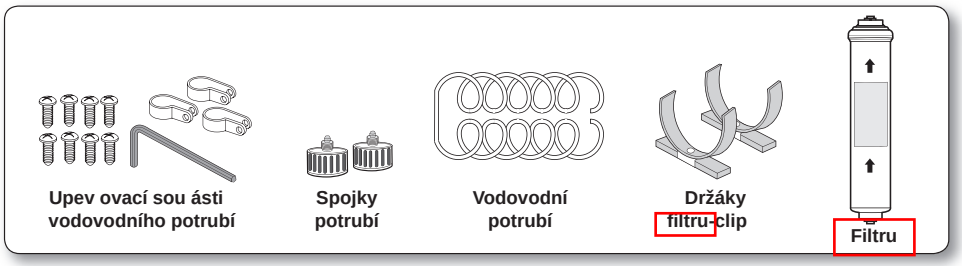

P ipojení k vodovodnímu p ívodu

P ipojte p ívod vody pomocí spojky a kohoutku.
1. Uzav ete hlavní vodovodní kohout.
2. K vodovodnímu kohoutu p ipojte spojku •AŽ.

UPOZORN NÍ
P ívod musí být p ipojen k potrubí se studenou vodou.
Pokud je p ipojen k teplovodnímu potrubí, m že zp sobit selhání filtru.

INFORMACE TÝKAJÍCÍ SE ZÁRUKY
Tato instalace vodovodního potrubí nespadá do záru ních podmínek výrobce chladni ky a výrobníku ledu.
Pe liv dodržte tyto pokyny, abyste snížili riziko drahých oprav po •kodách zp sobených vodou.

Poznámka:
Pokud nebude spojka odpovídat stávajícímu vodovodnímu kohoutku, kontaktujte nejbliž•ího autorizovaného servisního zástupce a zakupte správný rozm r spojovacího dílce.

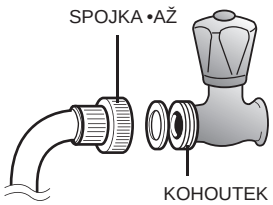

Instalace chladni ky typu side-by-side

Zvolte si místo, kde bude filtru namontován. (Model s filtru.)

- Pokud chcete znovu namontovat p ívodní a výtokovou stranu filtru b hem jeho instalace, podívejte se na p íslu•ný obrázek.
- Odst ihn te vodovodní potrubí p ipojené k filtru v nam ené vzdálenosti mezi filtru a vodovodním kohoutkem studené vody.

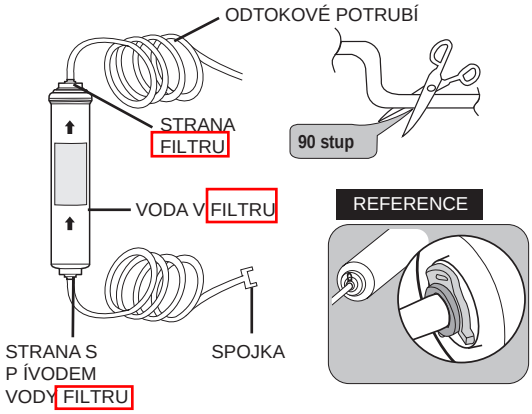

Z filtru odstra te ve•keré zbytky. (Model s filtru.)

- Otev ete hlavní vodovodní kohout a zkontrolujte, zda voda vtéká do p ítokové ásti filtru.
- Pokud voda potrubím nete e, zkontrolujte, zda je kohoutek otev ený.
- Nechejte kohoutek otev ený, dokud nepote e istá voda a zbytkový materiál z výroby nebude vypláchnut.

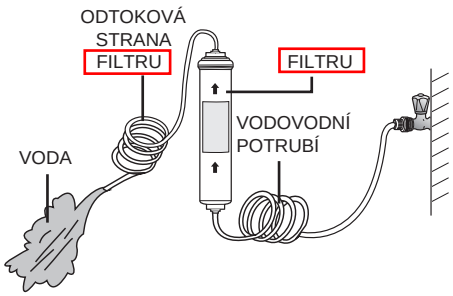

P ipevn te držáky filtru.

- P idržte držáky filtru v p íslu•né poloze (nap íklad pod umyvadlem) a pevn je p i•roubujte.

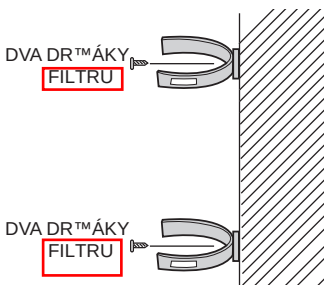

Filtru p ipevn te.

- P ipevn te filtru v poloze podle obrázku vpravo.

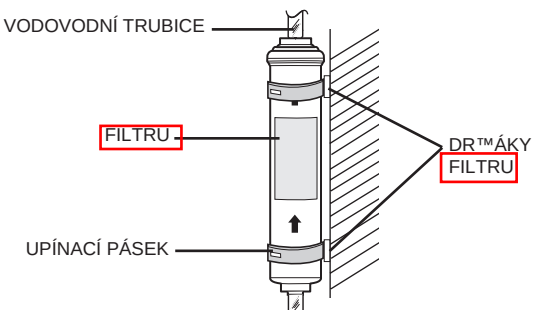

P ipojte chladni ku k vodovodnímu potrubí.

- Odstra te kryt kompresoru chladni ky.
- P ipojte vodovodní potrubí k ventilu podle obrázku.
- Po p ipojení zkontrolujte, zda voda n kde neprosakuje. Pokud ano, p ipojení prove te znovu.
- Nasa te nazp t kryt kompresoru chladni ky.

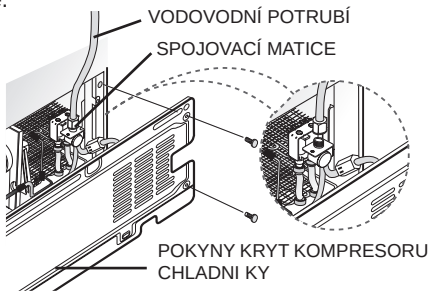

Vodovodní potrubí zajist te.

- Použijte p íchytku ŽAŽ k p ipevn ní potrubí ke st n (zadní strana chladni ky).
- Po zaji•t ní vodovodního potrubí se ujist te, zda není nadm rn ohnuté, p isk ípnuté nebo p imá knuté.

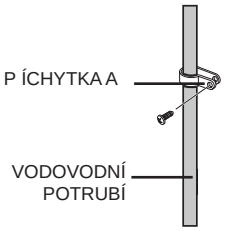

Instalace chladni ky typu side-by-side

2

Odstran ní ne istot uvnit vodovodního p ívodu po instalaci “ltru.

1. Zapn te hlavní p ívod vody a uzav ete ventil vodovodního p ívodu.
2. Ponechejte vodu proudit dávkova em, až bude zcela istá (asi 1 l). Tento úkon vy istí a odvzdu•ní vodovodní systém.
3. V n kterých domácnostech m že být požadováno dodate né proplachování.
4. Otev ete dve e chladni ky a zkontrolujte, zda kolem vodního “ltru neuniká voda.

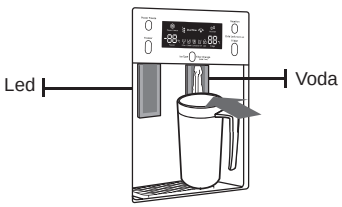

Nov instalovaná vložka vodního “ltru m že zp sobit vyst íknutí vody z dávkova e. K tomu dochází vinou zavzdu•n ní. Není to v•ak závada.

Zkontrolujte množství vody dodávané do misky na led. (volitelné)

1. Zvedn te nádobu výrobníku ledu a opatrn ho vytáhn te z mrazni ky.
2. Jakmile stisknete tla ítko Test na 1,5 sekundy, nádoba na kostky ledu se po oto ení misky na led naplní vodou z vodovodního kohoutku. Zkontrolujte, zda je dodané množství vody správné (viz následující obrázek).

   Pokud je hladina vody p íli• nízká, budou kostky ledu malé. To je v•ak problém nízkého tlaku ve vodovodním potrubí, nejedná se o závadu chladni ky.

1

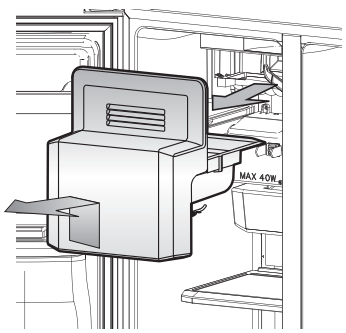

Výrobník ledu

2

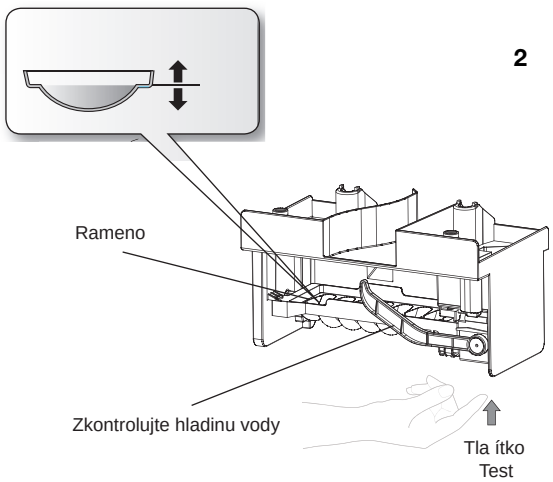

Obsluha chladničky SAMSUNG typu side-by-side

P ÍPRAVA CHLADNI KY K POU™ITÍ

Po instalaci své nové chladni ky jste p ipraveni nastavit a využívat v•echny vlastnosti a funkce tohoto spot ebi e.
Až provedete následující kroky, chladni ka by m la být pln funk ní. Pokud nebude, nejprve zkontrolujte zdroj napájení a zkuste si p e íst oddíl o odstra ování problém na konci tohoto návodu. Pokud máte dal•í otázky, kontaktujte va•e servisní st edisko Samsung Electronics.

1. Umíst te chladni ku na vhodné místo s dostate ným odstupem od zdi. Viz pokyny k instalaci uvedené v tomto návodu.
2. Je-li chladni ka p ipojená k elektrické síti, vnit ní osv tlení bude svítit vždy, když budou dve e chladni ky otev eny.
3. Voli teploty nastavte na nejnižší teplotu a jednu hodinu po kejte.
   Mrazni ka by se m la mírn ochladit a motor by m l hladce b žet.
4. Správná teplota je dosažena až po n kolika hodinách od zapnutí chladni ky.
   Až bude teplota v mrazni ce/chladni ce dostate n nízká, m žete do ní za ít ukládat potraviny.

OBSLUHA CHLADNI KY

Funkce ovládacího panelu

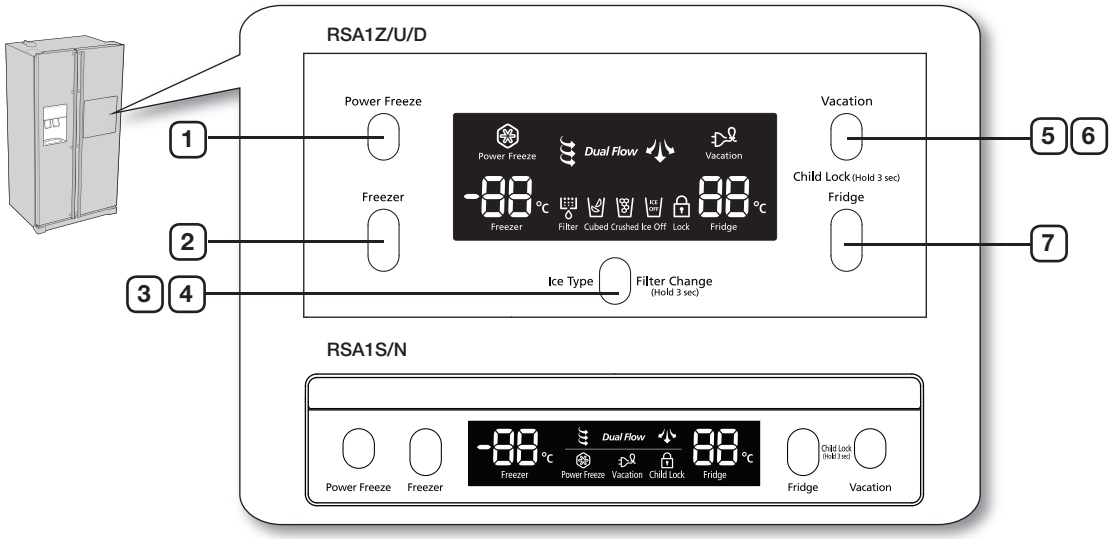

① **TLA ÍTKO POWER FREEZE (VÝKONNÉ MRA™ENÍ)**	Zkracuje as pot ebný ke zmrazení potravin v mrazni ce. To m že být užite né, pokud pot ebujete zmrazit rychle se kazící potraviny nebo pokud se dramaticky zvý•ila teplota uvnit mrazni ky (nap . jste omylem nechali otev ené dve e).
② **TLA ÍTKO FREEZER (MRAZNI KA)**	Stiskn te tla ítko **Freezer** a nastavte požadovanou teplotu mrazni ky v rozmezí -14°C (8°F) až -25ºC (-14°F).
③ **TLA ÍTKO ICE TYPE (TYP LEDU)**	Pomocí tohoto tla ítka m žete volit mezi kostkami ledu (Cubes), t í•tí (Crushed) a vypínat výrobník ledu.
④ **TLA ÍTKO FILTER CHANGE (VÝM NA FILTRU)**	Po vým n “ltru stiskn te a 3 sekundy podržte toto tla ítko. Vynuluje se asova vým ny “ltru.
⑤ **TLA ÍTKO VACATION (VYKLIZENÍ)**	Pokud se chystáte na dovolenou nebo služební cestu, nebo pokud nebudete chladni ku del•í dobu používat, stiskn te tla ítko Vacation. Pokud na vypnuté chladni ce stisknete tla ítko Vacation, LED displej se rozsvítí. ⚠ Je v ele doporu eno p i použití funkce Vacation vyjmout potraviny z chladící ásti a neponechat dve e otev ené.
⑥ **FUNKCE D TSKÉHO ZÁMKU**	Stisknutím tla ítka Power Cool a Fridge zárove na 3 sekundy uzamknete v•echna tla ítka. Nebude fungovat ani pá ka dávkova e vody a ledu. Tuto funkci zru•íte stisknutím t chto dvou tla ítek op t na 3 sekundy.
⑦ **TLA ÍTKO FRIDGE (CHLADNI KA)**	Stiskn te tla ítko **Fridge** a nastavte požadovanou teplotu v chladni ce. Teplotu m žete nastavit v rozmezí 1°C až 7°C.

Obsluha chladničky SAMSUNG typu side-by-side

Používání digitálního displeje

Segmentový displej (“88”) na straně mrazničky indikuje aktuální teplotu v mrazničce.
Segmentový displej (“88”) na straně chladničky indikuje aktuální teplotu v chladničce.

RSA1Z/U/D

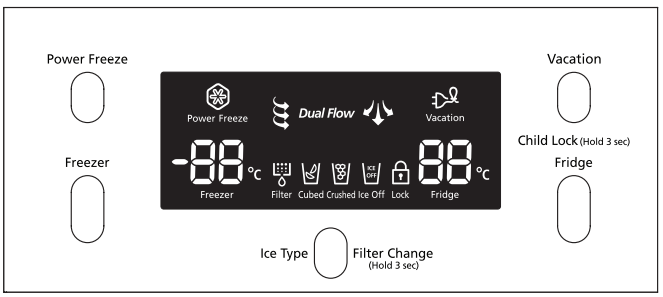

RSA1S/N

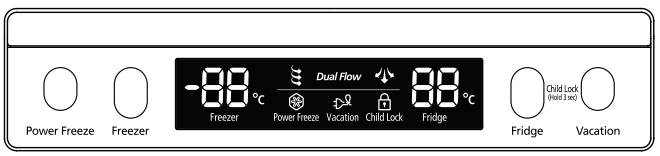

Výkonné mražení (Power Freeze)

Ikona se rozsvítí, jakmile aktivujete funkci výkonného mražení. Tato funkce se hodí, když potřebujete spoustu ledu. Chcete-li zvýšit výrobu ledu, stiskněte tlačítko **Power Freeze**. Až budete mít ledu dost, vypněte režim výkonného mražení opětovným stisknutím tlačítka.

Při použití této funkce se zvýší spotřeba energie chladničky. Tuto funkci musíte aktivovat alespoň 24 hodin před uložením většího množství potravin do mrazničky.

Indikátor “ltru (Filter Indicator)

Jakmile se rozsvítí kontrolka indikátoru “ltru, nastal as vym nit vodní “ltr. Vým na se obvykle provádí každých 6 m síc .
Po vým n vodního “ltru (postup je uveden na stran 18), resetujte kontrolku tím, že stisknete a asi 3 sekundy podržíte tla ítko **Ice Type**.

Indikátor se znovu rozsvítí p ibližn za 6 m síc a upozorní na pot ebu dal•í vým ny vodního “ltru.

Pokud vodní “ltr nepoužíváte, stiskn te a déle než 5 sekund podržte tla ítko Ice Type. Indikátor “ltru zhasne a upozorn ní na vým nu “ltru se p estanou zobrazovat.

D tský zámek (Child Lock)

Tato ikona se rozsvítí, pokud aktivujete funkci d tského zámku stisknutím tla ítka Vacation a Fridge zárove na 3 sekundy.
Funkci deaktivujete op t stisknutím t chto tla ítek na 3 sekundy.

Kostky ledu, ledová t í• a vypnutí výrobníku ledu.

Na digitálním panelu si m žete zvolit, zda si p ejete vyráb t led po kostkách nebo jako t í• . Pokud led nechcete vyráb t v bec, vypn te tuto funkci a uspo íte vodu i elektrickou energii.
Kontrolka signalizuje aktuáln zvolený typ ledu (p ípadn vypnutí výrobníku).

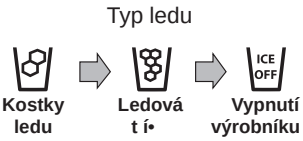

Regulace teploty

Regulace teploty v mrazni ce

Teplotu v mrazni ce lze podle konkrétních pot eb nastavit v rozmezí -14°C (8°F) až -25ºC (-14°F). Stiskn te opakovan tla ítko **Freezer**, dokud se požadovaná teplota neobjeví na displeji.
Pamatujte, že n které potraviny, jako nap . zmrzlina, mohou roztávat již p i teplot -16ºC (4°F).
Na displeji se budou postupn zobrazovat hodnoty od -14°C (8°F) do -25ºC (-14°F). Po teplot -14ºC (8°F) se znovu zobrazí hodnota -25ºC (-14°F).
P t sekund po nastavení nové teploty se na displeji op t zobrazí aktuální teplota v mrazni ce.
Toto íslo se bude m nit spolu s teplotou uvnit mrazni ky.

Regulace teploty v chladni ce

Teplotu v chladni ce lze podle konkrétních pot eb nastavit v rozmezí 7°C (46°F) až 1ºC (34°F).
Stiskn te opakovan tla ítko **Fridge**, dokud se požadovaná teplota neobjeví na displeji.

Regulace teploty v chladni ce se provádí stejn jako v p ípad mrazni ky.

Stiskn te tla ítko **Fridge** a nastavte požadovanou teplotu. Za n kolik sekund se teplota v chladni ce za ne p ibližovat nov nastavené teplot . Aktuální teplota se bude zobrazovat na digitálním displeji.

P i astém otevírání dve í nebo v p ípad uložení velkého množství teplých nebo horkých potravin se teplota v mrazni ce nebo chladni ce m že krátkodob zvý•it.
Tím m že být zap í in no blikání digitálního displeje. Blikání p estane, jakmile se mrazni ka a chladni ka vrátí k normální nastavené teplot .
Pokud blikání p etrvává, budete muset chladni ku •resetovatŽ. Zkuste odpojit spot ebi ze sít , po kejte 10 minut a pak chladni ku znovu p ipojte.

Obsluha chladničky SAMSUNG typu side-by-side

Používání dávkova e studené vody a ledu

Typ ledu nastavíte tla ítkem **Ice Type**.

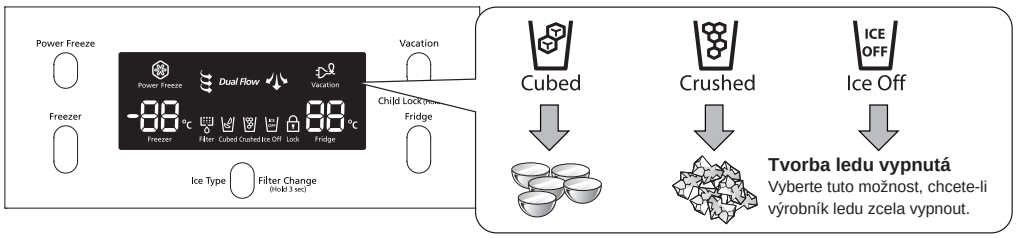

Led se vyrábí vždy po kostkách. Vyberete-li v•ak možnost ŒCrushed•, výrobník ledu kostky rozdrtí.

Dávkování ledu

Umíst te sklenici pod výstup dávkova e a zatla te jí na pá ku dávkova e ledu. Abyste zabránili vyskakování ledu, sklenice musí být v rovin s dávkova em.

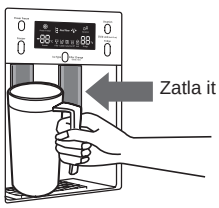

Používání dávkova e vody

Umíst te sklenici pod výstupní trysku a zatla te jí na pá ku dávkova e vody. Abyste zabránili rozst ikování vody, sklenice musí být v rovin s dávkova em.

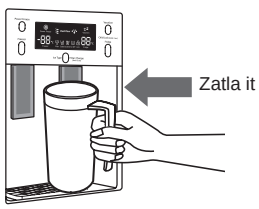

VAROVÁNÍ

- € Do násypky na led ani do nádob na led nestrkejte prsty, ruce ani jiné nevhodné p edm ty.
  - Mohlo by dojít ke vzniku poran ní osob nebo v cných •kod.
- € Do otvoru dávkova e nikdy nestrkejte prsty nebo jiné p edm ty.
  - Mohli byste si zp sobit úraz.
- € Používejte pouze výrobník ledu dodaný s chladni kou.
- € Vodovodní p ívod k této chladni ce musí být namontován/p ipojen pouze osobou s p íslu•nou kvali“kací a musí být p ipojen pouze ke zdroji pitné vody.
- € Pokud má výrobník ledu pracovat správn , musí být tlak vody v rozmezí 138 - 862 kPa.

VÝSTRAHA

- € Pokud odjíždíte na del•í dovolenou nebo služební cestu a nebudete dávkova ledu nebo vody používat, uzav ete vodovodní ventil.
  - V opa ném p ípad by mohla voda za ít prosakovat.
- € Z vnit ních prostor vyt ete nadm rnou vlhkost a ponechejte dví ka otev ená.
  - V opa ném p ípad se m že vytvá et zápach a plíse .

POLICE A P IHRÁDKY

Mrazni ka

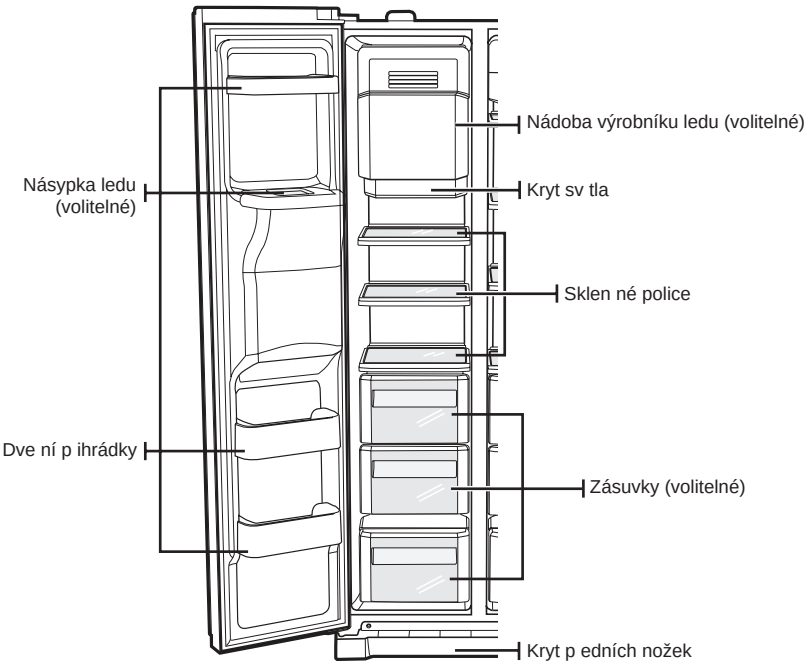

Chladni ka

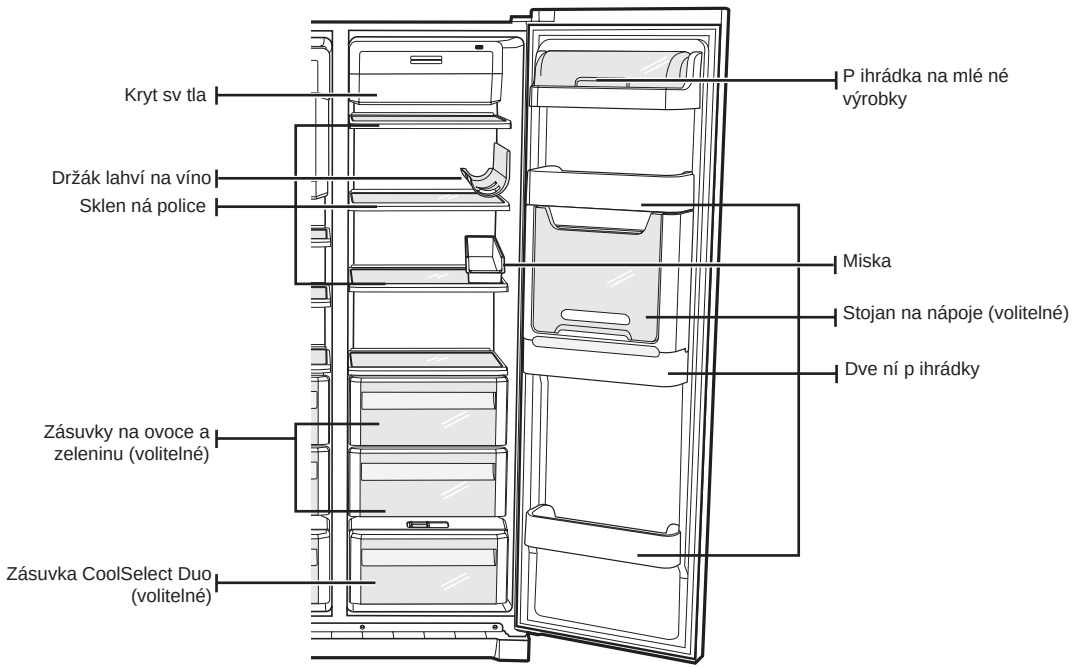

Obsluha chladničky SAMSUNG typu side-by-side

SKLADOVÁNÍ POTRAVIN

Skladování potravin v mrazni ce

Chladni ka Samsung typu side-by-side je vybavena funkcemi pro maximální využití prostoru. V následující ásti jsou uvedeny n které speciální p ihrádky, které jsme vytvo ili, aby va•e potraviny vydržely déle erstvé. Abyste zabránili pr niku zápachu do ledu, skladované potraviny by m ly být dob e zabalené a pokud možno hermeticky uzav ené.

Chcete-li získat více prostoru, m žete z mrazni ky vyjmout vrchní zásuvky. Mechanické a teplotní parametry se nezm ní. Deklarovaný objem p ihrádky pro skladování zmražených potravin je po ítán bez t chto zásuvek.

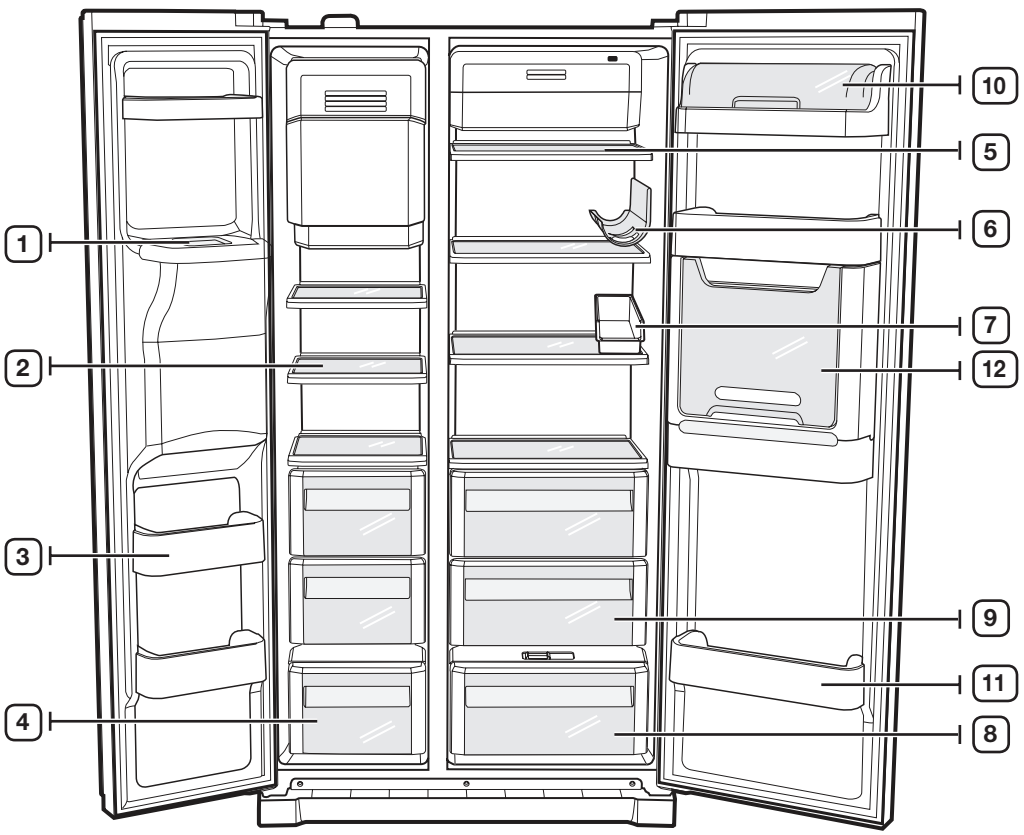

Skladování potravin v mrazni ce

①	**NÁSYPKA LEDU** ⚠ **VAROVÁNÍ**	Do násypky na led ani do nádob výrobníku na led nestrkejte prsty, ruce ani jiné nevhodné p edm ty. Mohlo by dojít k poran ní osob nebo ke vzniku hmotných •kod.
②	**POLICE**	Lze použít k uložení v•ech druh zmražených potravin. 
③	**DVE NÍ P IHRÁDKY**	Lze použít k uložení malých balení zmražených potravin. 
④	**ZÁSUVKY**	Ideální k uložení masa nebo suchých potravin. Uložené potraviny by m ly být bezpe n obaleny fólií nebo jiným vhodným obalovým materiálem. 

Skladování potravin v chladni ce

⑤	**POLICE**	Jsou odolné proti po•krábání. Lze použít k uložení v•ech druh potravin a nápoj . Kruhové zna ky na sklen ném povrchu jsou b žné a obvykle je lze odstranit navlh eným had íkem. 
⑥	**DR™ÁK LAHVÍ NA VÍNO**	Umož uje skladovat láhve s vínem v ideální poloze a tak zachovat chu vína. 
⑦	**MISKA**	Ideální místo pro vají ka. Pro jednodu••í p ístup položte MISKU na polici. 
⑧	**COOLSELECT DUO (VOLITELNÉ)**	Pomáhá zachovat chu a erstvost va•ich potravin. Používejte k uložení masa, zeleniny, dr beže, ryb a dal•ích potravin, které spot ebováváte pravideln . 
⑨	**ZÁSUVKA NA OVOCE A ZELENINU**	Zachovává erstvost uskladn né zeleniny a ovoce. Je navržena tak, aby se v ní udržela vlhkost. 
⑩	**P IHRÁDKA NA MLÉ NÉ VÝROBKY**	Používejte k uložení men•ích mlékárenských výrobk , jako nap . másla, margarínu, jogurt nebo tavených sýr . 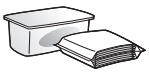
⑪	**DVE NÍ P IHRÁDKY**	Dokážou pojmout rozm rné a objemné výrobky, jako nap . láhve s mlékem nebo jiné velké láhve a nádoby. 
⑫	**NÁPOJOVÝ TERMINÁL (volitelné)**	Používá se k uložení asto používaných potravin, jako jsou nápoje v plechovkách a sva iny a umož uje k nim p ístup, aniž by bylo nutné otevírat dve e chladni ky. 

Láhve ukládejte t sn vedle sebe, aby se p i otev ení dve í chladni ky nemohly p evrhnout a vypadnout ven.

⚠ **VAROVÁNÍ**

- € Plánujete-li na del•í dobu odjet, vyprázdn te chladni ku a vypn te ji. Set ete p ebyte nou vlhkost z vnit ních st n a nechejte dve e otev ené. Zamezíte tak tvorb zápachu a •í ení plísn .
- € Pokud nebudete spot ebi del•í dobu používat, vytáhn te zástr ku napájecího kabelu ze zásuvky.
  - Jakékoliv zhor•ení stavu izolace se m že stát p í inou vzniku požáru.

Obsluha chladničky SAMSUNG typu side-by-side

POU™ÍVÁNÍ P IHRÁDKY COOLSELECT DUO (VOLITELNÉ)

Zásuvka COOLSELECT Duo vám prost usnad uje život.

Meat (maso)

Pokud zvolíte MEAT, teplota p ihrádky CoolSelect Duo je p ísunem chlazení z mrazni ky vhodná pro uložení masa nebo •unky. Rovn ž tato vlastnost umož uje uchovat maso nebo •unku déle erstvé.

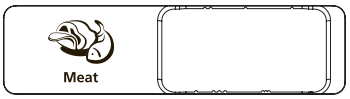

Vegetable (zelenina)

Pokud zvolíte VEGETABLE, teplota p ihrádky CoolSelect Duo je uzav ením chlazení z mrazni ky vhodná pro uložení ovoce a zeleniny. Rovn ž tato vlastnost umož uje uchovat zeleninu a ovoce déle erstvé.

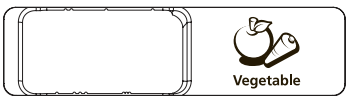

B hem režimu Meat nebo Vegetable by v zásuvce nem ly být žádné potraviny, které si NEP EJETE zchladit.

VYJÍMÁNÍ P ÍSLU—ENSTVÍ Z MRAZNI KY

i•t ní a zm na uspo ádání vnit ku mrazni ky je hra ka.

1. Vyjm te **sklen nou polici** . Vysu te polici do krajní polohy. Poté ji opatrn nadzdvihn te a vytáhn te ven.

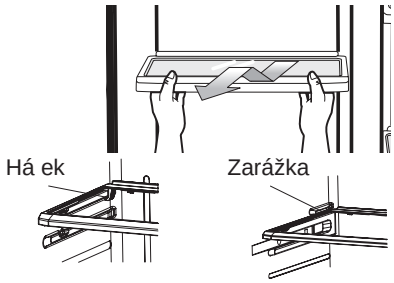

VÝSTRAHA

Pokud nemá há ky na zadní stran , aby nebylo možné ji nakláp t, m li byste ji zasunout hlubokok do správné polohy, kde jsou zarážky police, viz obrázek. Pokud tak neu iníte, police by mohla z chladni ky vypadnout.

2. Vyjm te **dve ní p ihrádku** . Uchopte p ihrádku ob ma rukama a opatrn ji nadzdvihn te.

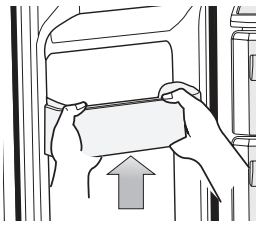

3. Vyjm te **plastovou zásuvku**. Vysu te ji ven a mírn nadzdvihnete.

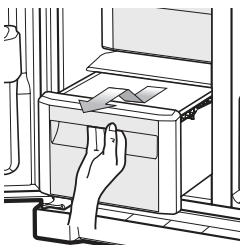

4. Vyjm te **nádobu výrobníku ledu**. Nadzdvihn te ji a vysu te ven.

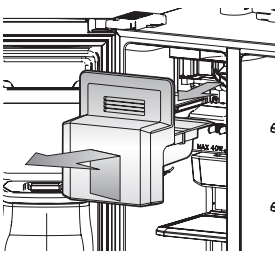

5. Sejm te **kryt p edních nožek**. Otev ete dve e mrazni ky i chladni ky a vy•roubujte t i •rouby. Až •rouby povolíte, demontujte kryt. Kryt nožek op t p ipevníte tak, že jej nasadíte na p vodní místo a p i•roubujete t emi •rouby.

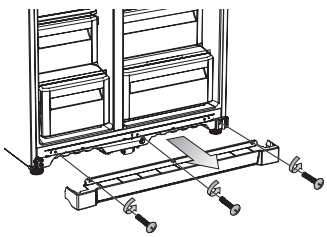

P i snímání krytu nevyvíjejte p íli•nou sílu.
Kryt by mohl prasknout a zp sobit poran ní.

Obsluha chladničky SAMSUNG typu side-by-side

VYJÍMÁNÍ P ÍSLU—ENSTVÍ Z CHLADNI KY

1. Vyjm te **sklen nou polici odolnou proti polití** .
Vyjm te sklen nou polici jejím vysunutím do krajní polohy.

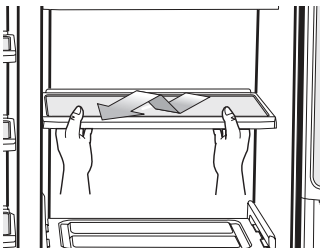

VÝSTRAHA

Pokud nemá há ky na zadní stran , aby nebylo možné ji nakláp t, m li byste ji zasunout hlubokok do správné polohy, kde jsou zarážky police, viz obrázek. Pokud tak neu iníte, police by mohla z chladni ky vypadnout.

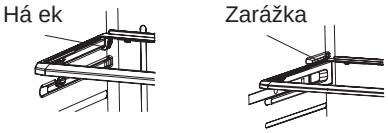

---

2. Vyjm te **zásuvku na ovoce a zeleninu**. Zatla te na zuby na levé a pravé stran uvnit krytu zásuvky a p itáhn te zásuvku dop edu.
Chcete-li zásuvku vyjmout z chladni ky, jednou rukou ji p idržujte, trochu nadzvedn te a sou asn p itáhn te dop edu.

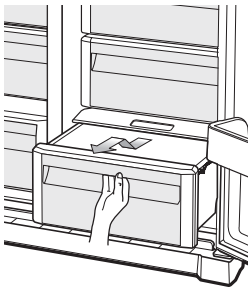

---

3. Vyjm te **dve ní p ihrádku** . Uchopte p ihrádku ob ma rukama a opatrn ji nadzdvihn te.

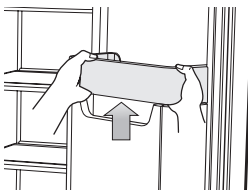

---

4. **Držák láhví na víno** je upevn n ke st n chladni ky.
Vyjm te držák láhví na víno. Vysu te jej nahoru a opatrn zvedn te polici z držák .

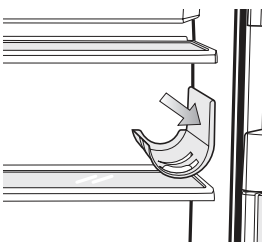

Než za nete vyjímat p íslu•enství, zkontrolujte, zda vám v tom nebrání žádné potraviny. Je-li to možné, spolu s p íslu•enstvím vyjm te také potraviny, abyste zabránili nebezpe í úrazu.

Obsluha chladničky SAMSUNG typu side-by-side

I—T NÍ CHLADNI KY

Pé e o chladni ku Samsung typu side-by-side prodlužuje její životnost a pomáhá bránit vzniku zápachu a •í ení plísn .

i•t ní vnit ku chladni ky

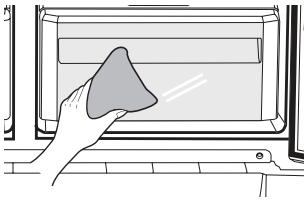

Vnit ní st ny a p íslu•enství ist te slabým saponátem a potom ot ete m kkým had íkem. Chcete-li provést d kladn j•í i•t ní, m žete z chladni ky vyjmout zásuvky a police. Než je vložíte zpátky, osu•te je.

ist ní vn j•ku chladni ky

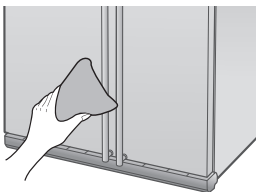

Digitální panel a displej ist te istým m kkým had íkem. Nest íkejte vodu p ímo na povrch chladni ky, ale na had ík, který k i•t ní používáte. Zajistíte tak rovnom rn j•í rozložení vlhkosti. K i•t ní dve í, rukojetí a povrchu sk ín byste m li používat slabý saponát. O i•t nou plochu vždy ot ete m kkým had íkem. Aby si chladni ka zachovala dokonalý vzhled, jednou nebo dvakrát do roka ji m žete zvenku vyle•tit.

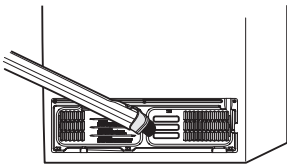

VAROVÁNÍ

Pro i•t ní NEPOU™ÍVEJTE benzín, edidlo, Clorox' nebo jiná rozpou•t dla.
Tyto látky mohou po•kodit povrch spot ebi e a p ivodit nebezpe í vzniku požáru.

i•t ní gumového t sn ní dve í

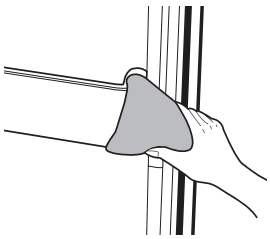

Pokud se gumové t sn ní dve í zne istí, dve e nemusí dob e dovírat a chladni ka nebude pracovat ú inn . Udržujte t sn ní dve í v istot . K i•t ní používejte had ík navlh ený ve slabém saponátu. Potom ot ete istým had íkem.

VÝSTRAHA

Nest íkejte na chladni ku vodu, je-li pod nap tím. Mohlo by dojít k úrazu elektrickým proudem. K i•t ní nepoužívejte benzen, edidlo ani isticí prost edek na automobily. Hrozí nebezpe í vzniku požáru.

i•t ní domácího baru

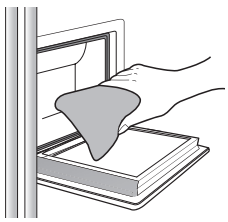

Dávkova vody a ledu vy ist te vlhkým had íkem.
Potom ot ete istým had íkem.

Obsluha chladničky SAMSUNG typu side-by-side

Vým na žárovek

VAROVÁNÍ

P ed vým nou vnit ního osv tlení chladni ky vytáhn te zástr ku napájecí kabel ze zásuvky.
- Pokud to neud láte, vystavíte se nebezpe í úrazu elektrickým proudem.

Pokud p i vým n žárovky nastanou obtíže, kontaktujte va•e nejbliž•í servisní st edisko.
™árovky do osv tlení chladni ky a mrazni ky se prodávají ve v t•in prodejen s elektrop íslu•enstvím.
Použijte náhradní žárovku max. 40 W pro chladni ku a max. 40 W pro mrazni ku.

Vým na žárovek v chladni ce.

Osv tlení chladni ky je umíst no na dn krytu tlumi e.

1. Zdvihn te kryt žárovky stisknutím obou výstupk a vytáhn te ji ob ma rukama ve sm ru •ipek.
2. Vym te žárovku.
3. Namontujte zpátky kryt osv tlení.

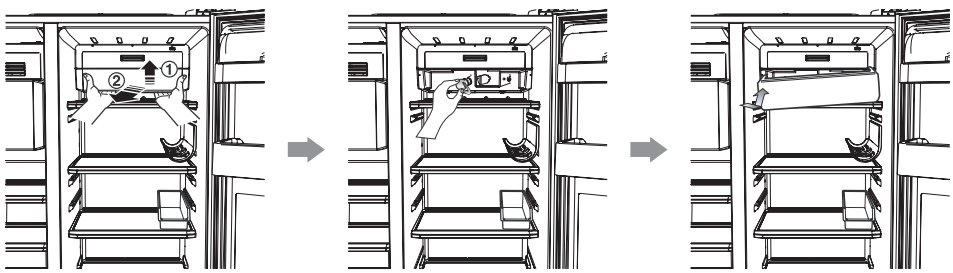

Vým na žárovek v mrazni ce

Osv tlení mrazni ky je umíst no na dn sk ín elektromotoru podava e.

1. Uchopte žárovku a vytáhn te ji ob ma rukama ve sm ru •ipek.
2. Vym te žárovku.
3. Namontujte zpátky kryt osv tlení.

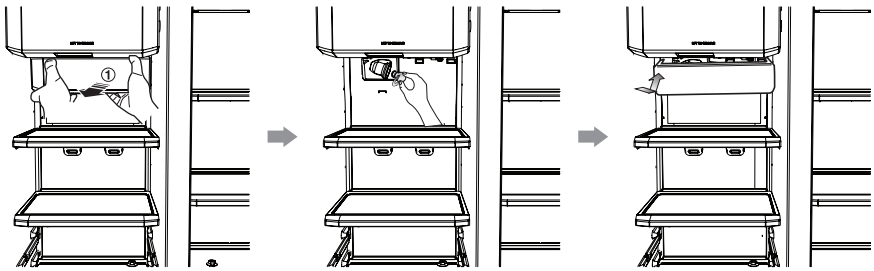

POU™ÍVÁNÍ DVE Í

Dve e chladni ky mají speciální systém otevírání a zavírání tak, aby se dve e vždy zcela dov ely a byly bezpe n uzav eny.
Po p ekro ení ur ité ho úhlu otev ení se dve e •zachytíŽ a z stanou otev ené. Pokud jsou dve e otev ené mén , automaticky se uzav ou.

Odstra ování problém

PROBLÉM	e•ení
Mrazni ka/chladni ka v bec nefunguje nebo chladí nedostate n .	€ Zkontrolujte, zda je zástr ka napájecího kabelu správn p ipojena do zásuvky. € Není ovládací prvek pro regulaci teploty na p edním panelu nastavený na nejchladn j•í teplotu? Zkuste jej nastavit na niž•í teplotu. € Není chladni ka umíst na na p ímém slunci nebo v t sné blízkosti tepelného zdroje? € Není zadní st na chladni ky p íli• blízko zdi a nebrání tak proud ní vzduchu?
Potraviny v chladni ce jsou zmrzlé.	€ Není ovládací prvek pro regulaci teploty na p edním panelu nastavený na nejchladn j•í teplotu? Zkuste jej nastavit na vy••í teplotu. € Není teplota v místnosti p íli• nízká? € Uložili jste v chladni ce pokrm s vysokým obsahem vody v nejchladn j•í ásti?Zkuste potraviny p esunout ze zásuvky CoolSelect Duo' do volného prostoru chladni ky.
Je sly•et neobvyklý hluk i •um.	€ Zkontrolujte, zda chladni ka stojí na vodorovném a stabilním povrchu. € Není zadní st na chladni ky p íli• blízko zdi a nebrání tak proud ní vzduchu? € Nezapadlo n co za chladni ku nebo pod chladni ku? € Zevnit chladni ky se ozývá •tikáníŽ. To není závada. D vodem je roztahování a smr• ování p íslu•enství v závislosti na teplot uvnit chladni ky.
P ední rohy a strany spot ebi e jsou teplé a vytvá í se kondenzace	€ Mírné zah átí je b žné, protože v p edních rozích chladni ky jsou instalována t lesa proti kondenzaci. € Nejsou dve e chladni ky pootev ené? Kondenzace se objeví, pokud necháte del•í dobu otev ené dve e.
Nefunguje dávkování ledu.	€ Vy kali jste p ed vytvo ením ledu 12 hodin po instalaci vodovodního p ívodu? € Je p ipojeno vodovodní potrubí a otev en uzavírací ventil? € Nevypnuli jste ru n funkci výroby ledu? Nastavte typ ledu na Cubed (Kostky) nebo Crushed (T í•). € Je v nádobce na led zachycen n jaký led? € Není teplota v mrazni ce p íli• vysoká? Zkuste nastavit niž•í teplotu v mrazni ce.
V chladni ce je sly•et bublání vody.	€ Jedná se o normální jev. Bublání vzniká p i ob hu chladicí kapaliny.
V chladni ce je nep íjemný zápach.	€ Nezkazila se n jaká potravina? € Potraviny vydávající intenzivní zápach (nap . ryby) musíte zabalit, aby byly hermeticky uzav ené. € Provád jte pravidelné i•t ní chladni ky. Zkažené nebo podez elé potraviny vyho te.
Na st nách mrazni ky se vytvá í námraza.	€ Není ventila ní otvor zablokovaný? Odstra te p ípadné p ekážky, aby vzduch mohl voln proudit. € Zajist te dostate ný prostor mezi uloženými potravinami, aby mezi nimi mohl vzduch ú inn proudit. € Jsou dve e mrazni ky zcela uzav ené?
Dávkova vody nefunguje.	€ Je p ipojeno vodovodní potrubí a otev en uzavírací ventil? € Není vodovodní p ívod zlomený nebo zmá knutý? Zkontrolujte, zda je p ívod volný a z dosahu p ekážek. € Není nádrž na vodu zamrzlá, protože je teplota v chladni ce p íli• nízká? Zkuste na hlavním panelu s displejem nastavit vy••í teplotu.

esky



Správná likvidace tohoto produktu
(likvidace elektrických a elektronických za ízení)
(Platné v Evropské unii a v dal•ích Evropských zemích se systémem odd leného sb ru odpadu)

Tato zna ka zobrazená na produktu nebo v dokumentaci znamená, že by tento výrobek po skon ení své provozní životnosti nem l být dáván do spole ného odpadu s b žnými domácími odpadky. K ochran p ed po•kozením životního prost edí a zdraví obyvatel zp sobeným nesprávnou likvidací domovního odpadu prove te prosím odpov dnou likvidaci a recyklaci tohoto za ízení tak, aby mohlo být materiál tohoto za ízení op tovn využito.

Uživatelé v domácnostech by se m li obrátit bu na prodejce, u n hož tento výrobek zakoupili, nebo na místní ú ady, kde získají podrobnosti o míst a zp sobu bezpe né recyklace tohoto výrobku s ohledem na životní prost edí.

Uživatelé v kancelá ích by se m li obrátit na svého dodavatele a prov it body a podmínky kupní smlouvy. Tento výrobek by nem l být likvidován spole n s ostatním komer ním odpadem.

POZNÁMKA

POZNÁMKA



Otázky a odpovědi?

COUNTRY	CALL	OR VISIT US ONLINE AT
CANADA	1-800-SAMSUNG (7267864)	www.samsung.com/ca
MEXICO	1-800-SAMSUNG (7267864)	www.samsung.com/mx
U.S.A.	1-800-SAMSUNG (7267864)	www.samsung.com
ARGENTINE	0800-333-3733	www.samsung.com/ar
BRAZIL	0800-124-421/4004-0000	www.samsung.com/br
CHILE	800-726-7864 (SAMSUNG)	www.samsung.com/cl
COSTA RICA	0-800-507-7267	www.samsung.com/latin
ECUADOR	1-800-10-7267	www.samsung.com/latin
EL SALVADOR	800-6225	www.samsung.com/latin
GUATEMALA	1-800-299-0013	www.samsung.com/latin
JAMAICA	1-800-234-7267	www.samsung.com/latin
PANAMA	800-7267	www.samsung.com/latin
PUERTO RICO	1-800-682-3180	www.samsung.com/latin
REP. DOMINICA	1-800-751-2676	www.samsung.com/latin
TRINIDAD & TOBACO	1-800-7267-864	www.samsung.com/latin
VENEZUELA	1-800-100-5303	www.samsung.com/latin
BELGIUM	02-201-2418	www.samsung.com/be
CZECH REPUBLIC	844-000-844	www.samsung.com/cz
DENMARK	70 70 19 70	www.samsung.com/dk
FINLAND	030-6227 515	www.samsung.com/fi
FRANCE	3260 SAMSUNG(7267864)(€0,15/min)	www.samsung.com/fr
GERMANY	01805-121213 (€ 0,12/min)	www.samsung.de
HUNGARY	06-80-SAMSUNG(7267864)	www.samsung.hu
ITALIA	800-SAMSUNG(7267864)	www.samsung.it
LUXEMBURG	0032 (0)2 201 24 18	www.samsung.lu
NETHERLANDS	0900-20-200-88 (€ 0,10/min)	www.samsung.nl
NORWAY	815-56 480	www.samsung.no
POLAND	0-801-801-881	www.samsung.pl
PORTUGAL	80-8-200-128	www.samsung.pt
SLOVAKIA	0800-SAMSUNG(726786)	www.samsung.sk
SPAIN	902-10-11-30	www.samsung.es
INDIA	3030 8282 /1800 110011	www.samsung.com/in/
AUSTRALIA	1300 362 603	www.samsung.com/au
SWEDEN	0771-400 200	www.samsung.se
U.K	0870 SAMSUNG (7267864)	www.samsung.com/uk
THAILAND	1800-29-3232/02-689-3232	www.samsung.com/th
SOUTH AFRICA	0860 726 7864 (SAMSUNG)	www.samsung.com/za

Kód č. DA68-01777H REV(0.0)