ELEKTRICKÝ KÁVOVAR

ALICIA EMK 6



Návod na použití

ME 28


1

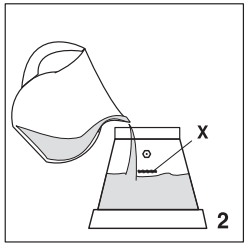
X
2

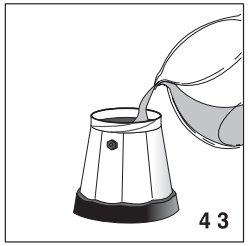
4 3




5


6


7


8

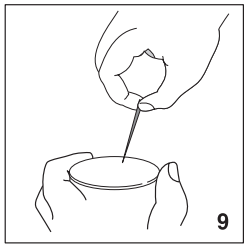
9

Neomývejte spodní část konvičky pod proudem tekoucí vody. Neponořujte ji do vody.

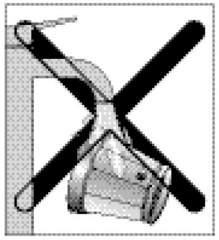

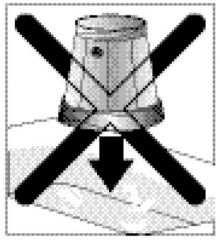

PROBLÉMY PŘI PROVOZU

PROBLÉM	MOŽNÁ PŘÍŠINA	NÁPRAVA
Káva neprotéká do horní části konvičky.	Ve spodní části konvičky není voda.	Do spodní části konvičky nalijte čerstvou vodu.
Káva protéká teprve po dlouhé době.	Použili jste nevhodný druh kávy.	Používejte pouze mletou kávu určenou pro moka konvičky.
	Kovové sítko je ucpané.	Očistěte kovové sítko podle pokynů uvedených v kapitole "Čištění a údržba"
	Upěchovali jste mletou kávu.	Mletá káva se nesmí pěchovat.
	Kovové sítko je ucpané.	Očistěte kovové sítko podle pokynů uvedených v kapitole "Čištění a údržba"
Káva vytéká z okrajů spodní části konvičky.	Těsnění je spálené nebo poškozené.	Vyměňte těsnění.

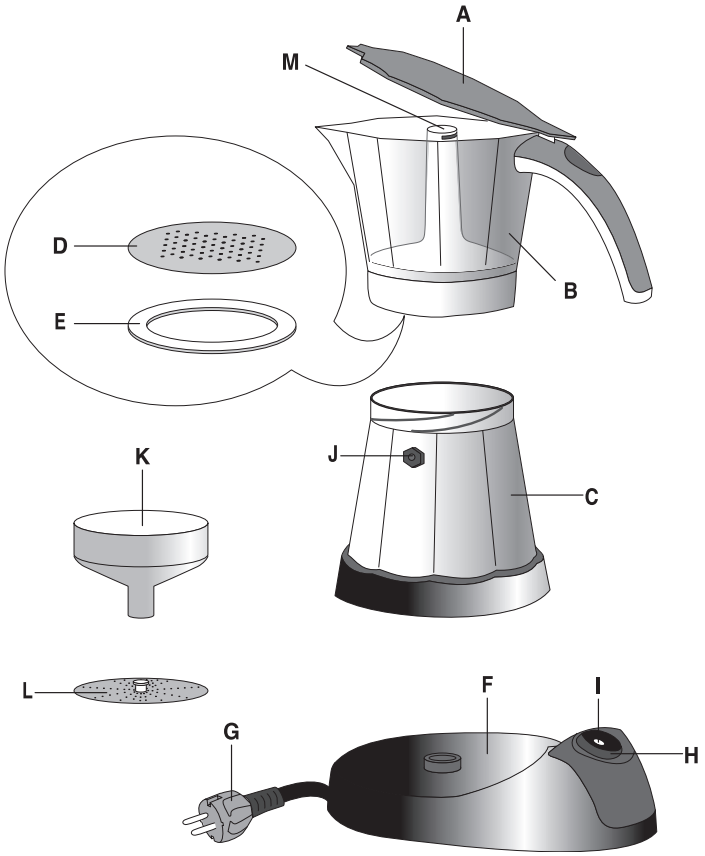

ČEŠTINA

Před instalací a před použitím spotřebiče si pozorně přečtěte tento návod k použití. Pouze tak dosáhnete vynikajících výsledků a maximální bezpečnosti při jeho používání.

POPIS PŘÍSTROJE

Tyto výrazy se budou v textu návodu k použití opakovat.

A Víko horní části konvičky
B Horní část konvičky
C Spodní část konvičky
D Kovové sítko
E Těsnění
F Podstavec
G Přípojný kabel
H Vypínač zapnuto/vypnuto
I Světelná kontrolka
J Pojistný ventilek
K Filtr ve tvaru trychtýře
L. Redukční kotouč na půl konvičky
M Sloupek

BEZPEČNOSTNÍ UPOZORNĚNÍ

- Tento spotřebič je konstruovaný pro "vaření kávy".
- **Používejte vždy jen mletou kávu. Jiné směsi jako např. kakao, heřmánek nebo jiné odvary či práškové instantní nápoje nejsou vhodné. Otvory kovového sítka by se mohly ucpat.**
- Dávejte pozor, abyste při čištění spotřebiče neponořili podstavec nebo spodní část konvičky do vody. Jedná se o elektrický spotřebič.
- Dávejte pozor, abyste se neopařili proudem vody nebo páry anebo nesprávným používáním přístroje.
- Pokud je kávovar v provozu, nedotýkejte se teplých částí spotřebiče.
  Dotýkejte se pouze rukojetí nebo tlačítek.
- Po odstranění obalu se přesvědčte o celistvosti spotřebiče. Pokud máte obavy, že je přístroj poškozený, nepoužívejte jej a obraťte se na odborníka.
- Nenechávejte obalový materiál (sáčky z umělé hmoty, polystyrén atd.) na dosah dětí. Mohl by pro ně být nebezpečný.
- Tento spotřebič se musí používat pouze v domácnostech. Každé další použití je považováno za nevhodné a tudíž nebezpečné.
- Výrobce není zodpovědný za případné škody způsobené nevhodným, chybným anebo nerozumným používáním přístroje.
- Tento kávovar funguje pouze s příslušným podstavcem zapojeným na el. síť. V žádném případě se nesmí používat na zapnutém nebo zapáleném vařiči nebo varných plochách.
- Nedotýkejte se přístroje pokud máte mokré nebo vlhké ruce nebo nohy.
- Nedovolte, aby spotřebič používaly nesvéprávné osoby nebo děti bez dohledu.
- Na děti je třeba dohlížet, aby si se spotřebičem nehrály.
- Pokud je přístroj poškozený nebo špatně funguje, neprovádějte na něm žádné zásahy a vypněte jej.
- Nejdříve nalijte vodu do spodní části konvičky a teprve potom umístěte konvičku na podstavec.
- Dávejte pozor, aby se přípojný kabel během provozu kávovaru nedotýkal kovových částí moka kávovaru.
  Případné opravy nechte provést pouze v servisním středisku pověřeném výrobcem a požadujte, aby bylo použito pouze originálních náhradních dílů. Nedodržením shora uvedených bodů se může porušit bezpečnost při používání přístroje.
- Přípojný kabel tohoto přístroje nesmí vyměňovat uživatel, protože k výměně je nutné použít speciální nářadí. Pokud se kabel poškodí, nebo je třeba jej vyměnit, obraťte se výhradně na servisní středisko pověřené výrobcem. Vyhnete se tak riziku při používání spotřebiče.

INSTALACE

- Přístroj umístěte na pracovní desku, co nejdál od vodovodních kohoutků a dřezů.
- Ověřte si, zda napětí sítě odpovídá požadovanému napětí uvedenému na popisném štítku spotřebiče. Přístroj zapojujte pouze do patřičně uzemněné zásuvky s minimální proudovou zatížitelností 6 A.
  Výrobce není zodpovědný za případné škody způsobené neodpovídajícím uzemněním.
- V případě, že je zástrčka a zásuvka nejsou kompatibilní, nechte vyměnit zásuvku za jiný, vhodný typ kvalifikovaným odborníkem.

PŘÍPRAVA KÁVY

1) Nejdříve se předsvědčte, zda je kávovar studený. Pak odšroubujte horní část konvičky tak, že jednou rukou budete držet spodní část konvičky a druhou budete otáčet horní částí proti směru hodinových ručiček (obr. 1).
2 Vyjměte filtr ve tvaru trychtýře a nalijte do spodní části konvičky čerstvou vodu. Pokud budete vařit kávu z celé konvičky, hladina vody musí dosáhnout až k pojistnému ventilku (nachází se na vnitřní straně spodní části konvičky). Hladina vody nesmí tento ventilek přesáhnout (obr. 2).

   Jestliže budete připravovat kávu z poloviny konvičky, naplňte spodní část až po rysku, která se nachází pod pojistným ventilkem (obr. 3 - **X**).

RADA: voda k přípravě dobré kávy musí být čerstvá a lehká (bez příměsí). Voda se slanou příchutí nebo voda s vysokým obsahem vápníku znehodnocuje chuť uvařené kávy.

DŮLEŽITÉ: kávovar se nesmí používat, pokud ve spodní části konvičky není voda. Nelijte do konvičky teplou vodu, ani když chcete přípravu kávy urychlit.

3) Nasaďte filtr ve tvaru trychtýře do spodní části konvičky (obr. 4). Jestliže chcete připravit kávu z poloviny konvičky, vložte do filtru ve tvaru trychtýře redukční kotouč (L) (obr. 5).
4) Filtr ve tvaru trychtýře naplňte mletou kávou aniž byste ji pěchovali (obr. 6). Kávu sypte do filtru po lžičkách, aby se káva z filtru nesypala ven.
5) Kávu stejnoměrně zarovnejte a okraje filtru očistěte od případných zbytků mleté kávy.

DŮLEŽITÉ: Používejte kvalitní kávu umletou na střední hrubost a určenou pro moka kávovary.

6) Zašroubujte části konvičky na doraz, ale ne přílišnou silou tak, že spodní část budete držet jednou rukou a druhou otáčíte horní částí konvičky ve směru hodinových ručiček, aniž byste při tom tlačili na rukojeť.
7) Postavte konvičku na podstavec (obr. 7). Zavřete víko konvičky.
8) Stiskněte vypínač zapnuto/vypnuto (obr. 8). Světelná kontrolka ukazuje, zda je kávovar v provozu.
9) Káva začne po několika minutách vytékat ze sloupku do horní části konvičky.
10) Před podáváním kávy zamíchejte lžičkou uvařenou kávu, která protekla do horní části konvičky, aby se sjednotila hustota kávy.

   Pokud budete připravovat kávu pouze z poloviny konvičky, doporučujeme počkat zhruba 5 minut, aby se káva zahřála na optimální teplotu a teprve potom jí nalívat do šálků.
11) Po přetečení kávy do horní části konvičky se uvede do provozu funkce keep warm (udržování stálé teploty) a konvička udržuje kávu teplou zhruba po další půl hodinu. Teprve po uplynutí této doby se konvička vypne sama.

DŮLEŽITÉ: při prvním použití kávovaru je nutné nejdříve omýt veškeré příslušenství a vnitřní okruhy kávovaru čistou teplou vodou a připravit několik káv, které pak vylijete.

FUNKCE KEEP-WARM (UDRŽOVÁNÍ STÁLÉ TEPLOTY)

Kávu si můžete, díky zařízení keep warm, vypít teplou i půl hodiny po zapnutí kávovaru, protože tato funkce udržuje stálou teplotu kávy.
Funkce se vypne automaticky, jestliže konvičku sejmete z podstavce okamžitě po protečení kávy do horní části konvičky.
Pokud necháte konvičku s kávou proteklou do horní části umístěnou na podstavci, můžete udržovat kávu teplou zhruba po další půl hodinu tak, že stisknete tlačítko vypínače zapnuto/vypnuto.
Kávovar můžete v každém případě vypnout ihned po protečení kávy do horní části konvičky tak, že stisknete tlačítko vypínače zapnuto/vypnuto.

ČIŠTĚNÍ A ÚDRŽBA

- Než začnete kávovar čistit, počkejte, až zcela vychladne.
- Vyčistěte pravidelně vnitřek sloupku.
- Kontrolujte pravidelně stav filtru ve tvaru trychtýře a těsnění: pokud jsou opotřebované nebo poškozené musíte je vyměnit.
  Používejte pouze originální náhradní díly.
- Občas je nutné překontrolovat, aby otvory kovového sítka nebyly zanešené. Pokud je to nutné, vyčistěte je jehlou (obr. 8).
- V žádném případě nemyjte kávovar v myčce nádobí.
- Spodní část konvičky a podstavec se nesmí čistit rozpouštědlem nebo drsným práškovým přípravkem. K čištění stačí houbička. Dávejte pozor, aby se voda nedostala do elektrických částí spotřebiče.