T3
Chytrý telefon
Uživatelská příručka



Autorská práva

Autorská práva 2014 BenQ Corporation. Všechna práva vyhrazena. Žádná část této publikace nesmí být reprodukována, vysílána, přepsána, uložena v datovém systému nebo přeložena do jiného jazyka či počítačového programu a to v žádné formě ani žádnými prostředky, elektronickými, mechanickými, magnetickými, optickými, chemickými, manuálně i jinak, bez předchozího písemného souhlasu společnosti BenQ.

Android je obchodní značka společnosti Google Inc.

Označení Bluetooth® a odpovídající loga jsou registrované obchodní značky ve vlastnictví Bluetooth SIG, Inc. a jakékoli využívání těchto značek společností BenQ Corporation podléhá licenci.

Windows je registrovaná obchodní značka společnosti Microsoft.

Všechna ostatní loga, názvy produktů nebo společností uvedené v této příručce jsou registrované obchodní značky nebo chráněné značky příslušných vlastníků a jsou použity pouze k informačním účelům.

Odmítnutí zodpovědnosti

Společnost BenQ nečiní žádná tvrzení a neposkytuje záruky, přímo vyjádřené ani odvozené, ohledně zde uvedeného obsahu a specificky odmítá všechny záruky na prodejnost či vhodnost ke konkrétnímu účelu. Společnost BenQ si dále vyhrazuje právo opravovat tuto publikaci a provádět občasné změny jejího obsahu, aniž by měla povinnost upozorňovat kohokoli na takové úpravy či změny.

O této uživatelské příručce

- Informace obsažené v uživatelské příručce jsou správné v okamžiku zveřejnění a mohou se změnit bez upozornění. Nejnovější verzi této příručky si můžete stáhnout z místního webu společnosti BenQ na adrese http://www.BenQ.com.
- Zachycená zobrazení a ikony v této příručce slouží jen ilustračním účelům. Skutečná zobrazení mohou vypadat jinak.

- Akce popsané v této příručce jsou napsané za předpokladu, že držíte telefon v režimu portrétu. Pokud je telefon v režimu krajiny, může být část uživatelského rozhraní umístěna jinak.
- Informace o aplikacích Google™ GMS (Google Mobile Services) najdete na https://support.google.com. Informace o dalších aplikacích třetích stran jsou v nápovědě k příslušné aplikaci.

Omezení zodpovědnosti

Veškerý obsah a služby přístupné tímto zařízením náleží třetím stranám a jsou chráněné zákony o autorském právu, petenty, obchodními značkami a dalšími zákony o intelektuálním vlastnictví. Takový obsah a služby jsou poskytované pouze pro vaši osobní potřebu a nikoli ke komerčnímu využití. Nemůžete je využívat bez přímého svolení od vlastníka obsahu či poskytovatele služeb. Aniž by se tím omezovalo výše uvedené, s výjimkou přímého oprávnění od vlastníka obsahu nebo poskytovatele odpovídajících služeb, nesmíte je upravovat, kopírovat, znovu publikovat, přenášet, distribuovat, vysílat, překládat, prodávat,

využívat nebo vytvářet odvozeniny a to žádným způsobem ani na žádném médiu bez ohledu na obsah nebo služby zobrazené prostřednictvím tohoto zařízení.

Společnost BenQ nezodpovídá za obsah webových stránek ani podobných prostředků, které spravuje a ovládá třetí strana a na které se může toto zařízení odkazovat. Poskytování odkazů na taková webová sídla nebo podobné prostředky neznamená, že BenQ zaručuje nebo zastupuje daný obsah, přímo ani implikací.

Veškerý obsah a služby třetích stran předinstalované v tomto výrobku se poskytují „jak jsou“. Společnost BenQ neposkytuje přímo ani následně žádné záruky z hlediska obsahu nebo služeb poskytovaných třetími stranami. Společnost BenQ nezaručuje, že obsah nebo služby poskytované třetími stranami budou přesné, platné, nejaktuálnější, legální či úplné. Společnost BenQ není za žádných okolností zodpovědná za obsah či služby poskytované třetími stranami včetně jejich nedbalosti.

Služby poskytované třetími stranami mohou být dočasně či trvale přerušené. Společnost BenQ nezaručuje, že obsah či služby poskytované třetími stranami budou neustále v dobrém stavu a nezodpovídá za ukončení příslušného obsahu nebo služeb.

Navíc není společnost BenQ účastna žádných transakcí, které provádíte na webových sídlech nebo podobných prostředích spravovaných třetími stranami.

S otázkami, problémy a spory se musíte obrátit na poskytovatele odpovídajícího obsahu nebo služeb.



Dostupnost a výkonnost služeb 4G LTE závisí na některých faktorech, jako je pokrytí 4G LTE vašeho poskytovatele služeb, váš tarifní plán 4G LTE a vaše vzdálenost k základové stanici 4G LTE.

ecoFACTS společnosti BenQ



Firma BenQ se věnuje návrhu a vývoji zelenějších produktů v rámci své snahy dosáhnout ideálu podnikové vize „vnesení radosti a kvality do života“, jejímž konečným cílem je dosáhnout společnosti s nízkými emisemi uhlíku.

Kromě plnění mezinárodních regulačních požadavků a norem souvisejících s životním prostředím věnuje společnost BenQ značnou snahu tomu, aby design podporující životní cyklus vnesla do všech aspektů výběru materiálů, výroby, balení, dopravy, používání a likvidace produktů. Štítek ecoFACTS společnosti BenQ uvádí základní ekologické prvky designu každého produktu tak, aby spotřebitelé mohli učinit informovanou ekologickou volbu při koupi. Podívejte se na webové stránky CSR společnosti BenQ na adrese http://csr.BenQ.com/, kde jsou podrobnosti o ekologických závazcích a úspěších společnosti BenQ.

Obsah

Důležité bezpečnostní informace 11
Provozní teplota 12
Baterie 13
Elektrická bezpečnost 14
O vašem telefonu 15
Kontrola obsahu balení 15
Pohled zepředu 16
Pohled zezadu 18
Nastavení telefonu 20
Odstranění zadního krytu 20
Vložení karty Micro SIM 21
Vložení karty Micro SD 22
Nasazení zadního krytu 23
Dobíjení telefonu 24
Zapnutí/vypnutí telefonu 25
Používání dotykové obrazovky 26
Klepnutí/dotyk 26
Přetažení 26
Přejetí 27
Přiblížení a oddálení (při procházení Webem nebo prohlížení obrázků) 28
Pohyb na základní obrazovce 29
Uspořádání základních obrazovek 31

Kontrola upozornění 33
Použití rychlých nastavení 34
Uspání telefonu 36
Probuzení telefonu a odemknutí obrazovky 36
Pohyb na obrazovce uzamknutí 37
Zobrazení widgetů přidaných na obrazovku uzamknutí 38
Změna pořadí widgetů obrazovky uzamknutí 38
Odstranění widgetu obrazovky uzamknutí 38
Nastavení připojení k internetu 39
Připojení k síti WLAN 39
Zapnutí mobilního datového připojení telefonu 40
Přidání účtů 41
Synchronizování účtu 41
Odstranění účtu 42
Správa dat o poloze 43
Zadávání a úpravy textu 45
Používání klávesnice Google 45
Zadávání slov zápisem pomocí gest 45
Přesun kurzoru 45
Kopírování a vkládání textu 46
Telefonování 47
Použití číselníku 47
Používání hlavní obrazovky aplikace Telefon 48
V případě přicházejícího hovoru 49

Správa kontaktů 50
Sdílení kontaktů 51
Import/export kontaktů 51
Posílání textových nebo multimediálních zpráv 53
Procházení Webem 54
Odeslání e-mailu 56
Připojení telefonu k počítači 58
Připojení telefonu k dalším zařízením 59
Bluetooth 59
Připojení k zařízení Bluetooth 59
WLAN Direct 60
Tethering a přenosný hotspot 61
Tethering USB 62
Přenosný hotspot WLAN 62
Nastavení hotspotu WLAN 62
Tethering Bluetooth 63
Bezdrátová obrazovka 64
Připojení k síťové tiskárně 64
Použití aplikace Fotoaparát 65
Použití hledáčku fotoaparátu (v režimu Auto) 65
Zaznamenávání videa 67
Použití dalších režimů zachytávání 68
Nastavení fotoaparátu 71
Zobrazení zachycených fotografií/videí 71

Správa obrázků a videí 72
Správa stažených souborů 73
Nastavení aktuálního data a času 74
Použití aplikace Hodiny 75
Nastavení budíku 75
Zobrazení aktuálního data a času 76
Nastavení časovače 76
Používání stopek 77
Další nastavení 77
Optimalizace baterie telefonu 77
Nastavení režimu spánku 78
Správa napájení 79
Přizpůsobení displeje telefonu 81
Spořič 82
Správa úložišť telefonu 83
Ochrana telefonu 84
Zálohování a resetování telefonu 87
Zjištění informací o telefonu 89
Aktualizace operačního systému vašeho telefonu 90
Řešení problémů 91
Napájení/baterie 91
Dotyková obrazovka 92
Připojení k internetu 93
Systém/aplikace telefonu 94
Ostatní 95

Důležité bezpečnostní informace

Před používáním tohoto telefonu si pečlivě přečtěte bezpečnostní instrukce. Pokud tyto instrukce nedodržíte, může dojít k poškození nebo ztrátě osobního vlastnictví, tělesnému poranění nebo i ke smrti.

- Při řízení vozidla netelefonujte s telefonem v ruce.
- Při řízení vozidla nikdy nepište textové zprávy.
- Nepoužívejte telefon na čerpacích stanicích.
- Telefon vypněte v blízkosti výbušných materiálů a tekutin.
- Telefon vypněte podle instrukcí v letadlech a na letištích.
- Telefon vypněte podle instrukcí v nemocnicích a léčebných zařízeních.
- Nedívejte se přímo do blesku telefonu.
- Svůj telefon a jeho příslušenství chraňte před dětmi. Malé díly mohou způsobit udušení.
- Nepřibližujte telefon ke kardiostimulátorům a elektronickým zdravotnickým zařízením.
- Používejte pouze originální, schválené příslušenství.
- Nevhazujte telefon do ohně.
- Telefon nerozebírejte.
- Vyhýbejte se kontaktu s magnety.

- Vyhýbejte se kontaktu s tekutinami. Uchovávejte telefon v suchu.
- Nevystavujte telefon extrémním teplotám.
- Nespoléhejte se na telefon s nouzovou komunikací.
- Když používáte reproduktor, nedržte telefon v blízkosti ucha. Váš telefon může vytvářet hlasité zvuky a může vám poškodit sluch.

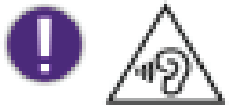

Poškození sluchu předejdete tím, že nebudete poslouchat hlasité zvuky (nad 100 dB) po dlouhou dobu (více než 30 minut).

Provozní teplota

Telefon používejte při okolních teplotách od–10 °C do 40 °C.

Baterie

- Používejte pouze dodanou nebo schválenou baterii. Používání neschválené baterie může způsobit explozi telefonu a vážné škody na majetku nebo zdraví.
- K nabíjení baterie používejte pouze dodanou nebo schválenou nabíječku.
- Baterii nezkratujte propojováním kladného (+) a záporného (–) pólu kovovými objekty. Baterie pak může vytvářet teplo, v důsledku kterého může dojít k popálení nebo poškození majetku.
- Baterii nerozebírejte ani ji nevhazujte do ohně, protože může explodovat.



Baterie ve vašem telefonu není vyjímatelná. Nepokoušejte se baterii vyjmout.

Elektrická bezpečnost

- Používejte pouze nabíječku dodanou s telefonem. Používání neschválené nabíječky může způsobit závadu a nebezpečí.
- Nabíječku zapojte do odpovídající elektrické zásuvky a zdroje napájení. Napěťové požadavky jsou na balení produktu.
- Na nabíječku ani kabel USB nepokládejte těžké objekty.
- Během dobíjení zajistěte dobrou ventilaci. Nezakrývejte nabíječku papírem ani jinými objekty, které sníží chlazení. Nepoužívejte nabíječku, když je uvnitř přepravního pouzdra.
- Nepoužívejte nabíječku ve velmi vlhkém prostředí.
- Nabíječky se nikdy nedotýkejte mokrýma rukama.
- Nepoužívejte nabíječku ani kabel USB, když jsou poškozené nebo nalomené.
- Nepokoušejte se nabíječku opravit. Je-li nabíječka poškozena nebo vystavena velké vlhkosti, nahraďte ji. Pro pomoc a údržbu můžete využít také svého prodejce nebo servisní centrum BenQ.

O vašem telefonu

Kontrola obsahu balení

Rozbalte výrobek a zkontrolujte, že jsou následující položky součástí balíčku. Pokud něco chybí nebo je poškozené, okamžitě se obraťte na místo nákupu.

- Chytrý telefon T3 x 1 (s nevyjímatelnou baterií)
- Nabíječka x 1
- Kabel USB x 1
- Náhlavní sada x 1
- Stručný průvodce x 1
- Leták s informacemi o záruce x 1

Dostupné příslušenství závisí na zemi/oblasti.

Pohled zepředu

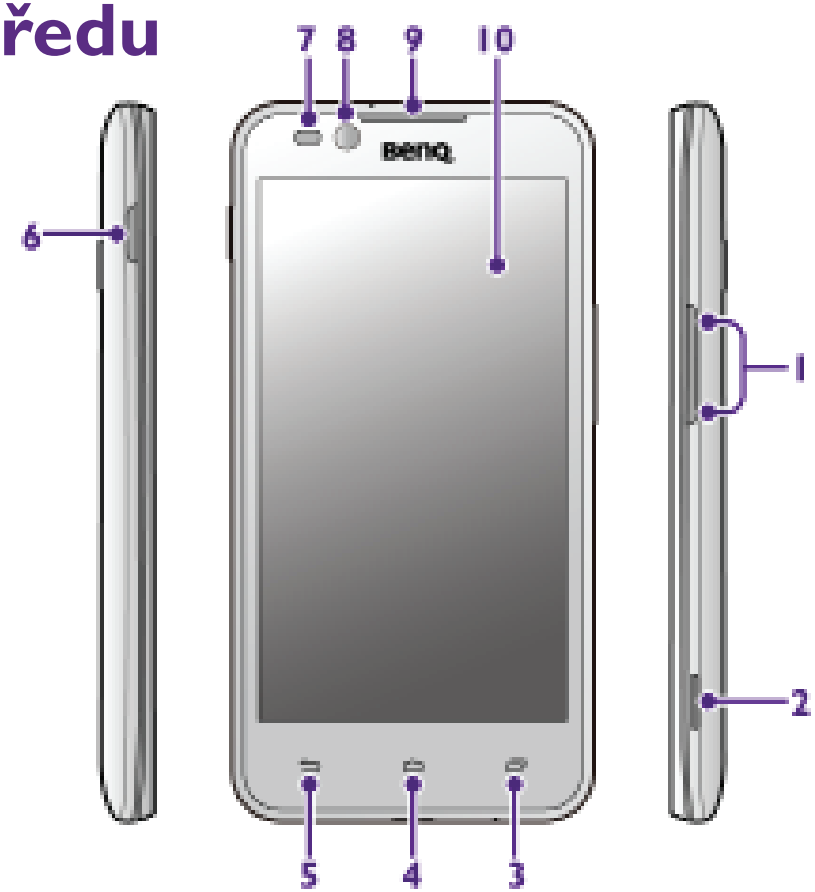

1	Tlačítka zvýšení a snížení hlasitosti	Pro úpravu hlasitosti nebo přepnutí na vibrační či tichý režim.
2	Zářez v krytu	Pro odstranění zadního krytu.

3	Tlačítko posledních aplikací	Dotykem si otevřete seznam naposledy použitých aplikací. Dotykem a přidržením si otevřete dostupné nabídky.
4	Tlačítko Domů	Dotykem se vrátíte na předchozí nebo hlavní (domovskou) obrazovku. Dotykem a přidržením si otevřete **Google Now**.
5	Tlačítko Zpět	Stiskem přejdete na předchozí obrazovku nebo zavřete klávesnici na obrazovce.
6	Tlačítko zapnutí	Stiskem a přidržením telefon zapnete. Stiskem vypnete/zapnete displej. Stiskem a přidržením **Vypnout** telefon vypnete, přejdete do **režimu letadla** nebo přepnete na vibrační či tichý režim. Zapnutím **režimu letadla** vypnete všechna spojení WLAN, mobilních sítí a Bluetooth.
7	Snímače přiblížení a okolního světla	Snímač přiblížení: Vypíná automaticky displej, když telefon při hovoru přiblížíte k uchu. Snímač okolního světla: Ovládá jas displeje podle okolního světla.
8	Přední fotoaparát	Zaznamenává fotografie a videa.
9	Sluchátko	Používá se pro poslech hlasových hovorů.
10	Dotyková obrazovka	Dotykem používáte prvky zobrazené na displeji.

Pohled zezadu

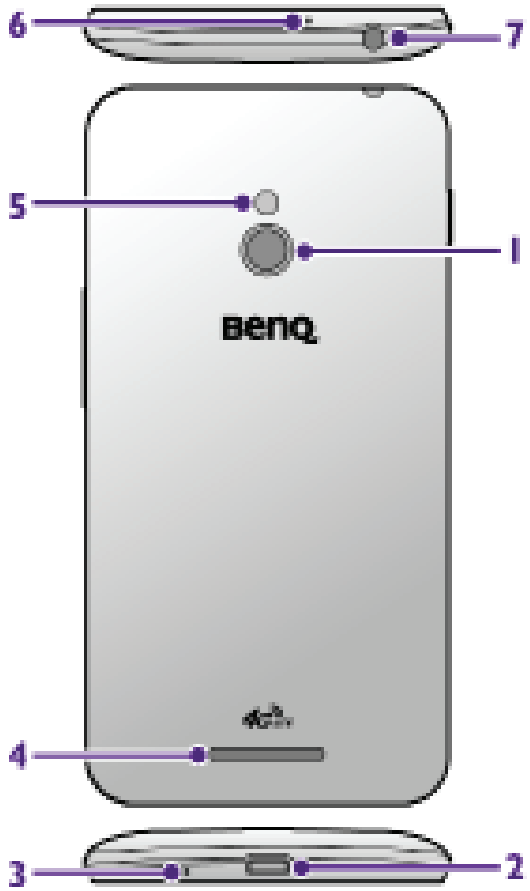

1	Zadní fotoaparát	Zaznamenává fotografie a videa.

2	Port Micro USB	Pro připojení kabelu USB k přenosu dat do počítače a z něj. Pro připojení kabelu USB a nabíječky při dobíjení telefonu.
3	Hlavní mikrofon	Používá se při hlasových hovorech.
4	Reproduktor	Pro poslech hudby nebo volání hands-free. Aby nedošlo k poškození sluchu, tak při používání reproduktoru nedávejte telefon blízko k uchu.
5	Blesk fotoaparátu	Vytváří blesk při záznamu fotografií a videí.
6	Pomocný mikrofon	Pomocný mikrofon přijímá okolní hluk v hlučném prostředí. Požadovaný zvuk se zaznamenává v hlavním mikrofonu.
7	Konektor sluchátek	Po připojení dodané náhlavní sady můžete poslouchat hudbu, rádio FM a uskutečňovat hlasové hovory. Poškození sluchu zabráníte tím, že nebudete poslouchat hlasité zvuky (nad 100 dB) po dlouhou dobu (více než 30 minut).

Nastavení telefonu

Odstranění zadního krytu

Vložte nehet do drážky **(a)** a zvedněte zadní kryt **(b a c)**.

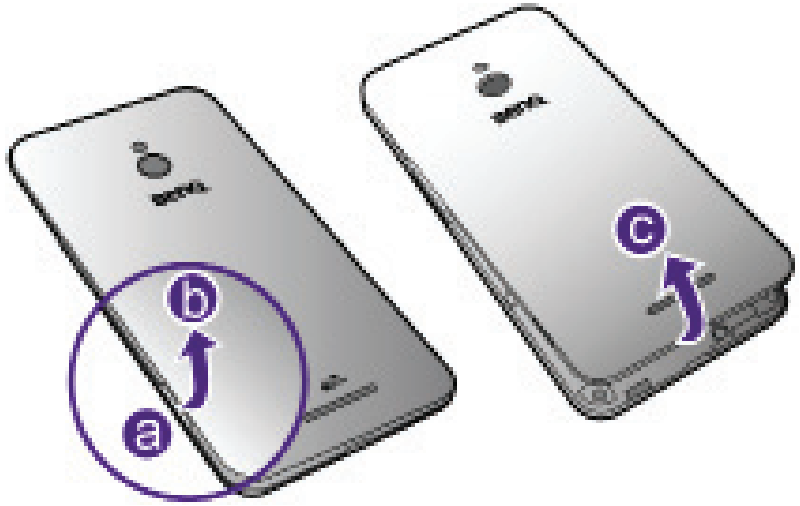

Vložení karty Micro SIM

Otočte kovové kontakty směrem dolů, nastavte kartu Micro SIM ke značce vedle slotu pro kartu a plně kartu zasuňte do slotu tak, aby zapadla na místo.

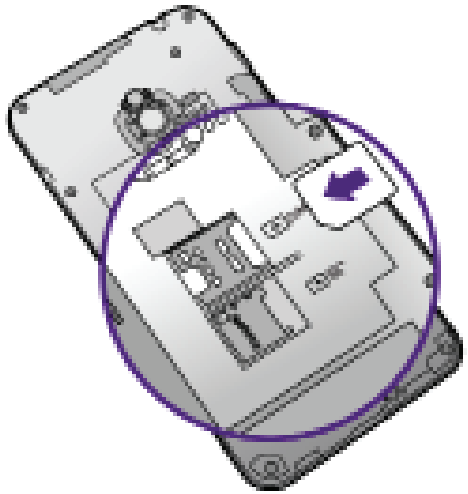

Nepoužívejte kartu Nano SIM ani adaptér karty SIM, jinak můžete poškodit svůj telefon nebo kartu SIM.

Vložení karty Micro SD

Otočte kovové kontakty směrem dolů, nastavte kartu Micro SD ke značce vedle slotu pro kartu a plně kartu zasuňte do slotu tak, aby zapadla na místo.

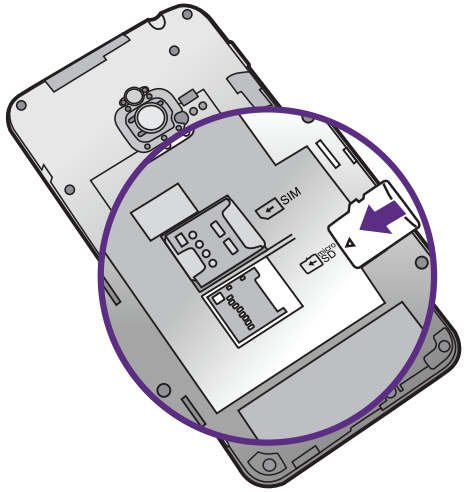

Tento telefon podporuje karty Micro SD až do velikosti 64 GB.

Kartu Micro SD je nutné zakoupit samostatně.

Nasazení zadního krytu

1. Zasuňte zadní kryt do horní části telefonu.
2. Přitiskněte strany a dolní část zadního krytu k telefonu, čímž zadní kryt přichytíte na místo.



Dobíjení telefonu

Při prvním rozbalení telefonu není jeho baterie plně nabitá. Než začnete telefon používat, nechte ji plně dobít.

1. Vložte menší konec kabelu USB do portu Micro USB svého telefonu.
2. Vložte větší konec kabelu USB do síťové nabíječky USB.
3. Zapojte nabíječku USB do elektrické zásuvky.



- : Baterie se nabíjí
- : Baterie je plně nabitá

4. Po dokončení dobíjení odpojte telefon a dobíječku USB.

Plné dobití baterie trvá přibližně 3 až 3,5 hodiny.
Když bude baterie příliš vybitá, telefon se automaticky vypne.
Typ zástrčky dobíječky závisí na zemi/oblasti.

Baterie ve vašem telefonu není vyjímatelná. Nepokoušejte se baterii vyjmout.
Používejte pouze originální, schválené příslušenství. Používání neschválených dobíječek nebo kabelů může způsobit explozi baterie či poškození telefonu.

Zapnutí/vypnutí telefonu

- Zapnutí: Stiskněte a přidržte tlačítko zapnutí (Power).
- Vypnutí: Stiskněte a přidržte tlačítko zapnutí (Power) > klepněte na **Vypnout** > **OK**.

Při prvním zapnutí telefonu vyberte jazyk a klepněte na ▶. Podle instrukcí na obrazovce dokončete proces prvního nastavení, což vyžaduje připojení WLAN nebo mobilní datové připojení. Viz „Nastavení připojení k Internetu“ na straně 40.

Používání dotykové obrazovky

Klepnutí/dotyk

Jemně se dotkněte obrazovky, chcete-li vybrat položku nebo provést nějakou akci.

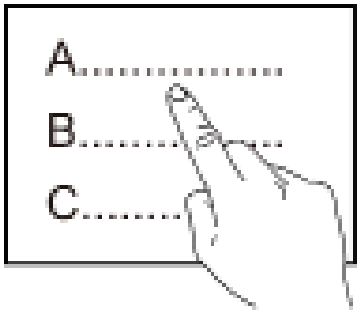

Přetažení

Dotkněte se položky a přidržte ji. Přetáhněte ji do nové pozice.

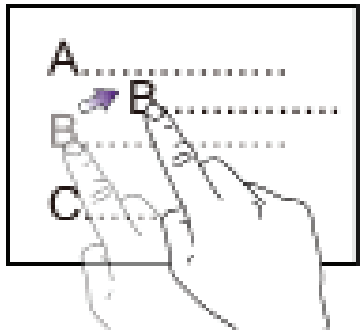

Přejetí

Rychle přejeďte prstem přes povrch displeje.

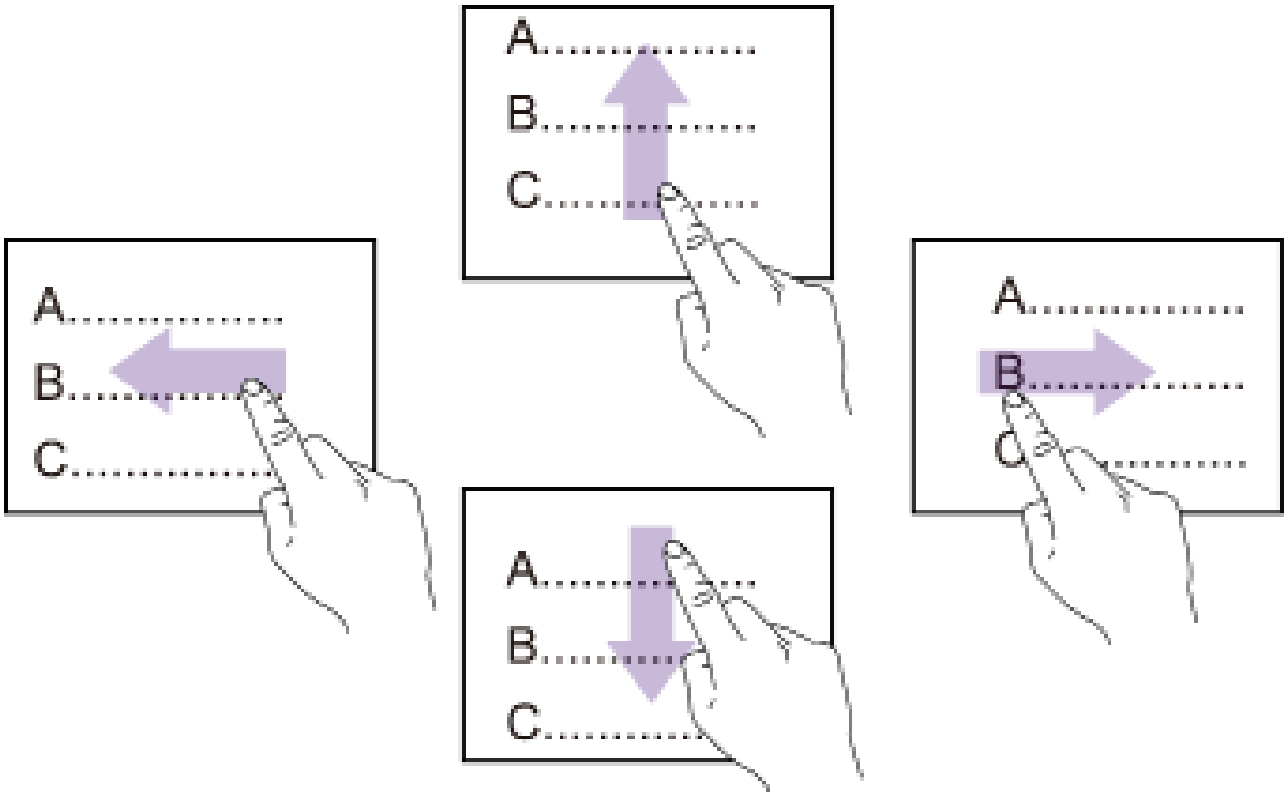

Přiblížení a oddálení (při procházení Webem nebo prohlížení obrázků)

Proveďte jedno z následujícího:

- Na displej rychle dvakrát klepněte.

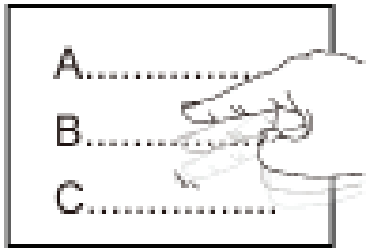

- Dotkněte se displeje dvěma prsty a ty dejte k sobě nebo od sebe.

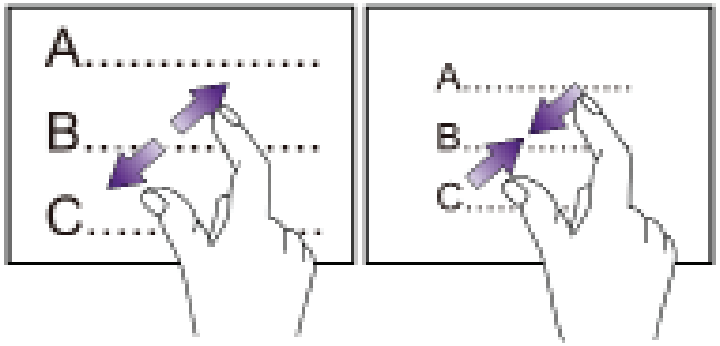

Pohyb na základní obrazovce

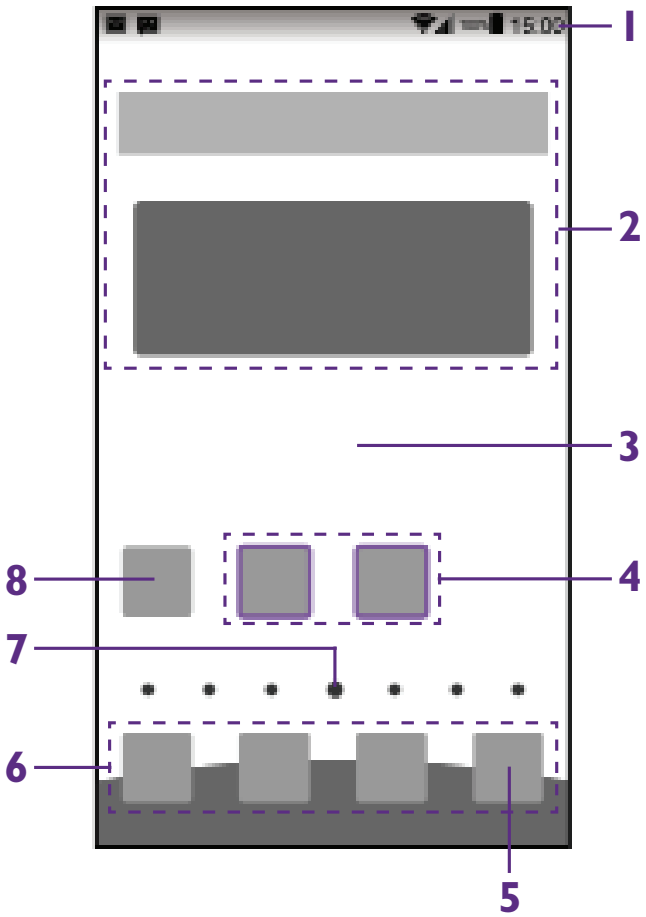

1. **Stavový řádek**: Vlevo ukazuje upozornění a vpravo pak stavové ikony a aktuální čas.
2. **Widget**: Malá aplikace poskytující užitečné funkce a informace na základní obrazovce.
3. **Základní obrazovky**: Mezi základními (domovskými) obrazovkami se přesunujete přejetím prstem doleva nebo doprava.
4. **Složka**: Uchovává aplikace a slouží k jejich uspořádání.
   Vytváření složek: Přidržte a přetáhněte ikonu nějaké aplikace. Umístěte tuto ikonu nad jinou ikonu.
5. **Nováček** (New Comer): Zde se zobrazují vaše poslední instalované aplikace.
6. **Panel oblíbených**: Zde můžete mít rychle přístupné své oblíbené aplikace. Přejetím doleva nebo doprava se zobrazí další prostor pro přidání více aplikací do panelu.

7. **Indikátor základní obrazovky:** Označuje počet základních obrazovek a aktuální základní obrazovku.
8. **Ikona aplikace**
   - Otevření aplikace: Klepněte na ikonu aplikace.
   - Přesunutí ikony: Ikonu přidržte. Po posunutí ji uvolněte na jiné pozici.
   - Odstranění a odinstalování aplikace: Přidržte ikonu dané aplikace. Přesuňte ikonu nad  a uvolněte ji.

Rozmístění základní obrazovky a předem nahrané aplikace se mohou lišit podle verze softwaru a země/oblasti.

Systémové aplikace nelze odinstalovat.

Nové aplikace si můžete stáhnout pomocí **Play Store**.

Ke správě aplikací slouží  **Nastavení** (Settings) > **Aplikace** (Apps).

Chcete-li prodloužit výdrž baterie, můžete zavřít nepoužívané aplikace:

1. Klepnutím na  si zobrazte náhledy naposledy použitých aplikací.
2. Odsuňte aplikace, které nepoužíváte.

Uspořádání základních obrazovek

Dotykem a přidržením  si otevřete nabídku.

Režim úprav

- Přidání widgetů: Procházejte widgety v dolní části. Přidržte nějaký widget a přetáhněte jej na místo, kde se má na základní obrazovce objevit.
- Přidání dalších základních obrazovek: Přejeďte na obrazovku zcela vlevo nebo vpravo a klepněte na .

 Můžete také klepnout na prázdnou oblast a přidržet ji, čímž aktivujete **režim úprav**.

Tapeta

Vyberte tapetu základní obrazovky z dostupných zdrojů.

Hledání

Potřebné informace získáte hledáním po otevření **Google Now**.

Abyste mohli s **Google Now** pracovat, musíte se přihlásit ke svému účtu Google.

Náhled

- Změna centrální základní obrazovky: Klepněte na na náhledu základní obrazovky.
  Na náhledu centrální základní obrazovky se objeví .
- Klepnutím na náhled základní obrazovky rychle přejdete na potřebnou obrazovku.
- Přidání dalších základních obrazovek: Klepněte na náhled se zobrazeným .
- Změna pořadí základních obrazovek: Přidržte náhled základní obrazovky a přetáhněte jej na novou pozici.

Nastavení

Po otevření aplikace **Nastavení** (Settings) můžete měnit nastavení telefonu.

Základní nastavení

Pro změnu nastavení základních obrazovek.

Kontrola upozornění

Když stavový řádek ukazuje upozornění, přejeďte s ním směrem shora směrem dolů, aby se otevřel panel upozornění:

- Klepnutím na upozornění si otevřete přiřazenou aplikaci.
- Chcete-li rozbalit nebo sbalit upozornění na e-mail, můžete přes upozornění přejet svislým směrem.
- Odstranění upozornění: Přejeďte s upozorněním pryč doleva nebo doprava; klepnutím na  odstraňte všechna upozornění.



Panel upozornění můžete skrýt přejetím zdola nahoru nebo klepnutím na  či .

Použití rychlých nastavení

Rychlá nastavení (Quick Settings) využijte k rychlému zapnutí/vypnutí WLAN a mobilních dat, nastavení jasu a pro přístup k aplikaci **Nastavení** i k dalším prvkům.

1. Otevření Rychlých nastavení:
   - Přejetím dolů si otevřete panel upozornění a klepněte na  nahoře,

   nebo

   - přejeďte dolů dvěma prsty z horní části jakékoli obrazovky.

2. Přejíždějte po obrazovce rychlých nastavení nahoru a dolů a klepnutím na ikonu nastavení daný prvek zapněte/vypněte nebo nastavení změňte.

Změna nastavení nabízených v rámci Rychlých nastavení:

1. Klepnutím na  aktivujete režim úprav.
2. Klepnutím vyberte nastavení, které se mají zobrazovat v Rychlých nastaveních.
3. Klepnutím na  ukončete režim úprav.

V Rychlých nastaveních klepněte na  vpravo nahoře, čímž se vrátíte na panel upozornění.

Uspání telefonu

- Stiskem tlačítka zapnutí (napájení) můžete vypnout displej a telefon uspat.
- Když je telefon zapnutý a po zadanou dobu jej nepoužíváte, displej se automaticky vypne a telefon přejde do režimu spánku.

Chcete-li nastavit, jak dlouho se má čekat před přechodem do režimu spánku, klepněte na  **Nastavení** > **Displej** > **Spánek** (Sleep).

Probuzení telefonu a odemknutí obrazovky

1. Displej aktivujete stiskem tlačítka zapnutí (Power). Objeví se obrazovka uzamknutí.
2. Přejeďte pryč s ikonou zámku .

Pohyb na obrazovce uzamknutí

Můžete použít widgety a spustit aplikaci **Fotoaparát** (Camera) přímo z obrazovky uzamknutí, aniž byste ji museli nejprve odemykat.

Spuštění fotoaparátu z obrazovky uzamknutí

Přejeďte zleva směrem k pravému okraji obrazovku uzamknutí. Objeví se hledáček fotoaparátu.

Přidání widgetů na obrazovku uzamknutí

1. Chcete-li aktivovat funkci widgetů na obrazovce uzamknutí, zvolte  **Nastavení** > **Zabezpečení** (Security) > **Aktivovat widgety** (Enable widgets).
2. Jakmile se objeví obrazovka uzamknutí, přejeďte doprava směrem z levého okraje obrazovky uzamknutí.
3. Klepněte na ikonu plus . Objeví se seznam widgetů.

4. Klepněte na widget, který chcete přidat na obrazovku uzamknutí.

Zobrazení widgetů přidaných na obrazovku uzamknutí

Jakmile se objeví obrazovka uzamknutí, přejeďte doprava směrem z levého okraje obrazovky uzamknutí, aby se zobrazil požadovaný widget.

Změna pořadí widgetů obrazovky uzamknutí

1. Dotkněte se widgetu a přidržte jej.
2. Widget přetáhněte a uvolněte jej na nové pozici.

Odstranění widgetu obrazovky uzamknutí

1. Dotkněte se widgetu a přidržte jej.
2. Přetáhněte jej na **X Odstranit** (Remove) a uvolněte.

Nastavení připojení k internetu

Abyste mohli procházet Webem, posílat e-maily a provádět další činnosti on-line, potřebujete připojení WLAN (bezdrátová místní síť, podporováno IEEE 802.11 b/g/n) nebo mobilní datové připojení.

Připojení k síti WLAN

Dostupnost a síla signálu WLAN závisí na vzdálenosti a objektech, kterými musí signál WLAN proniknout, jako jsou budovy nebo stěny mezi místnostmi.

1. Klepněte na  **Nastavení** > **BEZDRÁTOVÁ PŘIPOJENÍ A SÍTĚ** (WIRELESS & NETWORKS).
2. Síť WLAN zapnete přesunutím posuvníku: . Váš telefon vyhledá a zobrazí dostupné sítě **WLAN**.
3. Klepněte na **WLAN**.

4. Klepnutím se připojte k síti WLAN. Pro připojení k zabezpečené síti označené jako  musíte zadat heslo; pak klepněte na **Připojit** (Connect).
5. Když stavový řádek nahoře zobrazí , proběhlo připojení vašeho telefonu k WLAN úspěšně.

Zapnutí mobilního datového připojení telefonu

Klepněte na  **Nastavení** > **Další** (More...) > **Mobilní sítě** (Mobile networks) > vyberte **Datové přenosy aktivovány** (Data enabled).



Podle poskytovatele služeb může dojít k tomu, že se po instalaci karty Micro SIM do telefonu automaticky aktivuje mobilní datové připojení.



Když je k dispozici připojení WLAN i mobilní datové připojení, bude telefon používat připojení WLAN a nikoli mobilní datové připojení.

Využívání mobilního datového připojení může znamenat dodatečné poplatky za datové služby. Kontaktujte svého poskytovatele služeb a vyberte vhodný datový tarif.

Přidání účtů

Použití určitých aplikací, jako jsou **E-mail** nebo **Play Store**, vyžaduje nastavení osobního účtu v telefonu a přihlášení k němu.

1. Klepněte na  **Nastavení** > **ÚČTY** (ACCOUNTS) > **Přidat účet** (Add account).

2. Klepněte na typ účty, který chcete přidat.

Zvolte **Firemní** (Corporate), chcete-li nastavit účet Exchange.

---

3. Podle instrukcí na obrazovce zadejte informace o účtu.

Synchronizování účtu

1. Klepněte na  **Nastavení** > **ÚČTY** > typ účtu (např. **Google**).

2. Klepněte na svůj účet., **Google**).
3. Klepnutím vyberte druhy dat, které si přejete automaticky synchronizovat (např. **Gmail** nebo **Kontakty**). Klepnutím na ⋮ > **Synchronizovat nyní** můžete manuálně synchronizovat vybrané druhy dat.

Odstranění účtu

1. Klepněte na  **Nastavení** > **ÚČTY** > typ účtu (např. **Google**).
2. Klepněte na svůj účet.
3. Klepněte na ⋮ > **Odstranit účet** (Remove account).

Správa dat o poloze

Můžete nechat svůj telefon, aby shromažďoval údaje o vaší poloze z WLAN, mobilních sítí satelitů GPS a služby zjišťování polohy Google.

Pokud dokážou odhadnout vaši polohu, mohou aplikace s oprávněním k využívání údajů o poloze využít tato data a poskytovat místní služby, jako je předpověď počasí, dopravní situace atd.



Máte-li z hlediska údajů o poloze obavy o soukromí či bezpečnost, vypněte shromažďování údajů o poloze.

Když shromažďování údajů o poloze vypnete, nemusejí být prvky vyžadující přístup k datům o poloze k dispozici či plně funkční.

Zapnutí shromažďování údajů o poloze:

1. Klepněte na  **Nastavení** > **Poloha** (Location)
2. Zapněte posuvník **Poloha**: .
3. Klepněte na **Režim** (Mode).
4. Výběrem režimu polohy určete, které zdroje bude telefon využívat ke zjištění vaší polohy.

Volbou režimu **Úspora baterie** (Battery saving) necháte telefon odhadovat polohu pomocí energeticky nenáročných zdrojů, jako je WLAN a mobilní sítě.

Aby bylo možné zjišťovat polohu pomocí GPS, je nutný výhled na oblohu; zároveň se bude spotřebovávat více energie z baterií.

Zadávání a úpravy textu

Používání klávesnice Google

Když klepnete na textové políčko, kam chcete zadat text, objeví se **klávesnice Google**.

Zadávání slov zápisem pomocí gest

1. Na klávesnici přejeďte prstem přes písmenka slova, které chcete zadat.
2. Jakmile se dané slovo zobrazí v plovoucím náhledu nebo uprostřed pruhu návrhů, prst uvolněte. Jedno ze slov v pruhu návrhů vyberte klepnutím.

Přesun kurzoru

Klepněte na místo, kde chcete textové políčko upravit, nebo přesuňte zarážku kurzoru .

Kopírování a vkládání textu

1. Vyberte text: Vybraný text přidržte nebo na něj dvojitě klepněte.
2. Jakmile se vybraný text zvýrazní, můžete výběr změnit přetažením zarážek .
3. Jakmile se vybraný text zvýrazní, objeví se tlačítka editace textu:
   -  : Vybrat veškerý text
   -  : Vložit
   -  : Vyjmout
   -  : Kopírovat
   -  : Odeslat vybraný text pomocí nabídnutých aplikací.
   -  : Vyhledat na Webu informace o vybraném textu.

Telefonování

Klepněte na  **Telefon** (Phone).

Použití číselníku

- Klepnutím na tlačítka číselníku zadejte telefonní číslo.
- Chcete-li telefonovat mezistátně, přidržte , čímž zadáte znak „+“.
- Číslo vytočte klepnutím na .
- Jakmile máte číselníkem zadané telefonní číslo, můžete jej klepnutím na  přidat do svého seznamu kontaktů. Můžete klepnout na existující kontakt a přidat k němu dané číslo nebo můžete zvolit **VYTVOŘIT NOVÝ KONTAKT** (CREATE NEW CONTACT) a číslo přidat jako nový kontakt.

Používání hlavní obrazovky aplikace Telefon

Klepnutím na skryjte číselník a zobrazte si hlavní obrazovku.

- Chcete-li najít nějaký kontakt, zadejte jméno nebo telefonní číslo do panelu hledání nahoře. Chcete-li využít hlasové hledání, klepněte na a řekněte název kontaktu nebo telefonní číslo.
- Rychlého vytočení docílíte klepnutím na obrázek kontaktu z oblíbených (označených hvězdičkou), často používaných kontaktů nebo nedávných hovorů.
- Všechny kontakty si zobrazíte klepnutím na **Všechny kontakty** (All contacts).
- Klepněte na : Zobrazení historie volání.
- Klepněte na : Otevření číselníku.
- Klepněte na > **Nastavení**: Úprava nastavení volání.

V případě přicházejícího hovoru

Klepněte na a přidržte , pak přesuňte nad:

- : Přijmout hovor.
- : Odmítnout hovor.
- : Pokud nemůžete odpovědět, klepněte na zprávu, která se má odeslat volajícímu.

Pokud jste zvolili **Nastavení** > **Gesta** (Gesture) > **Ztišit otočením** (Flip to silence), můžete telefon obrátit (například na stole) a ztišit tak vyzvánění příchozího hovoru.

Správa kontaktů

Klepněte na **Lidé** (People).

- Chcete-li se pohybovat mezi těmito zobrazeními kontaktů, posunujte obrazovku vodorovně nebo klepněte na tyto karty:
  - : Lidé, s nimiž často hovoříte nebo jsou hvězdičkou označeni jako oblíbení.
  - : Všechny kontakty.
  - : Skupiny kontaktů ve vašich účtech.
- Klepnutím na / přidáte nové kontakty/vytvoříte skupiny volajících.

Máte-li na telefonu účet typu Exchange (firemní) nebo Google, můžete vybrat uložení a synchronizaci nového kontaktu s účtem.

Kontakty, u nichž zvolíte uložení do telefonu nebo na kartu Micro SIM, se nebudou synchronizovat.

- Klepnutím na můžete hledat kontakty.

Sdílení kontaktů

Své kontakty můžete poslat dalším lidem pomocí **e-mailu** nebo dostupných aplikací pro sdílení, které máte na telefonu instalované.

1. Klepněte na ⋮ > **Sdílet** (Share).
2. Vyberte kontakty ke sdílení s ostatními > **OK**.
3. Vyberte aplikaci, která se použije k odeslání kontaktů.

Import/export kontaktů

1. Klepněte na ⋮ > **Import/export**.
2. Vyberte z následujících akcí:

Importovat z karty SIM

Kontakty uložené na kartě Micro SIM se zkopírují do vašeho účtu nebo telefonu.

Exportovat na kartu SIM

Kontakty uložené na vašem telefonu nebo účtu se zkopírují na kartu Micro SIM.

Importovat z karty SD

Kontakty uložené jako soubory vCard na vaší kartě Micro SD nebo v interním úložišti se zkopírují do vašeho účtu, telefonu nebo na kartu Micro SIM.

Exportovat na kartu SD

Kontakty se zkopírují jako soubory vCard a uloží se na vaši kartu Micro SD nebo do interního úložiště telefonu.

Sdílení viditelných kontaktů

Viditelné kontakty můžete sdílet prostřednictvím aplikací pro sdílení, jak je máte na telefonu instalované.

Posílání textových nebo multimediálních zpráv

Klepněte na  **Zprávy** (Messaging).

1. Klepněte na .
2. Zadejte mobilní číslo nebo jméno kontaktu do textového políčka **Komu** (To). Můžete také klepnout na  a vybrat příjemce ze svého seznamu kontaktů.
3. Klepněte do políčka **Napište zprávu** (Type message) a sestavte svou zprávu.
4. Klepněte na : Přidejte položky médií.
5. Klepněte na : Odešlete zprávu.

Procházení Webem

Procházení Webem vyžaduje připojení WLAN nebo mobilní datové připojení.
Viz „Nastavení připojení k Internetu“ na straně 40.

Klepněte na  **Prohlížeč** (Browser).

- Na webovou stránku přejdete tak, že zadáte její adresu do adresového řádku v horní části displeje; můžete také zadat klíčová slova při hledání informací na Webu.
- Posun na webové stránce: Po obrazovce přejeďte nebo ji přetáhněte.
- Přiblížení: Dotkněte se dvěma prsty displeje a roztáhněte je od sebe nebo k sobě, případně na displej dvakrát klepněte.

Přiblížení je k dispozici, pouze je-li webová stránka nahraná v desktopovém zobrazení. Chcete-li změnit webovou stránku z mobilního na desktopové zobrazení, klepněte na ⋮ > **Verze webu pro PC** (Request desktop site).

- Klepněte na : Zobrazí okna a přepíná se mezi nimi.
- Klepněte na : Otevře nové okno.
- Klepněte na : Zobrazí oblíbená sídla, záložky, historii procházení a uložené webové stránky.
- Klepněte na : Obnovení, přeposlání, otevření záložek, uložení aktuální stránky do záložek a přístup k dalším možnostem a nastavením.

Odeslání e-mailu

Abyste mohli poslat e-mail, potřebujete:

1. Připojit svůj telefon k síti WLAN nebo mobilní datové síti. Viz „Nastavení připojení k Internetu“ na straně 40.
2. Nastavit e-mailový účet na telefonu. Viz „Přidávání účtů“ na straně 42.

1. Klepněte na  > **E-mail**.
2. Klepnutím na kartu svého e-mailového účtu vlevo nahoře si otevřete seznam účtů/složek e-mailů.
3. Máte-li na telefonu více účtů, vyberte jeden z nich.
4. Klepnutím na  si otevřete obrazovku editace e-mailu.
5. Zadejte e-mailovou adresu příjemce a předmět.

Můžete klepnout na  a vybrat příjemce ze svého seznamu kontaktů.

6. Sestavte obsah e-mailové zprávy.
7. Chcete-li provést další činnosti, jako přiložit obrázek, klepněte na ⋮ > **Připojit obrázek** (Attach picture).
8. Klepněte na ➤: Odešlete e-mail.

Připojení telefonu k počítači

1. Pro připojení telefonu k počítači použijte dodaný kabel USB.
2. Stáhněte panel upozornění dolů směrem shora.
3. Zvolte **Připojeno jako zařízení médií** (Connected as a media device) > **Zařízení médií** (MTP).
4. Na počítači bude telefon detekován jako zařízení médií. Klikněte na zařízení nebo vyberte akci v zobrazeném okně přenosu dat.

Je-li v telefonu vložená karta Micro SD, objeví se tato a vnitřní paměť telefonu na vašem počítači jako dvě samostatné jednotky. Můžete kliknout na jednotku, u které chcete přenášet soubory mezi telefonem a počítačem.

Chcete-li telefon připojit ke svému počítači jako fotoaparát, zvolte **Připojeno jako zařízení médií** (Connected as a media device) > **Fotoaparát** (PTP). Váš počítač bude detekovat telefon jako fotoaparát. Klepnutím na fotoaparát můžete přenášet snímky z telefonu na počítač.

Během přístupu k datům nepřerušujte spojení USB. Mohlo by dojít ke ztrátě nebo poškození uložených dat.

Připojení telefonu k dalším zařízením

Bluetooth

Telefon můžete připojit k jinému zařízení Bluetooth a přenášet soubory; můžete také připojit náhlavní sadu Bluetooth a telefonovat nebo poslouchat hudbu.

Využívání funkcí, které vyžadují připojení Bluetooth, může spotřebovávat více energie baterií. Chcete-li prodloužit výdrž baterie, vypněte spojení Bluetooth, když je nevyužíváte.

Připojení k zařízení Bluetooth

Maximální vzdálenost mezi dvěma propojenými zařízeními Bluetooth je 8 metrů.

1. Klepněte na  **Nastavení**.
2. Zapněte posuvník **Bluetooth**: .

3. Klepněte na **Bluetooth**. Váš telefon vyhledá a zobrazí identifikátory všech dostupných zařízení Bluetooth v dosahu.

Má-li být váš telefon viditelný pro zařízení Bluetooth v blízkosti, klepněte na název svého telefonu, aby byl **Viditelný všem okolní zařízení Bluetooth** (Visible to all nearby Bluetooth devices).

4. Klepněte na identifikátor zařízení Bluetooth, se kterým chcete telefon spárovat.
5. Potvrďte zobrazený klíč a klepněte na **Párovat** (Pair). Na druhém zařízení Bluetooth přijměte stejný klíč ke spárování.

Jakmile se váš telefon se zařízením spáruje, zůstanou spárovaná, až dokud je spárování nezrušíte.

Zrušení párování zařízení Bluetooth

Klepněte na  vedle připojeného zařízení, které chcete odpojit > **Zrušit párování** (Unpair).

WLAN Direct

WLAN Direct umožňuje vašemu telefonu připojit se k jinému zařízení přes síť WLAN a pak posílat data jako fotografie na připojené zařízení pomocí aplikace pro sdílení, která je k dispozici na obou zařízeních.

1. Klepněte na **Nastavení**.
2. Zapněte posuvník **WLAN**: .
3. Klepněte na **WLAN**.
4. Klepněte na > **WLAN Direct**. Váš telefon vyhledá a zobrazí dostupná zařízení WLAN Direct.
5. Klepněte na zařízení účet, které chcete připojit.
6. Když toto zařízení přijme vaši pozvánku k připojení, objeví se pod zařízením, jehož připojení jste zvolili, slovo **Připojeno** (Connected).

Tethering a přenosný hotspot

Mobilní datové připojení svého telefonu můžete sdílet přes USB nebo jako přenosný hotspot WLAN.

Klepněte na **Nastavení** > **Další** (More...) > **Tethering a přenosný hotspot.**

Tethering USB

Váš telefon může sdílet své mobilní datové připojení přes USB.

1. Připojte telefon k počítači dodaným kabelem USB.
2. Vyberte **tethering USB**.

Přenosný hotspot WLAN

Svůj telefon můžete přeměnit v přenosný hotspot WLAN, takže další zařízení mohou sdílet mobilní datové připojení telefonu přes síť WLAN.

Nastavení hotspotu WLAN

Máte možnost změnit SSID (název hotspotu) vašeho telefonu, typ zabezpečení a heslo. Další zařízení musejí použít stejné heslo, aby se připojili k hotspotu WLAN vašeho telefonu.

Podle typu sdílení mobilního datového připojení se ve stavovém řádku zobrazí jedna z následujících ikon:

- : Aktivní tethering USB.
- : Aktivní přenosný hotspot WLAN
- : Aktivní tethering USB i hotspot WLAN.

Tethering Bluetooth

Můžete použít **tethering Bluetooth** a sdílet internetové připojení svého telefonu s dalšími spárovanými zařízeními prostřednictvím Bluetooth.

Chcete-li sdílet připojení k internetu svého telefonu přes Bluetooth, budete potřebovat přejít do **Nastavení** > **Bluetooth** a zadat následující nastavení:

1. Spárovat zařízení, s nímž chcete sdílet internetové připojení.
2. Klepnout na vedle spárovaného zařízení a aktivovat profil **sdílení připojení k internetu**.

Když je aktivní tethering Bluetooth, objeví se ve stavovém řádku .

Bezdrátová obrazovka

Váš telefon se může bezdrátově připojit k televizi Miracast nebo monitoru s certifikovaným adaptérem Miracast. Obrazovka vašeho telefonu se pak může zobrazovat na připojeném zařízení.

Další informace získáte v dokumentaci, které je součástí zařízení s certifikací Miracast, které chcete používat se svým telefonem.

1. Klepněte na  **Nastavení** > **Displej** > **Vzdálená obrazovka** (Cast screen) > ⋮.
2. Zvolte **Aktivovat vzdálenou obrazovku** (Enable wireless display).

Připojení k síťové tiskárně

Klepněte na  **Nastavení** > **SYSTÉM** (SYSTEM) > **Tisk** (Print)

Svůj telefon můžete bezdrátově připojit k síťové tiskárně s podporou bezdrátového tisku a pak na ní tisknout obsah uložený v telefonu.

Před tiskem je nutné na telefon instalovat tiskovou službu.

Informace o nastavení tiskárny získáte v dokumentaci, které je součástí tiskárny, jíž chcete používat se svým telefonem.

Použití aplikace Fotoaparát

Klepněte na  **Fotoaparát** (Camera).

Chcete-li otevřít **Fotoaparát** z obrazovky uzamknutí, přejeďte na ní doleva od pravého okraje displeje.

Použití hledáčku fotoaparátu (v režimu Auto)

Zachycení snímku

1. Klepněte na : Přepnutí mezi předním a zadním fotoaparátem.

2. Když používáte zadní fotoaparát, roztažením dvou prstů od sebe nebo jejich posunem k sobě si můžete objekty přibližovat a oddalovat.
3. Zamiřte objektiv na objekt, který chcete zachytit.
4. Jakmile se fotoaparát zaostří na objekt ve vybraném bodu zaostřování, vytvořte snímek klepnutím na .

K zachycení snímku můžete rovněž použít tlačítka zvýšení a snížení hlasitosti.

V režimu zachytávání fotografií vyberte jeden z těchto režimů automatického ostření:

- : Když klepnete na objekt, který chcete zaostřit, fotoaparát se na něj zaměří a pak automaticky vytvoří snímek.
- : Fotoaparát se zaostřuje pouze na objekt, kterého se dotknete na obrazovce. Když je automatické ostření dokončené a zablokované, tak klepnutím na okamžitě vytvořte snímek.

Zaznamenávání videa

1. Klepněte na : Spustí se záznam videa.
2. Klepněte na : Záznam se zastaví.

V režimu záznamu videa vyberte jeden z těchto režimů automatického ostření:

- : Kamera se bude během záznamu automaticky zaostřovat.
- : Umožní vám klepnout na objekt, který chcete během záznamu zaostřit.

 Když zaznamenáváte video, můžete klepnutím na  zachytit snímek.

Use other capture modes

Touch  to choose from the following capture modes:

Fotografie	
Vysoká citlivost	Vylepší citlivost fotoaparátu podle osvětlení, což je vhodné pro fotografování v noci nebo na tmavých místech.
Úsměv	Fotoaparát vytvoří snímek, jakmile hledáček detekuje úsměv na tváři nějaké osoby.
Dávka	Můžete rychle po sobě zaznamenat několik snímků. 1. Stiskem a přidržením  bez uvolnění zachytíte rychle za sebou několik snímků. Snímání ukončete uvolněním . 2. Přejetím se podívejte za zachycené snímky. Dotykem a přidržením náhledů snímků vyberte nebo zrušte výběr fotografií. 3. Klepnutím na **Uložit vybrané** (Save selected) snímky uložte.

Panorama	Můžete vytvořit 360stupňový panoramatický záběr. 1. Vyberte jeden okraj scény, která má být součástí panoramatického záběru. 2. Klepněte na . Pomalu a stálou rychlostí přejíždějte scénou, ze které se má vytvořit panoramatický záběr. 3. Po dosažení konce záběru klepněte na . Fotoaparát obrázek automaticky zpracuje a uloží.
HDR	Režim HDR (vysoký dynamický rozsah – High Dynamic Range) pomáhá zachytit světlé a tmavé detaily objektu a je proto vhodný pro vytváření snímků s osvětlením zezadu.
Časovač	1. Klepnutím na  uprostřed obrazovky nastavíte časovač odpočítávání na 5, 10 nebo 15 sekund. 2. Klepněte na  nebo stiskněte tlačítko zvýšení/snížení hlasitosti. Fotoaparát ukazuje zbývající čas a po jeho vypršení pak vytvoří snímek.

Odstranění šumu	Omezí tmavá a světlá místa na snímku.
EV	Umožňuje zachytit tři snímky s různou úrovní expozice. 1. Klepnutím na  zachytíte tři snímky s těmito hodnotami: EV 0, EV +2, EV -2. 2. Přejetím se podíváte na snímky. Dotykem a přidržením náhledů snímků vyberte nebo zrušte výběr fotografií. 3. Klepnutím na Uložit vybrané (Save selected) snímky uložíte.

Video	
Časosběrný záběr (Timelapse)	Přehrávání videa zaznamenaného v tomto režimu vytvoří efekt rychle plynoucího času, který je hezký u záznamu východu nebo západu slunce, dopravy, růstu rostlin atd.
Zpomalený záběr (Slow Motion)	Umožňuje zaznamenávat zpomalená videa.

Nastavení fotoaparátu

Klepnutím na následující ikony provedete dále popsané operace:

-  Přechod do jiného režimu zachytávání.
-  Konfigurace nastavení fotoaparátu včetně rozlišení, režimu scény, detekce tváří, pokynů, uložení místa, úložiště, obnovení a dalších pokročilých nastavení.
-  Zapnutí blesku.
-  Použít efekty.

Zobrazení zachycených fotografií/videí

1. Na fotografie nebo videa se podíváte, když obrazovku hledáčku odsunete doleva.
2. Chcete-li se vrátit k hledáčku, odsunujte fotografie zpět doprava, až dokud se obrazovka hledáčku neobjeví.

 Na fotografie a videa se rovněž můžete podívat v **Galerii**.

Správa obrázků a videí

1. Klepněte na  > **Galerie**.
2. Klepněte na album > náhled obrázku/videa, čímž si zobrazíte daný obrázek/video. Klepnutím a přidržením náhledu obrázku/videa daný obrázek/video vyberete.
3. Chcete-li obrázek přiblížit nebo oddálit, přitáhněte na něm dva prsty k sobě nebo je posuňte od sebe, případně na obrázek dvakrát klepněte.
4. Klepnutím na tyto ikony akcí můžete spravovat své obrázky/videa:
   - : Návrat do zobrazení alba/náhledů.
   - : Odeslat nebo sdílet obrázky/videa dostupnými aplikacemi.
   - : Upravit obrázek aplikováním efektů nebo nabízenými nástroji.
   - : Odstranit obrázky/videa.
   - : Spravovat a upravovat obrázek.

Chcete-li uložit displej svého telefonu jako obrázek, stiskněte a přidržte současně tlačítka zapnutí (napájení) a snížení hlasitosti. Sejmuté obrazovky najdete v **Galerie** > **Alba** > **Zachycená obrazovka** (Screenshot).

Správa stažených souborů

Klepnutím na  **Stahování** (Downloads) můžete spravovat soubory a položky médií stažené aplikacemi vašeho telefonu.

Stažené soubory jsou uložené na interním úložišti vašeho telefonu.

1. Staženou položku otevřete klepnutím.
2. Klepnutím na  můžete zvolit způsob řazení stažených souborů.
3. Klepnutím a přidržením staženou položku vyberete.

4. Po vybrání položky můžete klepnout na:
   - : Sdílet vybrané položky pomocí aplikací se sdílením.
   - : Vymazat vybrané položky.

Nastavení aktuálního data a času

Klepněte na  **Nastavení** > **Datum a čas** (Date & time).

Datum a čas můžete nastavit manuálně, můžete však také použít mobilní síť jako zdroj času; lze vybrat časovou zónu a zvolit formát zobrazování data a času.

Použití aplikace Hodiny

Klepněte na  **Hodiny** (Clock).

Nastavení budíku

1. Klepněte na .
2. Klepněte na čas uvedený v již vytvořeném budíku nebo klepnutím na  přidejte nový budík.
3. Nastavte čas budíku znázorněným obrázkem hodin a pak klepněte na **Hotovo** (Done).
4. Nastavte zvonění budíku, opakování ve dnech atd.
5. Budík vypnete posunutím přepínače.

Zobrazení aktuálního data a času

1. Klepněte na .
2. Klepnutím na  přidejte hodiny dalších měst z celého světa.

Nastavení časovače

1. Klepněte na .
2. Zadejte odpočítávanou dobu. Klepněte na **SPUSTIT** (START).
3. Při odpočítávání:
   - Klepněte na : Přidání další minuty.
   - Klepněte na obrázek časovače: Pozastavení/spuštění časovače. Když je časovač pozastavený, můžete jej resetovat klepnutím na .
   - Klepněte na : Odstranění aktuálního časovače.

Používání stopek

1. Klepněte na .
2. Klepnutím na obrázek stopky spusťte nebo pozastavte.
3. Chcete-li na běžících stopkách získat mezičas, klepněte na .

Další nastavení

Optimalizace baterie telefonu

Těmito nastaveními můžete prodloužit výdrž baterie telefonu.

Nižší jas displeje

1. Klepněte na  **Nastavení** > **Displej** > **Jas** (Brightness)
2. Klepnutím nebo přetažením barevné lišty nastavte snížený jas.

Volba **Automatická úroveň** (AUTO) umožní snímači okolního světla vašeho telefonu upravovat jas podle okolního osvětlení.

Nastavení režimu spánku

Vyberte nejkratší čas, za který pak bude telefon přecházet do režimu spánku.

1. Klepněte na  **Nastavení** > **Displej** > **Režim spánku** (Sleep)
2. Vyberte nejkratší možnou dobu nečinnosti. Jakmile doba nečinnosti skončí, váš telefon vypne displej a automaticky přejde do režimu spánku.

Správa napájení

Klepněte na  **Nastavení** > **SYSTÉM** (SYSTEM) > **Správa napájení** (Power Management).

Chytré připojení

Když je displej vypnutý, váš telefon automaticky vypne WLAN a mobilní datové připojení po vypršení zadané doby. WLAN a datové připojení se zase automaticky spustí po zapnutí displeje.

1. Zapněte posuvný spínač: .
2. Klepněte na **Chytré připojení** (Smart Connectivity).
3. Vyberte z následujících režimů:
    - **Běžný** (Regular): Když se vypne displej během doby mimo špičku, tak se po definované době vypnou také WLAN a datové připojení. Musíte zadat čas začátku a konce období mimo špičku a zpoždění vypnutí.

- **Agresivní** (Aggressive): Když se vypne displej, tak se po definované době vypnou vždy také WLAN a datové připojení. Musíte zadat dobu zpoždění vypnutí.

Po vypnutí WLAN a mobilního datového připojení nebude probíhat synchronizace e-mailů a internetových účtů na vašem telefonu.

Diagnostika systému

Propojené součásti, které mohou spotřebovávat více energie baterií.

Optimalizace přístupu k síti

Omezení přístupu k síti z telefonu, když je displej vypnutý.

Omezení přístupu k síti může ovlivnit funkčnost některých aplikací.

Baterie

Můžete zkontrolovat procenta zbývající energie v baterii, procenta spotřeby jednotlivých právě používaných funkcí a celkovou dobu používání baterie.

Přizpůsobení displeje telefonu

Režim slabého modrého světla

Klepněte na  **Nastavení** > **Displej** > **Režim slabého modrého světla** (Low blue light mode).

Režim slabého modrého světla omezuje modré světlo vyzařované obrazovkou a snižuje únavu očí. Můžete si vybrat z následujících režimů:

- **Multimédia**: Vhodný pro zobrazování položek médií.
- **Surfování Webem**: Vhodný pro procházení Webem.
- **Čtení**: Vhodný pro čtení e-knih nebo dokumentů.

Spořič

Svůj telefon můžete nechat zobrazovat spořiče obrazovky, když se dobíjí nebo je během spánku v doku.

1. Klepněte na  **Nastavení** > **Displej** > **Spořič obrazovky** (Daydream)
2. Zapněte posuvný spínač: .
3. Vyberte, co se bude zobrazovat jako spořič obrazovky.
4. Klepněte na **KDY SPOŘIČ SPUSTIT** (WHEN TO DAYDREAM) a vyberte, kdy se mají spořiče zobrazovat.
5. Volbou režimu spánku určete, jak dlouho bude trvat, než se telefon uspí a začne přehrávat **spořiče**.

Správa úložišť telefonu

Klepněte na  **Nastavení** > **Úložiště** (Storage)

Podívejte se na stav využití prostoru interní paměti telefonu a karty Micro SD.

Bezpečné odebrání karty Micro SD

1. Posuňte se dolů ke konci obrazovky **Úložiště**.
2. Klepněte na **Odpojit kartu SD** (Unmount SD card) > **OK**.
3. Vyjměte kartu Micro SD z telefonu.

 Kartu Micro SD můžete bezpečně vyjmout také v situaci, kdy je telefon vypnutý.

Vymazání všech dat na kartě Micro SD

1. Klepněte na **Smazat kartu SD** (Erase SD card).

2. Ve varování ohledně ztráty všech dat na kartě potvrďte vymazání klepnutím na tlačítko **Vymazat kartu SD**.

Vymazaná data nelze obnovit. Než vymažete důležitá data, zvažte jejich zálohování do počítače nebo na druhé úložné zařízení.

Ochrana telefonu

Zde jsou nastavení, kterými můžete zabezpečit svůj telefon a osobní data na něm uložená.

Klepněte na  **Nastavení > Zabezpečení** (Security)

Zámek obrazovky

Obrazovku uzamykejte a odemykejte následujícími funkcemi. Volbou **Žádný** (None) vypněte zámek obrazovky.

Tažením

Obrazovku odemknete přetažením ikony zámku.

Odemknutí obličejem

Obrazovku můžete odemknout tím, že se na telefon podíváte. **Odemknutí obličejem** nastavte podle instrukcí na displeji. Až se bude telefon pokoušet zachytit snímek vašeho obličeje, ukažte celou svou tvář v označené oblasti na obrazovce hledáčku.

Gesto

Podle instrukcí na displeji nakreslete prstem odemykací gesto. Po nastavení odemykacího gesta musíte odpovídající vzor správně nakreslit, aby se obrazovka odblokovala.

PIN

Zadejte alespoň **4** číslice jako kód PIN, který bude sloužit k odemknutí obrazovky.

Heslo

Zadejte alespoň **4** písmena jako heslo, které bude sloužit k odemknutí obrazovky.

Šifrování telefonu

Slouží k zašifrování všech dat v telefonu. Po každém zapnutí musíte zadat číselný kód PIN nebo heslo, aby se telefon dešifroval. Šifrování je nevratné. Jedinou možností, jak se vrátit k nezašifrovanému telefonu, je provést reset do továrního nastavení, který maže všechna data.

Nastavení zámku karty SIM

Pomocí osobního identifikačního čísla (PIN) můžete chránit kartu Micro SIM před neoprávněným použitím. Když telefon zapnete, zadejte tento kód PIN, aby se karta Micro SIM odblokovala.

1. Zvolte **Zamykat kartu SIM** (Lock SIM card).
2. Zadejte PIN karty Micro SIM, aby se zámek karty SIM aktivoval.

Ověření aplikací

Některé aplikace mohou vašemu telefonu ublížit. Můžete se rozhodnout ověřovat aplikace, aby nemohlo dojít k instalaci škodlivého softwaru na váš telefon.

Zásadně doporučujeme neaktivovat možnost **Neznámé zdroje** (Unknown sources). Aplikace z jiných zdrojů než je **Play Store** mohou obsahovat škodlivý obsah a poškodit telefon nebo zcizit vaše osobní data.

Zálohování a resetování telefonu

Klepněte na  **Nastavení** > **Zálohování a obnovení dat**.

Zálohování mých dat (Back up my data)

Toto volbou budete zálohovat svá data, hesla WLAN a další nastavení na servery Google.

Záložní účet (Backup account)

Zadejte účet Google, který jste přidali na svůj telefon jako účet pro zálohování.

Automatické obnovení (Automatic restore)

Tato volba vám dovoluje obnovit na telefonu zálohovaná nastavení a data během nové instalace aplikací.

Obnovení továrních dat (Factory data reset)

Provedení této akce převede váš telefon do továrního stavu a vymaže všechna uživatelská data z interního úložiště, což zahrnuje účty, systémová a aplikační data, stažené aplikace a fotografie.

Klepněte na **Resetovat telefon** (Reset phone) > **Vymazat vše** (Erase everything).

Tato operace je nevratná. Než vymažete důležitá data, zvažte jejich zálohování do počítače nebo na druhé úložné zařízení.

Zjištění informací o telefonu

Klepněte na  **Nastavení** > **Informace o telefonu** (About phone).

Můžete se podívat na stav telefonu včetně baterie, IMEI, adresy IP, sériového čísla atd. a zobrazit si právní informace, číslo modelu a verzi systému Android.

Aktualizace operačního systému vašeho telefonu

- Je-li váš telefon připojen k WLAN nebo mobilním datům, bude jeho systém Android automaticky kontrolovat aktualizace systému a upozorňovat vás. Stáhněte dolů panel upozornění a klepněte na upozornění na aktualizaci systému, čímž spustíte proces aktualizace.
- Máte také možnost provést manuální kontrolu aktualizace výběrem  **Nastavení** > **Informace o telefonu** > **Aktualizace systému** (System updates) > **Zkontrolovat nyní** (Check now).

Před aktualizací operačního systému telefonu zajistěte následující:
Telefon musí mít kartu Micro SD s dostatečným prostorem pro stažení aktualizačního balíčku.
Zálohujte si důležitá data z telefonu na počítač nebo druhotné úložné zařízení.
V telefonu musí zbývat alespoň 30 % energie baterie.
Telefon je připojen k WLAN nebo mobilním datům (doporučujeme WLAN).
Využívání mobilního datového připojení může znamenat dodatečné poplatky za datové služby. Kontaktujte svého poskytovatele služeb a zkontrolujte podrobnosti o svém datovém tarifu.

Řešení problémů

Tato kapitola odpovídá na často kladené dotazy a poskytuje řešení běžných problémů, které se mohou během používání telefonu objevit. Pokud nějaký problém přetrvává, kontaktujte místo prodeje nebo servisní středisko BenQ.

Napájení/baterie



Můj telefon se nezapne.



Je-li baterie vašeho telefonu zcela vybitá, tak nelze telefon zapnout ihned po zapojení do elektrické zásuvky. Nechte telefon chvíli dobíjet a teprve poté jej zapněte.

Stiskněte a přidržte tlačítko zapnutí po dobu delší dvou sekund, dokud telefon nezavibruje.

Dotyková obrazovka

Při používání dotykové obrazovky postupujte podle dále uvedených instrukcí.

- Displeje se dotýkejte koncem prstu.
- Aby se displej nepoškodil, nenechte na něj narážet ostré a tvrdé předměty.
- Na povrch displeje nadměrně netlačte a nepoužívejte přílišnou sílu.
- Čistěte displej měkkou suchou tkaninou. Nepoužívejte agresivní chemikálie ani čisticí roztoky, jako je benzen, ředidlo či alkohol.
- Na displej nedávejte žádný typ lepidla.

Proč se obrazovka vypne, když držím telefon blízko ucha při telefonování?

Abyste se nemohli neúmyslně dotknout obrazovky, vypne snímač přiblížení automaticky displej, když telefon během hovoru přiložíte k uchu.

Připojení k internetu

Mám potíže s připojením k síti WLAN.

Prověřte následující položky a přesvědčte se, že:

- Funkčnost WLAN vašeho telefonu je zapnutá.
- Pokud se ikona připojení WLAN  neobjeví na stavovém řádku nebo ukazuje špatný signál, připojte svůj telefon k jinému přístupovému bodu WLAN se silnějším signálem. Další informace najdete v oddílu „Připojení k síti WLAN“ na straně 40; můžete rovněž kontaktovat svého poskytovatele služeb.

Proč nemohu stahovat aplikace z internetu?

Prověřte následující položky a přesvědčte se, že:

- Telefon je připojen k WLAN nebo mobilním datům.
- Telefon má dostatek prostoru k uložení stažených souborů.
- Karta Micro SD, kam chcete uložit stažené soubory, je správně vložená do telefonu.

Systém/aplikace telefonu

Jak přinutím telefon k restartu, když se zablokuje nebo nereaguje?

Stiskněte a přidržte současně tlačítka zapnutí a zvýšení hlasitosti, dokud se neobjeví obrazovka restartování.

Jak mohu aktualizovat operační systém svého telefonu?

Viz „Aktualizování operačního systému telefonu“ na straně 91.

Ostatní

Proč nemůže můj telefon přečíst kartu Micro SIM nebo Micro SD?

- Přesvědčte se, že jste kartu Micro SIM nebo Micro SD plně zasunuli do správného slotu. Viz oddíl „Vložení karty Micro SIM“ na straně 22 a „Vložení karty Micro SD“ na straně 23.
- Váš telefon podporuje pouze karty Micro SIM. Vložení jiného typu karty SIM může poškodit telefon nebo slot karty.

v1.0_en
9/4/14

BenQ.com

© 2014 BenQ Corporation.
Všechna práva vyhrazena. Práva ke změnám vyhrazena.