ALIGATOR

R5



Odolný mobilní telefon

Návod k použití

www.aligator.cz

Obsah

Důležité pokyny 3
Uvedení telefonu do provozu 5
Základy ovládání telefonu 8
Telefonování 18
Seznam kontaktů 19
Nouzové volání a SMS 21
SOS Locator – funkce určení polohy 22
Rádio 26
Svítilna 27
Budík a další funkce 27
Výpis volání 27
Textové zprávy SMS 28
Profily – přizpůsobení vyzvánění 30
Nastavení přístroje 31
Specifikace 32
Bezpečnost a ekologie 33
Prohlášení o shodě č. 15/7/2011 36
Záruční podmínky 37
Záruční list – ALIGATOR R5 39

ČESKY

Děkujeme Vám za zakoupení mobilního telefonu ALIGATOR. Prosíme, prostudujte si tento návod k použití Vašeho telefonu.

Důležité pokyny

- Telefon je vyroben jako odolný podle normy IP56. To znamená, že je **odolný proti stříkající vodě** a **odolný proti vnikání prachových částic**.
- **POZOR! Telefon však není vodotěsný!** Při používání vždy dbejte na to, aby byl nabíjecí Micro USB konektor řádně utěsněn gumovou krytkou.
- Při používání chraňte otvor mikrofonu, sluchátka a reproduktoru proti vnikání ostrých předmětů. Jinak by mohlo dojít k poškození speciálních struktur, které je chrání proti vnikání vody a prachu.
- Nezapínejte a nepoužívejte telefon v místech, kde je to zakázáno
- Nepoužívejte telefon během řízení vozidla
- Vypněte telefon v blízkosti citlivých zdravotnických zařízení.

- Vypněte telefon v letadle
- Nepoužívejte telefon u čerpací stanice pohonných hmot
- Vždy vypněte telefon v blízkosti výbušnin.
- Vždy používejte jen originální baterie dodané výrobcem. Nebezpečí zničení telefonu či dokonce exploze
- SAR – tento telefon splňuje předpisy pro max. vyzařování elektromagnetického záření.
- Při telefonování držte telefon alespoň 2,5cm od těla, snížíte tím množství elektromagnetického záření pohlceného vaším tělem.
- Další informace a podporu naleznete na adrese http://www.aligator.cz

ALIGATOR www.aligator.cz

Uvedení telefonu do provozu

Vložení baterie

1. Otočte zajišťovacími šrouby a sejměte kryt baterie.

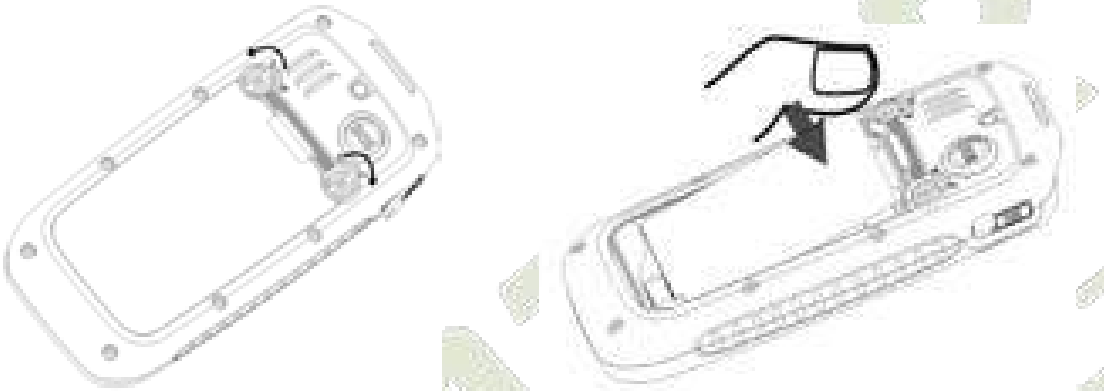

2. Vložte baterii. Tři kovové kontakty musí směřovat směrem ke spodní části telefonu.

3. Nasaďte zpět kryt baterie a otočte zajišťovacími šrouby v opačném směru než při otevírání
.

Chcete-li baterii vyjmout, postupujte v opačném pořadí.

POZOR! Vypněte telefon a odpojte nabíječku při jakékoli manipulaci s baterií. Používejte jen originální baterie dodávané výrobcem telefonu!

Vložení SIM karty

1. Vypněte telefon a vyjměte baterii.
2. Vsuňte SIM kartu tak, jak je ukázáno na obrázku.

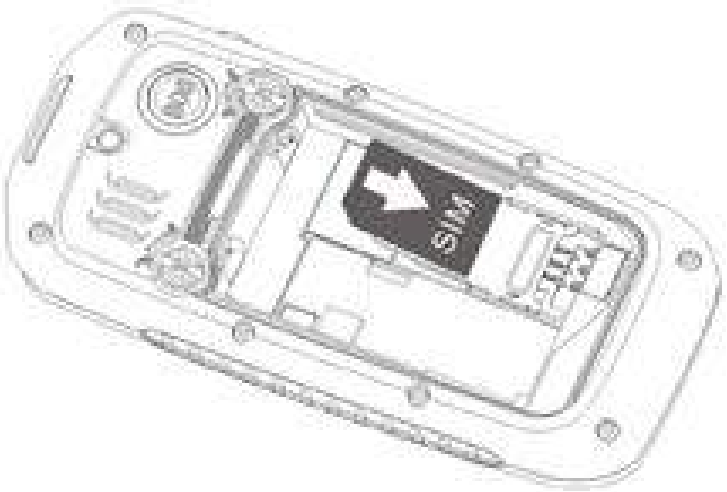

Chcete-li SIM kartu vyjmout, postupujte v opačném pořadí.

POZOR! SIM karta může být snadno zničena, dojde-li k poškrábání kontaktů nebo jejímu ohnutí.

www.aligator.cz

Nabíjení baterie

Ujistěte se, že baterie je vložena v telefonu. Odklopte krytku Micro USB konektoru na boku telefonu a připojte nabíječku. Nabíjení se spustí automaticky. Telefon lze nabíjet v zapnutém i vypnutém stavu. Stav nabití baterie je indikován na obrazovce telefonu.

Baterie vybitá	Plně nabito
	

Telefon Vás sám upozorní zvukovým signálem a zprávou na obrazovce, když je baterie téměř vybitá. V takovém případě ji co nejrychleji nabijte.

Nezapomeňte po odpojení nabíječky vrátit krytku nabíjecího konektoru na své místo.

Základy ovládání telefonu

Zapnutí a vypnutí telefonu

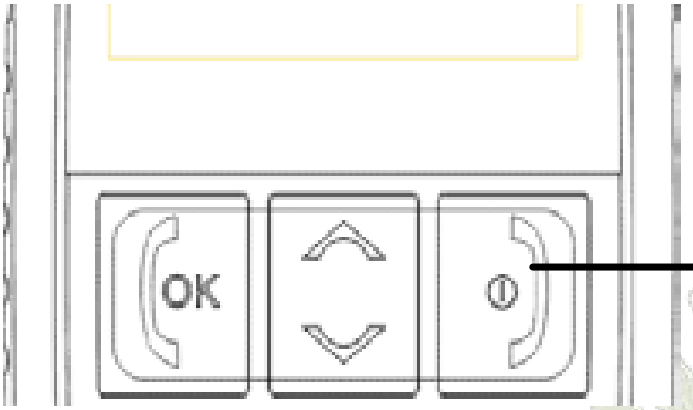

Červené tlačítko
Zapnout / vypnout

Pro zapnutí stiskněte a držte červené tlačítko, dokud se telefon nezapne. (Po zapnutí přístroje můžete být vyzváni k zadání kódu PIN, je-li zapnuta ochrana PIN kódem)

Pro vypnutí stiskněte a držte červené tlačítko, dokud se telefon nevypne.

Před zapnutím se ujistěte, že je vložena baterie a že baterie je nabitá.

Ikony na obrazovce

	Stav nabití baterie
	Intenzita signálu
	Budík aktivní
	Nepřečtená SMS zpráva
	Zvonění zapnuto
	Vibrace zapnuta
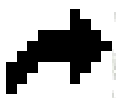	Přesměrování hovoru
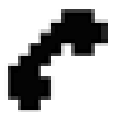	Zmeškané hovory

ALIGATOR www.aligator.cz

	Sluchátka a náhlavní souprava připojena
	Klávesnice uzamčena
	Klávesnice odemčena
	Nová SMS zpráva při zamčené klávesnici
	Zmeškané hovory při zamčené klávesnici
	Nové zprávy a zmeškané hovory při zamčené klávesnici

ALIGATOR www.aligator.cz

Popis ovládacích prvků telefonu



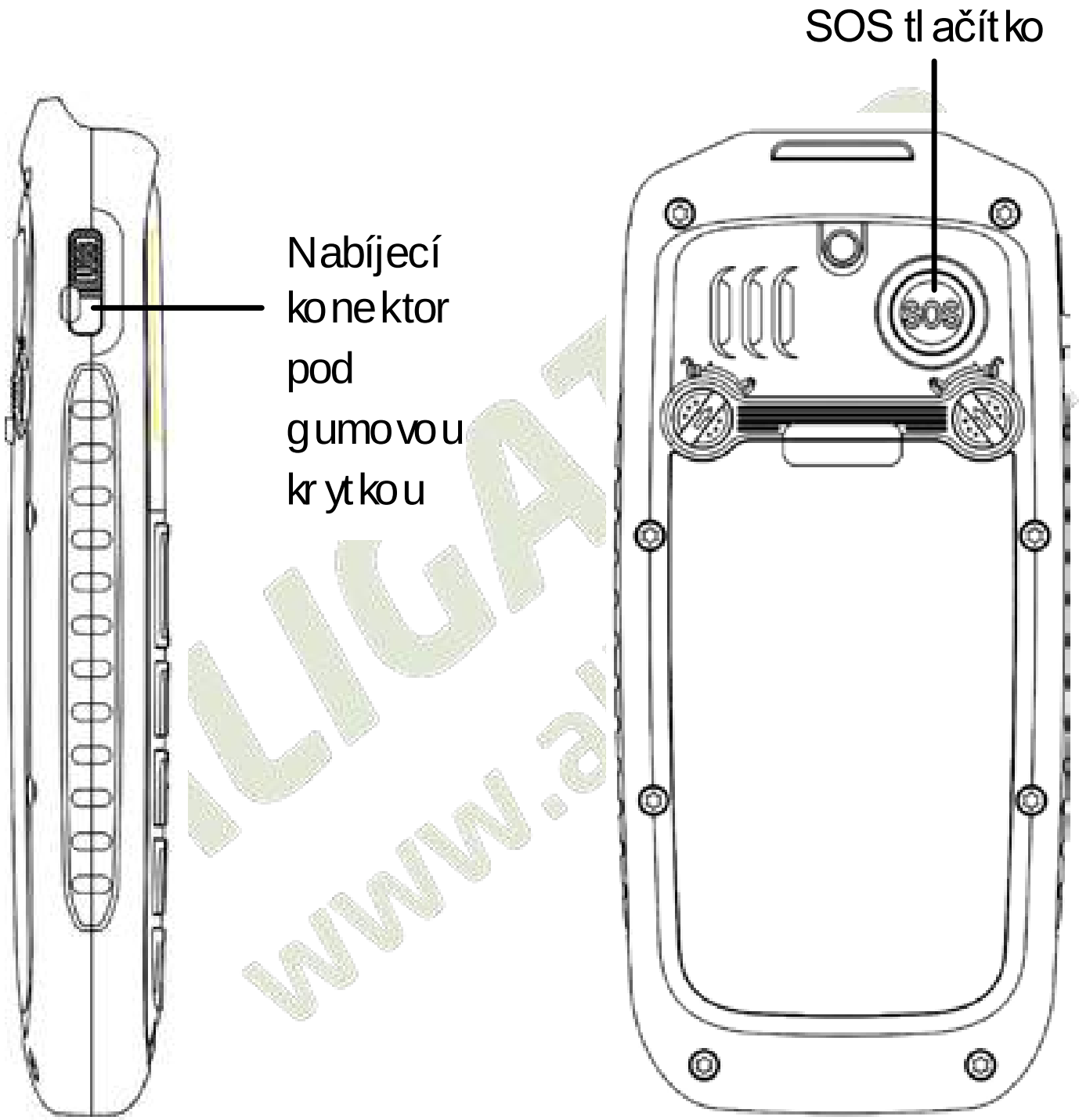
SOS tlačítko
Nabíjecí konektor pod gumovou krytkou
SOS

Funkce tlačítek

Tlačítko	Funkce
Zelené tlačítko	-Přijmutí hovoru stiskem tlačítka -V pohotovostním režimu zobrazí historii volání -V menu telefonu slouží jako potvrzení výběru nebo aktivace vybrané funkce
Červené tlačítko	-Zap./vyp. telefonu dlouhým stiskem -Ukončení nebo odmítnutí hovoru -Návrat z menu nebo ukončení probíhající funkce
Navigační tlačítko nahoru	-V pohotovostním režimu zobrazí menu telefonu. -Pohyb v nabídkách a tel. seznamu

Navigační tlačítko dolů	-V pohotovostním režimu zobrazí telefonní seznam. -Pohyb v nabídkách a tel. seznamu
Tlačítka 1-9	- Psaní číslic při zadávání čísel - Psaní znaků v režimu vkládání textů - Rychlá volba dlouhým stiskem v pohotovostním režimu
Tlačítko #	- Při psaní čísel vkládá znak # - V režimu psaní textu přepíná způsob vkládání znaků - Dlouhým stiskem aktivuje/deaktivuje tichý režim
Tlačítko *	- Při psaní čísel vkládá znaky *,+,P - V režimu psaní textu umožňuje vložit speciální znaky

Tlačítko FM rádia/ Zkratka	Stisknutím tlačítka se aktivuje funkce zabudovaného FM radiopřijímače nebo jiná funkce kterou je možno tlačítku zkratky přiřadit v nastavení telefonu.
Tlačítko svítilny	Stiskem se zapne/vypne svítilna na horní hraně telefonu.
Tlačítko SOS	Je-li aktivována funkce nouzového volání, telefon po zapnutí vypínače SOS automaticky odešle na přednastavená čísla předem zadanou SMS a posléze na přednastavená čísla zavolá. Při odesílání SMS se spustí hlasitý zvukový alarm. V tomto režimu je automaticky zvýšena hlasitost reproduktoru na úroveň odpovídající funkci handsfree.

Pohyb v menu telefonu

Menu telefonu se aktivuje stiskem navigačního tlačítka nahoru. Mezi jednotlivými položkami se pak vždy pohybujete pomocí navigačních tlačítek nahoru/dolů.

Potvrzení volby, aktivace funkce či vstup do podmenu se provádí stiskem **zeleného tlačítka**.

Zrušení volby nebo návrat zpět o jednu úroveň menu provedete stiskem **červeného tlačítka**.

Dlouhým stiskem červeného tlačítka lze zpravidla vyskočit z menu a vrátit se zpět do pohotovostního režimu.

Většina položek v menu je očíslována. Stiskem příslušného čísla můžete vybrat přímo položku s tímto číslem. Čísla položek jsou uváděna i v tomto návodu.

Vkládání textu – režimy psaní

Pomocí tlačítka # lze při psaní textů přepínat režim vkládání znaků. Lze vybrat tyto možnosti:

- **ABC** – všechna písmena velká
- **abc** – všechna písmena malá
- **Abc** – první písmeno velké, ostatní malá
- **123** – psaní čísel

Speciální znaky lze vkládat po stisku tlačítka *.
Pomocí tlačítek „2“ a „8“., 4“ a „6“ vyberte příslušný znak a potvrďte zeleným tlačítkem. Znak se vloží do textu.

Zámek klávesnice

Telefon je vybaven zámkem klávesnice, který zabraňuje nechtěnému stisku tlačítka např. při nošení v kapse.

Pro zamčení/odemčení klávesnice stiskněte nejprve **Zelené tlačítko** a ihned po té tlačítko *****.

.

Telefonování

Vytáčení čísel

Pomocí klávesnice telefonu zadejte požadované číslo a poté stiskněte zelené tlačítko. Po stisku telefon vytočí zadané číslo.
Pokud jste se při zadávání spletli, stačí stisknout červené tlačítko a poslední číslice se vymaže.
Pokud chcete smazat celé číslo, stiskněte a držte červené tlačítko, dokud se celé číslo nevymaže.

- **Pro přijetí** příchozího hovoru stiskněte zelené tlačítko.
- **Chcete-li hovor odmítnout**, stiskněte červené tlačítko.
- **Hlasitost** upravíte během hovoru tlačítky nahoru a dolů.
- Pro **hlasitý poslech** (hands free) stiskněte zelené tlačítko a zvolte **ZapRep**.

Seznam kontaktů

Do telefonu můžete uložit telefonní čísla a přiřadit k nim jména. Kontakty mohou být uloženy buď na SIM kartě nebo v paměti telefonu.

Vytáčení čísel ze seznamu kontaktů

Nejjednodušším způsobem zobrazení seznamu, je stisknutí navigačního tlačítka dolů. Nyní můžete zadat první písmeno jména, které hledáte. Poté okamžitě naskočí seznam kontaktů, řazený podle jmen abecedně.

Pomocí tlačítek nahoru a dolů vyberte kontakt, který chcete volat, stiskněte zelené tlačítko a zvolte vytočit.

Při prohlížení seznamu se u každého kontaktu objeví ikona telefonu, je-li kontakt uložen v paměti telefonu. Je-li uložen na SIM kartě, objeví se ikona karty.

Práce s kontakty

V hlavním menu telefonu zvolte **Kontakty**. Nyní máte několik možností:

1. **Hledat záznam** – prohlížení seznamu kontaktů (viz předchozí kapitola)
2. **Nový kontakt** – přidání nového kontaktu
3. **Smazat** – mazání kontaktů
4. **Kopírovat** – možnost kopírování kontaktů mezi pamětí telefonu a SIM kartou.
5. **Rychlá volba** - můžete přiřadit telefonní čísla tlačítkům 2-9. Tlačítko 1 je vyhrazeno pro hlasovou schránku. Čísla pak lze vytáčet přidržením příslušného tlačítka.
6. **Tísňové volání** – nastavení a přiřazení čísel volaných po stisku SOS tlačítka
7. **Nastavení** – nastavení místa pro ukládání kontaktů a informace o paměti.

Nouzové volání a SMS

Spuštění nouzového volání a SMS

Stiskněte tlačítko SOS na zadní straně telefonu. Spustí se zvukový alarm a telefon začne postupně automaticky vytáčet přednastavená čísla ze seznamu, dokud se mu nepodaří na některé dovolat. Telefon zopakuje volání na všechna čísla celkem maximálně 3x.
Pokud se telefonu nepodaří dovolat ani na jedno přednastavené číslo, odešle na přednastavená čísla SMS zprávu s přednastaveným textem (pro nastavení zvolte **Zprávy->7 SOS SMS**). Poté setrvá 1 hodinu v tzv. nouzovém režimu. V tomto nouzovém režimu bude telefon automaticky přijímat příchozí hovory a automaticky aktivuje funkci handsfree – hlasitý poslech.

Tato funkce je dostupná jen jsou-li nastavena telefonní čísla, na která má telefon automaticky odeslat zprávu a zavolat, pro nastavení zvolte:
Kontakty-> 6. Tísňové volání.

SOS Locator – funkce určení polohy

Váš telefon je vybaven speciálními rozšířenými SOS funkcemi, které po aktivaci umožňují:

- Určit polohu telefonu po stisku SOS tlačítka a odeslat jí příjemcům pomocí SMS v podobě odkazu na zobrazení v mapě – pokud tedy příjemce používá např. běžný telefon s internetovým prohlížečem, stačí jen „kliknout“ na tento odkaz a zobrazí se mu mapa s vyznačením polohy telefonu.
- Automatické odesílání polohy a informací o stavu telefonu
- Nastavení chování telefonu při stisku SOS tlačítka
- Automatické spojení s operátorem asistenční služby (např. SeniorInspect)

Uvedené funkce jsou dostupné jen, jsou-li aktivovány v nastavení telefonu. Poloha je určována na základě zaměření v síti operátora, přesnost je přitom závislá na hustotě sítě v dané poloze, např. ve městech může být

poloha určena s přesností na desítky až několik málo stovek metrů, mimo zástavbu přesnost zaměření klesá.

Tato služba je poskytována zcela bez záruky, na vlastní nebezpečí uživatele a správnost výsledků ani dostupnost služby není nijak garantována dodavatelem telefonu, operátorem, ani poskytovatelem mapových podkladů a poskytování služby může být i bez upozornění kdykoliv ukončeno.

Zapnutí určování polohy a rozšířených funkcí

1. Zvolte v menu: **Nastavení->SOS režim**
2. Nyní máte na výběr možnosti:

   - **Normální** – určování polohy a rozšířené funkce jsou vypnuty
   - **Speciální** – určování polohy a rozšířené funkce jsou zapnuty

Pokud zvolíte režim „Speciální“, bude telefon při stisku SOS tlačítka odesílat SMS zprávu s odkazem na zobrazení Vaší aktuální polohy. Odkaz v textu SMS nahrazuje přednastavený text pro SOS zprávu.

Vzdálené ovládání

Pomocí speciální ovládací SMS mohou Vaši blízcí na dálku zjistit Vaši polohu nebo si nechat periodicky zasílat informace o Vaší poloze a stavu Vašeho telefonu ALIGATOR.

Jednorázové zjištění polohy Vašeho telefonu

Vaši blízcí pošlou SMS na Váš telefon ALIGATOR ve formátu: *#CID,*IMEI*,01,*Tel.číslo*,0

Periodické zasílání polohy Vašeho telefonu

Vaši blízcí pošlou SMS na Váš telefon ALIGATOR ve formátu: *#CID,*IMEI*,01,*Tel.číslo*,*Perioda*

Zrušení periodického zasílání

Vaši blízcí pošlou SMS na Váš telefon ALIGATOR ve formátu: *#CID,*IMEI*,00,*Tel.číslo*,0

kde:

- ***IMEI*** je IMEI číslo Vašeho telefonu ALIGATOR (zjistíte jej ze štítku pod baterií nebo vyťukáním kódu *#06# na klávesnici telefonu).

- ***Tel.číslo*** je telefonní číslo, na které má být odeslána zpráva s polohou a stavem telefonu.

- ***Perioda*** je číslo udávající počet minut mezi odesláním periodických zpráv s polohou a stavem. Např. 30 znamená odeslání zprávy jednou za 30 minut.

Rádio

Váš telefon je vybaven radiopřijímačem pro pásmo FM. Stiskněte tlačítko FM rádia/ zkratky ve spodní části klávesnice. Příjem rádia můžete vylepšit připojením sluchátek – slouží jako anténa. Rádio ale funguje i bez nich.

1. Hlasitost nastavíte stiskem tlačítek nahoru a dolů
2. Pomocí stisku tlačítek * a # - telefon automaticky vyhledá předchozí / další stanici.
3. Opakovaným stiskem červeného tlačítka „Pauza“/ „Přehrát“ můžete vypnout/ zapnout zvuk.

Stiskem zelené tlačítka „Další“ zobrazíte nabídka FM rádia:

1. **Seznam stanic –** zobrazí seznam uložených frekvencí (s možností úpravy)
2. **Ruční ladění –** umožňuje zadat frekvenci číselně
3. **Auto ladění –** automaticky prohledá pásmo a nalezené stanice nastaví do seznamu stanic.
4. **Nastavení –** umožňuje nastavit přehrávání na pozadí

Svítilna

Svítilnu na zadní straně telefonu zapnete pomocí tlačítka ve spodní části klávesnice

Budík a další funkce

Telefon je vybaven jednoduchým organizérem. V hlavním menu telefonu zvolte **Organizér.** Nyní máte několik možností:

1. **Budík**– umožňuje nastavit až 5 nezávislých budíků
2. **Seznam úkolů** – jednoduchý termínový kalendář s možností připomínky
3. **Kalkulačka** – základní početní operace
4. **FM rádio** – spuštění vestavěného rádia

Výpis volání

Při základní obrazovce stiskněte zelené tlačítko – zobrazí se seznam posledních hovorů. Telefon uchovává v paměti výpis posledních 20 odchozích, přijatých a zmeškaných hovorů.

Práce s výpisy volání

V hlavním menu telefonu zvolte **Hovory.** Nyní máte několik možností:

1. **Historie volání** – zobrazení podrobných výpisů volání, včetně možnosti jejich mazání
2. **Nastavení volání** – možnost nastavení přesměrování, přidržení hovoru či blokování hovorů

Textové zprávy SMS

Váš telefon může přijímat a odesílat textové zprávy SMS. Na novou zprávu, kterou obdržíte, budete upozorněni symbolem  na obrazovce telefonu.

Vytvoření a odeslání SMS zprávy

1. Zvolte v menu: **Zprávy->1 Psát SMS**
2. Zadejte text zprávy. Pomocí tlač. # můžete přepínat malá písmena/velká písmena/číslice, pomocí * pak lze zadat speciální symboly.

3. Stiskněte zelené tlač. „Další“ a zvolte **1 Odeslat.** Můžete zadat tel. číslo nebo ho vybrat ze seznamu kontaktů.
4. Pokračujte stiskem zeleného tlačítka „Další“ a vyberte opět **1 Odeslat.**

Práce se zprávami

V hlavním menu telefonu zvolte **Zprávy.** Nyní máte několik možností:

1. **Vytvořit SMS** – vytvoření a odeslání nové SMS
2. **Přijaté** – přijaté zprávy
3. **Koncepty** – zprávy uložené k pozdější práci
4. **Neodeslané** – zprávy, které se nepodařilo odeslat
5. **Odeslané** – odeslané zprávy
6. **Mazat zprávy** – mazání zpráv z paměti
7. **Vysílání zpráv** – zprávy služby Cell broadcast
8. **SOS SMS** – nastavení textu SOS zprávy
9. **SMS šablony** – předpřipravené šablony zpráv
10. **Nastavení SMS** – umožňuje nastavit číslo SMS centra, doručenky, úložiště apod.

Profily – přizpůsobení vyzvánění

Telefon Vám umožňuje nastavit různé druhy vyzvánění včetně vibračního, různé melodie, zvuky a také hlasitost těchto zvuků. K dispozici je několik profilů:

- **Hlavní** – základní profil pro běžné použití
- **Tichý –** všechny zvuky jsou ztlumeny, vibrace zapnuta
- **Setkání** – profil, ve kterém jsou všechny zvuky ztišeny
- **Venku** – zvuky jsou nastaveny na vyšší hlasitost
- **Vlastní –** zvuky jsou nastaveny na nižší hlasitost

Profily (s výjimkou profilu **Tichý**) si můžete přizpůsobit. Vyzvánění pak snadno rychle přepnete prostým přepnutím profilu.

Pro přepnutí profilu zvolte v hlavním menu **Profily**, vyberte požadovaný profil, stiskněte zelené tlačítko „Další“ a zvolte **1 Aktivovat**.

Pro změnu nastavení profilu zvolte v hlavním menu **Profily**, vyberte požadovaný profil, stiskněte zelené tlačítko „Další“ a zvolte **2 Přizpůsobit**.

Nyní můžete měnit nastavení vyzvánění a dalších zvuků.

Nastavení přístroje

Pro nastavení základních vlastností zvolte V hlavním menu telefonu **Nastavení.** Nyní máte několik možností:

1. **Telefon** - Umožňuje nastavit čas a datum, jazyk menu, přiřadit funkci klávese zkratky a nastavit rozvržení údajů na základní obrazovce

2. **Nastavení sítě** – umožňuje vybrat síť operátora a nastavit režim jejího výběru

3. **Nastavení zabezpečení** – nastavení zámku klávesnice a PIN kódu SIM karty.

4. **Reset** – obnova továrního zabezpečení. Vyžaduje zadání hesla „1122“ (heslo je pevné, nelze ho měnit).

Specifikace

Parametr	Popis
Pásmo	GSM 900/1800 MHz
Rozměry	112 x 52 x 17 mm
Obrazovka	LCD, grafický, monochromatický, oranžové osvětlení
Výdrž	Pohotovostní režim: 150-250 hodin Hovor: 100-300 minut
Paměť	100 SMS zpráv 500 Kontaktů (tel. čísel)
Baterie	Li-Ion, 1000 mAh
Odolnost proti prachu a vodě	Splňuje normu **IP56** (odolný proti vnikání prachových částic, odolný proti stříkající vodě).
Max.SAR(10g)	0,970 W/Kg

Bezpečnost a ekologie

- Zacházejte s telefonem a příslušenstvím opatrně, chraňte jej před mechanickým poškozením a nečistotami.
- Příslušenství telefonu není vodotěsné, chraňte je před vlhkem a vodou.
- Telefon je odolný proti stříkající vodě, ale není vodotěsný, chraňte ho proti ponoření do vody.
- Chraňte telefon a příslušenství před extrémními teplotami.
- Baterii nevhazujte do ohně ani ji nevystavujte teplotám nad +60°C hrozí nebezpečí výbuchu.
- Chraňte telefon a příslušenství před pádem na zem.
- Nikdy telefon ani a příslušenství nerozebírejte.
- Telefon nepoužívejte blízkosti osobních nebo lékařských či zdravotnických zařízení aniž budete mít potvrzení, že rádiové vysílání telefonu neovlivňuje jejich činnost.
- Mobilní telefon může ovlivňovat funkci kardiostimulátorů a jiných implantovaných přístrojů.
- Při telefonování přikládejte telefon na opačnou stranu těla než je implantovaný kardiostimulátor

nebo jiný přístroj. Poraďte se svým lékařem o případných rizicích rušení. V případě podezření z rušení telefon ihned vypněte.

- V letadle telefon vždy vypněte.
- Nepoužívejte telefon v blízkosti výbušnin.
- Nepokládejte nebo neinstalujte telefon popř. jeho držák ani příslušenství do prostoru nad airbagem v automobilu.
- Uchovejte mimo dosah dětí a nedovolte jim, aby si s ním hrály. Telefon obsahuje malé součásti, kterými by se mohly udusit nebo se mohou poranit jiným způsobem.
- Nikdy nepoužívejte telefon, když řídíte vozidlo.

Použitá elektrozařízení



Telefon je elektrospotřebič. To znamená, že s ním nelze zacházet jako s běžným domovním odpadem.

Vysloužilý telefon nikdy nevyhazujte do běžného komunálního odpadu!!! Po ukončení používání musí být předán na příslušné sběrné místo,

kde zajistí jeho recyklaci či ekologickou likvidaci.
Nedodržování těchto pokynů je nezákonné.
Tento výrobek může obsahovat látky nebezpečné pro životní prostředí - správné nakládání je důležité pro jeho ochranu. Pro získání podrobnějších informací jak zacházet s použitým výrobkem se obraťte na Vašeho prodejce nebo obecní úřad.

Likvidace baterie



Vysloužilé baterie a akumulátory nepatří do běžného komunálního odpadu !!!

Mohou obsahovat látky, škodlivé životnímu prostředí. Baterii odevzdejte na příslušném sběrném místě, kde zajistí její ekologickou likvidaci. Informujte se u svého prodejce či na obecním úřadě, kde se takové místo nachází. Popř. můžete baterii odevzdat přímo prodejci nebo na některé z poboček ADART COMPUTERS s.r.o..
Nakládání s použitými bateriemi v rozporu s uvedenými pokyny je nezákonné!

CE 0700

Prohlášení o shodě č. 15/7/2011

Vydané v souladu se směrnicí EU R&TTE Directive 1999/5/EC

Výrobek:	Mobilní telefon pro síť GSM
Obchodní označení:	ALIGATOR R5
Technické označení:	R5
Dovozce:	ADART COMPUTERS s.r.o., Sokolovská 161, 180 00 Praha 8, IČ 25074547

Posuzovaný výrobek je mobilní telefon určený pro mobilní sítě standardu GSM a je určen pro použití v běžném prostředí, totéž platí pro skladování. Dovozce tímto prohlašuje, že výrobek je při použití, ke kterému je určen, bezpečný a při jeho výrobě jsou prováděna kontrolní a jiná opatření zabezpečující shodu výrobku se základními požadavky a technickou dokumentací. Pro posouzení shody byly použity následující harmonizované normy:

EN 60950-1:2006+A11:2009+A1:2010, EN 301 511 V9.0.2 (2003-03),
EN 301 489-1 V1.8.1 (2008-04), EN 301 489-7 V1.3.1(2005-11)
EN 301 489-34 V1.1.1, EN 50360:2001, EN 62209-1:2006

Zkoušky provedla a protokol vyhotovila oprávněná osoba:

PHOENIX TESTLAB GmbH,
Königswinkel 10, D-32825 Blomberg,
Spolková republka Německo

Výrobek je označen evropskou značkou shody CE 0700 v souladu s předpisy Evropské unie.
Poslední dvojčíslí roku, kdy bylo vystaveno prohlášení o shodě: 11

Vystaveno V Praze, dne 15.7.2011:

.....
ADART COMPUTERS s.r.o.

Záruční podmínky

1. Záruční doba na výrobek činí 24 měsíců a počíná plynout dnem převzetí výrobku kupujícím. Je-li výrobek dodáván s akumulátorem, vztahuje se záruka i na akumulátor s tím, že obvyklá životnost akumulátoru je nejméně 6 měsíců. Postupné snížení kapacity nebo ztráta funkčnosti akumulátoru po uplynutí této doby je posuzována jako přirozený důsledek obvyklého opotřebení. Poskytnutím záruky nejsou dotčena práva kupujícího, která se ke koupi věci váží podle zvláštních právních předpisů.

2. Odpovědnost za vady výrobku nelze uplatnit pokud:

a) výrobek byl provozován v rozporu s pokyny uvedenými v uživatelské příručce,
b) výrobek byl chybně uveden do provozu či nesprávně instalován,
c) došlo k neoprávněnému zásahu do výrobku; za takový zásah je považováno i otevření krytu jinou, než oprávněnou osobou,
d) do výrobku vnikla cizí látka (např. voda) při použití v rozporu s pokyny v návodu
e) výrobek byl poškozen vlivem vyšší moci (např. živelný zásah)
f) uživatel výrobek chybně skladoval, t.j. na nevhodném místě, zejména mimo rozsah doporučených teplot pro skladování (5-40 °C není-li v uživatelské příručce stanoveno jinak)
g) výrobek je mechanicky poškozen,
h) vada vznikla běžným opotřebením,
i) výrobek byl opravován jiným než schválenou osobou,
j) bylo použito nevhodné elektrické napájení, zejména nevhodné typy baterií či akumulátorů, jiný než doporučený nabíječ, apod.,
k) s výrobkem bylo použito jiné, než výrobcem či dovozcem schválené příslušenství.

3. Záruka se nevztahuje na vady, pro které byla poskytnuta sleva z kupní ceny.

4. Případná ztráta dat, zejména záznamů, snímků či uživatelského nastavení není kryta odpovědností výrobce, dovozce ani prodejce. Pro účely opravy se má za to, že výrobek je ve stavu, ve kterém byl kupujícímu původně předán. S uloženými daty a záznamy osobního charakteru bude nakládáno podle příslušných právních předpisů na jejich ochranu.

5. Záruční list musí mít vyplněn typ výrobku, datum prodeje a podpis oprávněného pracovníka prodejce. Prodejce zajistí, aby záruční list obsahoval tyto údaje (mohou být uvedeny na razítku): jméno a příjmení, název nebo obchodní firmu prodávajícího, jeho identifikační číslo, sídlo, jde-li o právnickou osobu, nebo bydliště, jde-li o fyzickou osobu. Při uplatnění práv ze záruky je třeba uvést důvod reklamace, zejména co nejpřesněji popsat vadu a její projevy.

Dovozce:
www.aligator.cz

Copyright © 2011 ADART COMPUTERS s.r.o.

Záruční list – ALIGATOR R5

IMEI:

……

Datum prodeje:

……

Razítko a podpis
prodejce:……

Záznamy o opravách:

1.oprava:
2.oprava:
3.oprava: