ALIGATOR

A350



Mobilní telefon
Mobilný telefon

Návod k použití
Návod na použitie

www.aligator.cz

ESKY 3
PO SLOVENSKY.....70

ALIGATOR
www.aligator.cz

ESKY

Obsah

ESKY 3
Bezpe nostní pokyny 7
ást I. … Za ínáme 8
Uvedení telefonu do provozu 8
Vložení baterie 8
Vložení SIM karty 9
Vyjmutí SIM karty 9
Nabíjení baterie 10
Zapnutí a vypnutí telefonu 11
První zapnutí 12
Ikony na obrazovce telefonu 13
Základy ovládání telefonu 13
Popis ovládacích prvk telefonu 13
Pohyb v menu telefonu 18
Vkládání textu 18
Zámek klávesnice 20
Telefonování 20
Vytá ení ísel 20
P ijetí / odmítnutí hovoru 20

Vytá ení ísel ze seznamu kontakt 21
Rychlá volba 21
Nastavení hlasitosti hovoru 22
Funkce dostupné b hem hovoru 22
Nouzové volání a SMS 23
Spu•t ní nouzového volání a SMS 23
Zapnutí / vypnutí nouzového volání 23
Zadání a správa p ednastavených ísel 24
Nastavení nouzové SMS zprávy 25
Rádio 26
Svítilna 28
ást II. - Pro pokro ilé 29
Výpis volání 29
Zobrazení výpis 29
Smazání výpisu 30
Doba volání 31
Textové zprávy SMS 31
Vytvo ení a odeslání SMS zprávy 32
tení zpráv 34
Složky zpráv 36
Pam zpráv a její p epln ní 37
Mazání zpráv 37
SMS centrum 37

Seznam kontakt 38
Zobrazení seznamu kontakt 39
Hledání v seznamu 40
Práce s kontakty 40
Rychlá volba 43
Nastavení ísla hlasové schránky 44
Stav pam ti 45
Nástroje 45
Budík 45
Vypína budíku 47
Poznámka 48
Narozeniny 49
Kalkula ka 51
Ovládání 51
Nastavení p ístroje 52
Tichý režim 52
Vibrace 52
Nastavení telefonu 53
Nastavení sít 55
Výb r sít 57
Skrýt mé íslo 57
Nastavení PIN kódu 58
Obnova továrního nastavení 59

Specifikace 60
Bezpe nost a ekologie 61
Bezpe nostní pokyny 61
Použitá elektroza ízení 63
Likvidace baterie 64
Prohlá•ení o shod 65
Záru ní list 66

ALIGATOR
www.aligator.cz

D kujeme Vám za zakoupení mobilního telefonu ALIGATOR. Prosíme, prostudujte si tento návod k použití Va•eho telefonu.

Bezpe nostní pokyny

- Nezapínejte a nepoužívejte telefon v místech, kde je to zakázáno
- Nepoužívejte telefon b hem ízení vozidla
- Vypn te telefon v blízkosti citlivých zdravotnických za ízení.
- Vypn te telefon v letadle
- Nepoužívejte telefon u erpací stanice pohonných hmot
- Vždy vypn te telefon v blízkosti výbu•nin.
- Vždy používejte jen originální baterie a nabíje ky dodané výrobcem. Nebezpe í zni ení telefonu i dokonce exploze
- POZOR! Vá• telefon není vodot sný!
- Nenechávejte nabíje ku p ipojenou k síti, když telefon nenabíjíte!
- Nenechávejte telefon bez dozoru, když jej nabíjíte!

ást I. … Za ínáme

Uvedení telefonu do provozu

Vložení baterie

1. Sejm te kryt baterie ve sm ru •ipky na obrázku
2. Vložte baterii. T i kovové kontakty musí sm ovat sm rem dovnit telefonu.
3. Nasa te zp t kryt baterie.

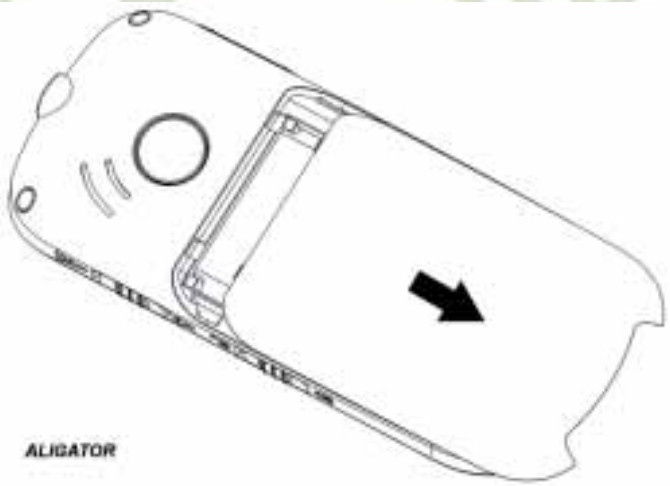

Chcete-li baterii vyjmout, postupujte v opa ném po adí.

POZOR! Vypn te telefon a odpojte nabíje ku p i jakékoli manipulaci s baterií. Používejte jen originální baterie dodávané výrobcem telefonu!

Vložení SIM karty

1. Vypn te telefon a vyjm te baterii.
2. Vsu te SIM kartu tak , jak je ukázáno na obrázku.

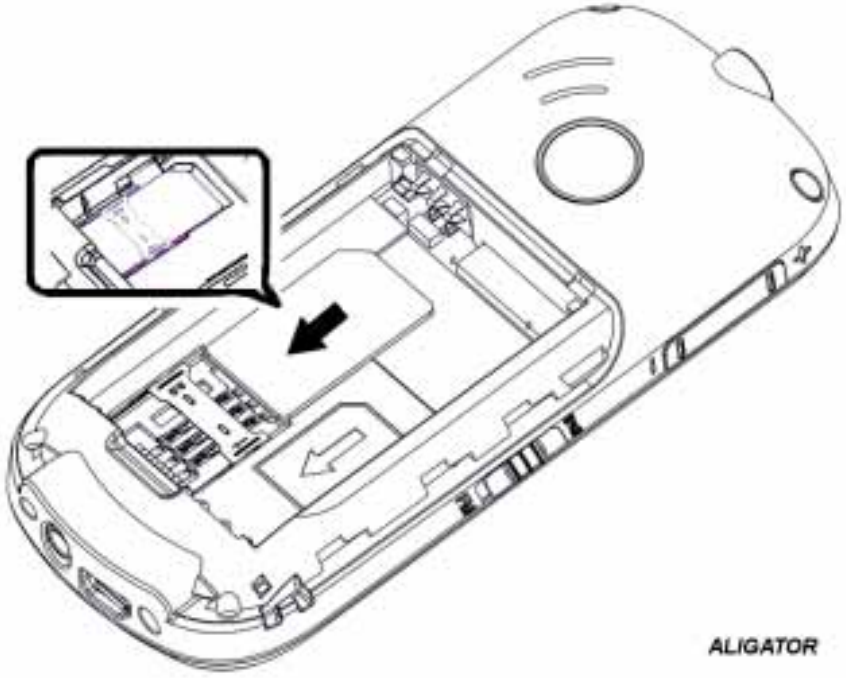

Vyjmutí SIM karty

1. Vypn te telefon a vyjm te baterii
2. Zvedn te okraj SIM karty a prstem ji vysu te z držáku ven, dle obrázku.

POZOR! SIM karta m že být snadno zni ena , dojde-li k po•krábání kontakt nebo jejímu ohnutí.

Nabíjení baterie

Ujist te se, že baterie je vložena v telefonu. P ipojte nabíje ku. Nabíjení se spustí automaticky. Telefon lze nabíjet v zapnutém i vypnutém stavu.
Stav nabití baterie je indikován na obrazovce telefonu.



Po plném nabití baterie nabíje ku odpojte.
Telefon Vás sám upozorní zvukovým signálem a zprávou na obrazovce, když je baterie tém vybitá. V takovém p ípad ji co nejrychleji nabijte.

ALIGATOR www.aligator.cz

N kdy se stane, že po úplném vybití baterie telefon neza ne nabíjet baterii po p ipojení nabíje ky. V takovém p ípad ponechte telefon p ipojený k nabíje ce n kolik hodin, dokud se baterie neza ne nabíjet.

Pozor! Pokud ponecháte baterii zcela vybitou, m že dojít k jejímu zni ení , které není kryto zárukou.

Zapnutí a vypnutí telefonu



Dlouhým stiskem Zapnout/vypnout

Pro zapnutí stiskn te a držte ervené tla ítko, dokud se telefon nezapne. (Po zapnutí p ístroje m žete být vyzváni k zadání kódu PIN, je-li zapnuta ochrana PIN kódem)

Pro vypnutí stiskn te a držte ervené tla ítko, dokud se telefon nevypne.
P ed zapnutím se ujist te , že je vložena baterie a že baterie je nabitá.

První zapnutí

P i prvním zapnutí nebo vždy, když vym níte SIM kartu, se Vás telefon dotáže na n která základní nastavení:

1. **Tís ová linka** …íslo tís ové linky (standardn 112)
2. **Majitel** …sem m žete vložit Va•e jméno

Pokud chcete n které z uvedených nastavení zm nit, vložte požadovanou hodnotu a potvr te zeleným tla ítkem. Nechcete -li hodnotu m nit i zadávat, p esko te nastavení stiskem erveného tla ítka.

Ikony na obrazovce telefonu

	Stav nabití baterie
	Intenzita signálu
	Budík
	Nep e tená SMS zpráva
	P esm rování h ovoru
	Zme•kané hovory
	Tichý režim
	Roaming
	Sluchátka a náhlavní souprava p ipojena

Základy ovládání telefonu

Popis ovládacích prvk telefonu


Reproduktor
Obrazovka
A350
ALIGATOR
OK
Naviga ní tla ítko (dol)
Naviga ní tla ítko (nahoru)
Zelené tla ítko (p íjem hovoru)
ervené tla ítko (ukon ení hovoru)
Rychlá volba (volání dce i)
Rychlá volba (volání synovi)

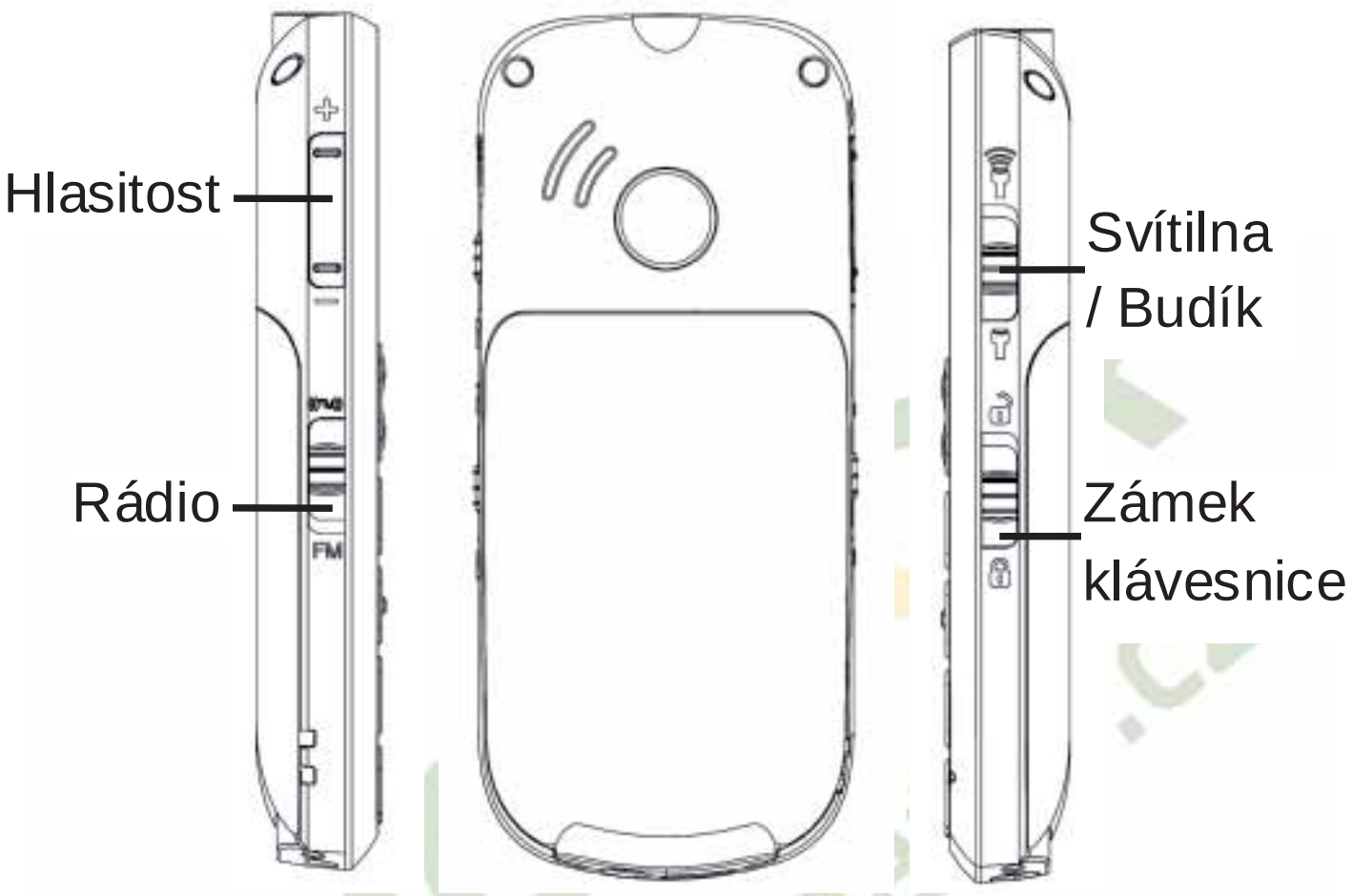

Pokud je telefon zapnutý a vy netelefonujete nebo neprovádíte žádnou operaci, nachází se v tzv. pohotovostním režimu. Na obrazovce jsou v tomto režimu zobrazeny hodiny.

Tla ítko	Funkce
Zelené tla ítko	-P ijmutí hovoru stiskem tla ítka -V pohotovostním režimu zobrazí historii volání -V menu telefonu slouží jako potvrzení výb ru nebo aktivace

	vybrané funkce
ervené tla ítko	-Zap./vyp. telefonu dlouhým stiskem -Ukon ení nebo odmítnutí hovoru -Návrat z menu nebo ukon ení probíhající funkce
Naviga ní tla ítko nahoru	-V pohotovostním režimu zobrazí menu telefonu. -Pohyb v nabídkách a tel. seznamu
Naviga ní tla ítko dol	-V pohotovostním režimu zobrazí telefonní seznam. -Pohyb v nabídkách a tel. seznamu
Tla ítko #	-Rychlá volba dlouhým stiskem v pohotovostním režimu -V režimu psaní textu p epíná zp sob vkládání znak
Tla í tko *	-Rychlá volba dlouhým stiskem v pohotovostním režimu - V režimu psaní textu umož uje vložit speciální znaky

Rychlé zapnutí hlasitého Handsfree	Dlouhým stiskem tla ítka 0 se rychle zapne hlasité Handsfree
Tla ítka hlasitosti + / -	Stiskem + nebo …se reguluje hlasitost reproduktoru p i hovoru.
Tla ítko SOS	Je-li aktivována funkce nouzového volání, telefon po dlouhém stisku tla ítka automaticky zavolá na p ednastavená ísla a spustí se hlasitý zvukový alarm.
Vypína svítilny / budíku	Posunutím do horní polohy se aktivuje svítilna na horní hran telefonu. Funguje i p i vypnutém telefonu. Posunutím do dolní polohy se zobrazí nastavení budíku. Funguje jen pokud je tato funkce zapnuta.
Vypína zámku klávesnice	Zapnutím se aktivuje zámek klávesnice. Nem že tak dojít k necht ném u stisku tla ítka nap . p i no•ení v kapse.
Vypína FM rádia	Zapnutím se aktivuje vestav ný radiop ijíma .

Pohyb v menu telefonu

Menu telefonu se aktivuje stiskem naviga ního tla ítka **nahoru**.
Mezi jednotlivými položkami se pak vždy pohybujete pomocí naviga ních tla ítek nahoru/dol .

Potvrzení volby, aktivace funkce i vstup do podmenu se provádí stiskem **zeleného tla ítka** .

Zru•ení volby nebo návrat zp t o jednu úrove menu provedete stiskem **erveného tla ítka** .

Dlouhým stiskem erveného tla ítka lze zpravidla vysko it z menu a vrátit se zp t do pohotovostního režimu.

Vkládání textu

Klávesnice telefonu umož uje nejen zadávání íslic ale i znak .
V p ípad vkládání znak je ke každému tla ítku p i azeno n kolik písmen. Nap íklad pro tla ítko 2

jsou to písmena A, B, C …ta jsou též na tla ítku vyti•t na. Mezera se vloží stiskem tla ítka 0. Vložení písmena se provede opakovaným stiskem tla ítka n kolikrát rychle za sebou, dokud se na obrazovce neobjeví správné písmeno. Nap . písmeno A je první v po adí, tla ítko 2 tedy stiskneme jednou. Písmeno C je t etí v po adí, tla ítko tedy stiskneme t ikrát rychle za sebou.

Režimy psaní

Pomocí tla ítka # lze p i psaní text p epínat režim vkládání znak . Lze vybrat tyto možnosti:

- **ABC** …v•echna písmena velká
- **abc** …v•echna písmena malá
- **Abc** …první písmeno bude velké, po té se automaticky p epne na malá písmena
- **123** …psaní ísel

Speciální znaky

1. Stiskn te tla ítko *. Objeví se tabulka se speciálními znaky.
2. Vyberte p íslu•ný znak a potvr te zelený m tla ítkem. Znak se vloží do textu.

Zámek klávesnice

Telefon je vybaven zámkem klávesnice, který zabra uje necht nému stisku tla ítka nap . p i no•ení v kapse.

Zámek klávesnice se zapíná a vypíná posunutím vypína e na boku telefonu.

Telefonování

Vytá ení ísel

Pomocí klávesnice telefonu zadejte požadované íslo a po té stiskn te zelené tla ítko. Po stisku telefon vyto í zadané íslo.

Pokud jste se p i zadávání spletli, sta í stisknout ervené tla ítko a poslední íslice se vymaže.
Pokud chcete smazat celé íslo , stiskn te a držte ervené tla ítko, dokud se celé íslo nevymaže.

P ijetí / odmítnutí hovoru

Snaží-li se Vám n kdo dovolat, zobrazí se jeho telefonní íslo na displeji telefonu. Pokud je jeho

íslo uloženo v seznamu kontakt , zobrazí se jeho jméno (funkce zobrazení ísla volajícího nemusí být vždy dostupná).
Pro p ijetí p íchozího hovoru stiskn te zelené tla ítko.
Chcete-li hovor odmítnout, stiskn te ervené tla ítko.

Vytá ení ísel ze seznamu kontakt

Stiskn te naviga ní tla ítko sm rem dol . Nyní m žete pomocí naviga ních tla ítek nahoru a dol listovat seznamem uložených ísel. M žete hledat pomocí prvního písmena jména …sta í zadat p íslu•né písmeno a telefon p esko í na první jméno v seznamu za ínající zadaným písmenem.

Rychlá volba

Vá• telefon umož uje jednotlivým tla ítk m klávesnice p i adit vždy jedno íslo ze seznamu kontakt . Toto íslo lze potom rychle vyto it prostým p idržením p íslu•ného tla ítka. Rychlou volbu lze p i adit tla ítk m 2 -9 , * a #.
Rychlá volba pro tla ítko 1 je vyhrazena pro volání do hlasové schránky.

Více informací o nastavení naleznete v kapitole **Seznam kontakt** .

Nastavení hlasitosti hovoru

Hlasitost m žete upravit pomocí tla ítek + a - ovlada e hlasitosti na boku telefonu.

Funkce dostupné b hem hovoru

Stisknete-li b hem hovoru zelené tla ítko , zobrazí se nabídka s n kolika funkcemi (mezi funkcemi lze p epínat stiskem tla ítek nahoru/dol , pro aktivaci vybrané funkce stiskn te zelené tla ítko):

- **Ztlumit** …vypne mikrofon
- **Vypnout/ Zapnout handsfree**
- **Kontakty** …zobrazí seznam kontakt
- **SMS** …zobrazí menu zpráv
- **Nový hovor** …umožní zahájit dal•í hovor
- **Konferen ní hovor** …umožní zahájit konferen ní hovor

Nouzové volání a SMS

Tato funkce je dostupná jen, je-li aktivována v nastavení telefonu.

Spu•t ní nouzového volání a SMS

Stiskn te a držte tla ítko SOS na zadní stran telefonu. Spustí se zvukový alarm a telefon za ne postupn automaticky vytá et p ednastavená ísla. Zárove ode•le na p ednastavená ísla SMS zprávu s p ednastaveným textem.

Pokud se telefonu nepoda í dovolat na p ednastavené íslo, pokusí se zavolat na dal•í íslo ze seznamu p ednastavených ísel. Pokud žádné íslo není p ednastaveno, bude telefon volat íslo nouzové linky 112.

Zapnutí / vypnutí nouzového volání

Zvolte v menu:
Kontakty->SOS nastavení->SOS tla ítko ->Zap/Vyp a pomocí naviga ních tla ítek vyberte, zda má být funkce zapnuta i vypnuta. Potvr te zeleným tla ítkem.

Zadání a správa p ednastavených ísel

Vložení nového ísla:

1. Zvolte v menu:
   Kontakty->SOS nastavení->SOS ísla ->Vytvo it
   Celkem lze zadat 5 telefonních ís el.
2. Zobrazí se seznam 5 pozic pro zadání ísla.
3. Zvolte pozici a stiskn te zelené tla ítko. Nyní vyberte kontakt a potvr te zeleným tla ítkem.
4. Telefon se dotáže, zda na toto íslo chcete také odesílat nouzovou SMS. Potvr te zeleným tla ítkem, pokud si zasílání nep ejete, stiskn te ervené tla ítko.
5. Zadané íslo nebo kontakt je uložen do p ednastavených ísel.
6. Ukon ete menu pomocí erveného tla ítka.

Smazání p ednastaveného ísla:

1. Zvolte v menu:
   Kontakty->SOS nastavení->SOS ísla ->Vymazat

2. Naviga ními tla ítky nahoru/dol vyberte íslo, které chcete smazat, stiskn te zelené tla ítko . Potvr te op tovn zeleným tla ítkem .
3. Na obrazovce se po té zobrazí seznam zbývajících p ednastavených ísel. Ukon et e menu pomocí erveného tla ítka.

Nastavení nouzové SMS zprávy

1. Zvolte v menu:
   Kontakty->SOS nastavení->Tís ový text
2. Objeví se p ednastavený text zprávy. Standardní zpráva zní: •**Nouzové volání, zavolejte mi prosím!!!**•
3. Text m žete m nit stejn jako p i psaní SMS zpráv. Dlouhým stiskem erveného tla ítka smažete celý text.
4. Pro uložení upraveného textu stiskn te zelené tla ítko.

Rádio

Vá• telefon je vybaven radiop ijíma em pro pásmo FM.

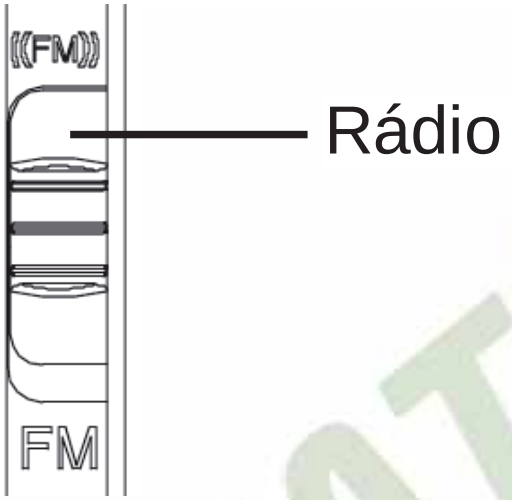

1. Zapn te rádio vypína em na levém boku telefonu
2. Zobrazí se polí ka pro zadání frekvence. Frekvenci m žete zvy•ovat i snižovat pomocí tla ítek nahoru / dol . Po nastavení hodnoty je t eba stisknout zelené tla ítko. Po zadání celých jednotek a desetin MHz je spu•t n poslech rádia na zvolené frekvenci.
3. Pro automatické vyhledávání stanic stiskn te tla ítko * a potvr te zeleným tla ítkem.Telefon bude automaticky hledat stanice. Automatické hledání m žete p eru•it stiskem erveného

tla ítka. Nalezne -li telefon n jako stanici zeptá se, zda chcete pokra ovat ve vyhledávání. Pro pokra ování stiskn te zelené tla ítko, pro ukon ení stiskn te ervené tla ítko.

4. Opakovaným stiskem erveného tla ítka b hem poslechu m žete vypnout/ zapnout zvuk, jsou-li v•ak p ipojena sluchátka, p epíná ervené tla ítko zvuk mezi reproduktorem a sluchátky.
5. Hlasitost poslechu rádia lze regulovat tla ítkem hlasitosti na boku p ístroje.
6. Sluchátka slouží p i poslechu rádia také jako anténa …jejich p ipojením m žete významn zlep•it p íjem signálu.

ALIGATOR www.aligator.cz

Svítilna

Vá• telefon je vybaven svítilnou na horní stran telefonu.

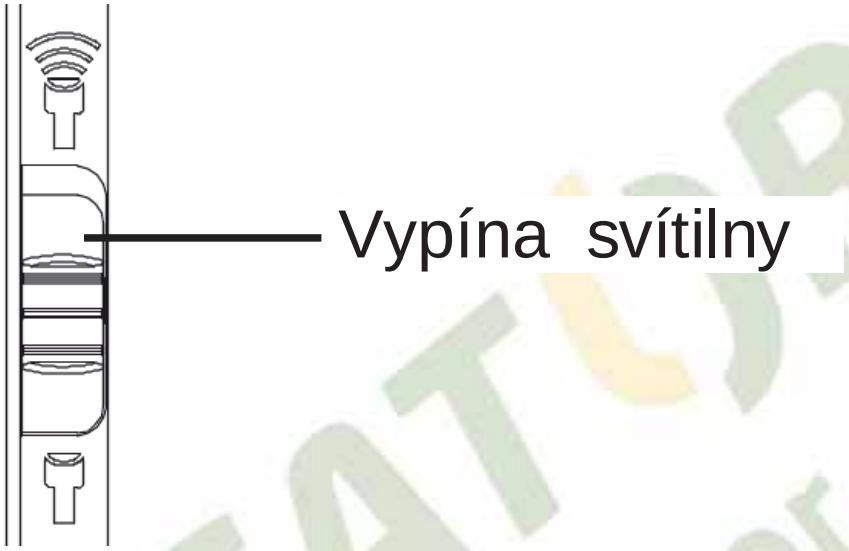

Svítilnu zapnete pomocí vypína e na pravé stran telefonu.

Svítilna je vybavena velice úsporným zdrojem sv tla typu LED. M žete ji proto kdykoli použít beze strachu, že p íli• vybíjíte baterii telefonu.

Svítilnu m žete zapnout i v p ípad , že je telefon vypnutý!!!
Sta í, aby byla nabitá baterie vložena v telefonu.

ALIGATOR www.aligator.cz

ást II. - Pro pokro ilé

Výpis volání

Vá• telefon uchovává v pam ti výpis posledních 20 odchozích, p ijatých a zme•kaných hovor .

Zobrazení výpis

Výpis odchozích hovor

Zvolte v menu:
Výpis hovor ->Volané
nebo v pohotovostním režimu stiskn te zelené tla ítko .

Zobrazí se seznam zme•kaných hovor .
Pomocí naviga ních tla ítek vyberte položku a stiskn te zelené tla ítko. Zobrazí se nabídka následujících funkcí:

- **Volat** - vyto í vybrané telefonní íslo
- **Odeslat SMS** …ode•le SMS na vybrané telefonní íslo

ALIGATOR www.aligator.cz

- **Detaily** …zobrazí detaily záznamu …jméno a telefonní íslo kontaktu, datum a as volání
- **Uložit do Kontakt** …uloží íslo do seznamu kontakt
- **Vymazat** …smaže vybraný záznam z výpisu volání

Výpis zme•kaných hovor

Zvolte v menu:
Výpis hovor ->Zme•kané
Zobrazí se seznam zme•kaných hovor .
Postupujte stejn jako u odchozích hovor .

Výpis p ijatých hovor

Zvolte v menu:
Výpis hovor ->P ijaté
Zobrazí se seznam p ijatých hovor .
Postupujte stejn jako u odchozích hovor .

Smazání výpisu

Aktivací této volby vymažete v•echny výpisy hovor .

Zvolte v menu:

Výpis hovor ->Smazat v•e
V•echny výpisy hovor budou vymazány.

Doba volání

Telefon obsahuje íta , který po ítá dobu jednotlivých hovor .
Zvolte v menu:
Výpis hovor ->Doba volání
Zobrazí se nabídka funkcí:

- **Poslední hovor** …délka posledního hovoru
- **V•echny** …vypí•e celkové doby v•ech hovor
- **Volané** …vypí•e dobu volaných hovor
- **P ijaté** …vypí•e dobu p ijatých hovor
- **Vymazat po ítadla** …vymaže v•echny íta e

Textové zprávy SMS

Vá• telefon m že p ijímat a odesílat textové zprávy SMS. Na novou zprávu, kterou obdržíte, budete upozorn ni symbolem  na obrazovce telefonu.

Vytvo ení a odeslání SMS zprávy

1. Zvolte v menu:
   Zprávy->Napsat SMS
2. Objeví se okno pro zadání textu zprávy. Pomocí tla ítka # m žete p epínat mezi režimy vkládání (malá písmena/velká písmena/první velké/ íslice), pomocí tla ítka * pak m žete zadat speciální symboly.
3. Po zadání textu pokra ujte stiskem zeleného tla ítka .
4. Objeví se možnosti odeslání, zvolte **Poslat** nebo **Poslat a uložit** pro uložení kopie odesílané zprávy a potvr te zeleným tla ítkem
5. Objeví se okno pro zadání telefonního ísla. M žete zadat íslo p ímo z klávesnice telefonu nebo stiskn te zelené tla ítko a objeví se seznam kontakt . Po provedení výb ru telefonního ísla ze seznamu potvr te stiskem zeleného tla ítka. Vybrané íslo se vyplní do okna pro zadání ísla.
6. Pokra ujte stiskem zeleného tla ítka. Zpráva je odeslána.

V pr b hu psaní textu zprávy m žete stiskem zeleného tla ítka zobrazit nabídku obsahující následující funkce:

- **Poslat**…ukon í zadávání textu zprávy, umožní zadat telefonní íslo i vybrat kontakt, a ode•le zprávu na vybrané íslo
- **Poslat a uložit** - ukon í zadávání textu zprávy, umožní zadat telefonní íslo i vybra t kontakt, a ode•le zprávu na vybrané íslo zadávání textu zprávy. Zárove uloží kopii odeslané zprávy do složky **Odeslané**
- **Vymazat text** …vymaže celý doposud vložený text zprávy
- **Vložit íslo** …umožní pohodln vložit íslo
- **Vložit jméno a íslo** - umožní pohodln jméno a íslo ze seznamu kontakt
- **Vložit •ablonu** …umožní vložit •ablonu
- **Uložit jako •ablonu** …uloží dosud zadaný text zprávy jako •ablonu
- **Uložit do koncept** …uloží dosud napsaný text zprávy do složky Koncepty a ukon í zadávání textu zprávy

- **Režim vkládání** …umož uje vybrat režim zadávání znak (ABC, abc, Abc, 123), téhož docílíte stiskem tla ítka # v pr b hu zadávání textu zprávy

tení zpráv

Máte-li novou, dosud nep e tenou zprávu, objeví se na obrazovce symbol ✉. Chcete-li si zprávu p ímo prohlédnout, sta í stisknout zelené tla ítko a zobrazí se nabídka tení p ích zpráv . Chcete-li prohlížení zprávy ponechat na pozd ji , stiskn te ervené tla ítko.
Nabídku tení p ích SMS zpráv m žete pozd ji kdykoli vyvolat v menu telefonu:

Zprávy->P ijaté SMS
Naviga ními tla ítky nahoru/dol si m žete vybírat mezi jednotlivými p ími zprávami. Chcete-li si p e íst obsah zvolené zprávy, stiskn te zelené tla ítko.
Nep e tená zpráva je ozna ena obrázkem uzav ené obálky.

P i prohlížení zprávy m žete stiskem zeleného zobrazit nabídku obsahující následující funkce:

- **Odpov d t** …otev e okno pro zadání textu odpov di. Po zadání textu již nemusíte vypl ovat íslo adresáta … je automaticky p evzato íslo odesilatele p íchozí zprávy
- **Volat íslo** …vyto í íslo odesilatele zprávy
- **Smazat**…vymaže prohlíženou zprávu z pam ti telefonu
- **P eposlat** …umož uje p eposlat text zprávy jinému adresátovi. Otev e okno pro úpravu zprávy s vypln ným textem zprávy. Dále postupujte stejn jako p i odesílání nové zprávy.
- **Uložit do Kontakt** …umož uje uložit telefonní íslo ze zprávy do seznamu kontakt . J e-li ve zpráv obsaženo více telefonních ísel, umož uje vybrat, které z nich bude uloženo.

Složky zpráv

Zprávy jsou v telefonu roz len ny podle druhu do n kolika složek. Krom p ijatých zpráv telefon obsahuje je•t dal•í složky:

Koncepty …zde jsou dosud neodeslané zprávy uložené k pozd j•ímu použití.
Zvolte: **Zprávy->Koncepty**

Odeslané …zde jsou uloženy Vámi vytvo ené zprávy, u kterých jste p i odeslání zvolili **Poslat a uložit** a také zprávy, které se nepoda ilo odeslat (nap . z d vodu chybného tel. ísla)
Zvolte: **Zprávy->Odeslané**

—ablony …zde jsou uloženy •ablony text , které asto používáte (nap . ŒP ijdu pozd ji•). Nemusíte tak text pokaždé zadávat znova.
Zvolte: **Zprávy->—ablony**

Pam zpráv a její p epln ní

Zprávy SMS jsou ukládány do pam ti telefonu a na SIM kartu. Do pam ti telefonu se vejde až 100 zpráv, na SIM kartu zpravidla dal•ích 10.
Dojde-li v•ak k zapln ní pam ti telefonu i SIM karty, není možné p ijímat dal•í zprávy.
V takovém p ípad smažte alespo n které zprávy z pam ti.

Stav zapln ní pam ti m žete snadno zjistit. Zvolte:
Zprávy->Stav pam ti

Mazání zpráv

Jednotlivé zprávy lze mazat p i jejich prohlížení, zvolením funkce ŒSmazat zprávu• jak bylo popsáno v p edchozí ás ti.
Chcete-li v•ak smazat více zpráv najednou, telefon vám umož uje pohodln j•í e•ení - zvolte:
Zprávy->Smazat SMS

SMS centrum

Aby mohl telefon odesílat a p ijímat SMS zprávy, je t eba, aby bylo zadáno servisní telefonní íslo tzv.

SMS centra. To je telefonní íslo, jehož prost ednictvím jsou SMS zprávy odesílány.

Toto íslo je zpravidla p ednastaveno GSM operátorem, který vydal Va•í SIM kartu a zpravidla není t eba jej nastavovat ru n .
Nastavení SMS centra v•ak zkontrolujte v p ípad , že nefunguje odesílání a p ijímaní SMS zpráv. Správné telefonní íslo SMS centra Vám sd lí Vá• GSM operátor.

1. Zvolte v menu:**Zprávy->SMS centrum**
2. Upravte telefonní íslo a potvr te zeleným tla ítkem.

Seznam kontakt

Vá• telefon je vybaven seznamem kontakt , do kterého m žete uložit telefonní ísla a p i adit k nim jména. Uložená ísla pak m žete p ímo vytá et nebo je použít t eba p i psaní SMS zprávy. Kontakty mohou být uloženy bu na SIM kart nebo v pam ti telefonu.

P i prohlížení seznamu se u každého kontaktu objeví ikona telefonu, je-li kontakt uložen v pam ti telefonu. Je-li uložen na SIM kart , objeví se ikona karty.

Zobrazení seznamu kontakt

Nejjednodu••ím zp sobem zobrazení seznamu, je stisknutí naviga ního tla ítka dol . Po té okamžit nasko í seznam kontakt , azený podle jmen abecedn .

Dal•ím zp sobem je zobrazení pomocí menu telefonu:
Kontakty->Hledat kontakt

Vyberete-li kontakt a stisknete zelené tla ítko, objeví se nabídka s následujícími funkcemi:

- **Volat** …vyto í telefonní íslo vybraného kontaktu
- **Odeslat SMS** …umožní poslat SMS zprávu na vybraný kontakt

- **Upravit** …umožní provést úpravu jména nebo tel. ísla kontaktu
- **Vymazat** - vymaže vybraný kontakt

Hledání v seznamu

Rychlé hledání

P i prohlížení seznamu kontakt m žete hledat pomocí po áte ní ásti jména … sta í zadat ást jména do pole v horní ásti obrazovky a telefon p esko í na první jméno v seznamu za ínající zadaným textem.

Práce s kontakty

P idání kontaktu

1. Zvolte v menu: **Kontakty->P idat**
2. Do pole, které se po té zobrazí, zadejte telefonní íslo
3. Potvr te zeleným tla ítkem
4. Potom vložte jméno.
5. Potvr te zeleným tla ítkem. Kontakt se uloží

Zm na kontaktu

1. Vyhledejte kontakt v seznamu kontakt : **Kontakty->Hledat kontakt**
2. Vyberte kontakt a stiskn te zelené tla ítko
3. Vyberte funkci **Upravit.**
4. Zobrazí se pole se jménem, které m žete upravit.
5. Potvr te zeleným tla ítkem
6. Zobrazí se pole s íslem , které m žete upravit.
7. Potvr te zeleným tla ítkem. Provedené zm ny se uloží. Nechcete-li aby se zm ny uložily, vysko te z funkce pomocí erveného tla ítka

Smazání jednotlivých kontakt

M žete smazat jen jeden kontakt nebo v•echny kontakty najednou. Pro smazání jednoho kontaktu postupujte následovn :

1. Zvolte v menu: **Kontakty->Vymazat->Jeden**
2. Zobrazí se seznam kontakt .
3. Vyberte kontakt, který chcete smazat a potvr te zeleným tla ítk em.

4. Kontakt je vymazán. Zobrazí se op t seznam kontakt .
5. M žete vybrat dal•í kontakt k vymazání.
6. Pro ukon ení funkce mazání stiskn te ervené tla ítko.

TIP! Jednotlivý kontakt m žete vymazat také p i prohlížení seznamu kontakt stiskem zeleného tla ítka a vybráním funkce **Smazat**.

Smazání v•ech kontakt

Chcete-li smazat v•echny kontakty hromadn , prove te následující kroky:

1. Zvolte v menu:
   Kontakty->Vymazat->V•echny
2. Vyberte zda chcete smazat v•echny kontakty uložené v pam ti telefonu nebo v•echny kontakty uložené na SIM kart .
3. Potvr te zeleným tla ítkem. V•echny kontakty na zvoleném míst jsou vymazány.

ALIGATOR www.aligator.cz

Kopírování kontakt

Pomocí funkce kopírování m žete kopírovat kontakty z pam tí telefonu na SIM kartu a obrácen .:

1. Zvolte v menu: **Kontakty->Kopírovat**
2. Zvolte, zda chcete kopírovat kontakty z telefonu na SIM kartu (**Z telefonu na SIM**) nebo ze SIM karty do telefonu (**Ze SIM do telefonu**)..

Rychlá volba

Vá• telefon umož uje jednotlivým tla ítk m klávesnice p i adit vždy jedno íslo ze seznamu kontakt . Toto íslo lze potom rychle vyto it prostým dlouhým stiskem p íslu•ného tla ítka. Rychlou volbu lze p i adit tla ítk m 2 -9 , * a #. Rychlá volba pro tla ítko 1 je vyhrazena pro volání do hlasové schránky.

Pro p i azení kontakt k jednotlivým tla ítk m postupujte následovn :

1. Zvolte v menu:

Kontakty->Rychlá volba

2. Zobrazí se seznam rychlých voleb. Na za átku každého záznamu je vždy název tla ítka, následuje jméno p i azeného kontaktu.
3. Není-li kontakt ke tla ítku p i azen, zobrazí se text ŒPrázdný•.
4. Chcete-li p i adit nebo zm nit kontakt, stiskn te zelené tla ítko a vyberte funkci **Zm nit** . Po té vyberte požadovaný kontakt z telefonního seznamu.
5. Chcete-li smazat p i azený kontakt, stiskn te zelené tla ítko a zvolte funkci **Vymazat.**

Nastavení ísla hlasové schránky

Telefon umož uje p ednastavit íslo hlasové schránky tak, že telefon po dlouhém stisku tla ítka **1** automaticky vyto í íslo hlasové schránky.

Zvolte v menu**:**
Kontakty->Rychlá volba-> .hlas.schránky
a vložte telefonní íslo schránky.
Pro p ístup do hlasové schránky nyní sta í dlouze stisknout tla ítko 1.

Stav pam ti

Telefon umož uje uložit do vnit ní pam ti 300 kontakt . Na SIM kartu je zpravidla možné uložit 100 až 250 kontakt . P esné íslo je závislé na typu SIM karty a operátorovi, který SIM kartu vystavil.

Pro zji•t ní stavu zapln ní pam ti telefonu i SIM karty zvolte v menu:
Kontakty->Nastavení->Stav pam ti

Zobrazí se po et uložených kontakt a celkový možný po et kontakt v pam ti telefonu a na SIM kart .

Nástroje

Vá• telefon je vybaven n kolika užite nými nástroji.

Budík

Zapnutí budíku

1. Zvolte v menu:
   Nástroje->Budík->Nastavit
   Zobrazí se t i pozice pro zadání asu

2. Pomocí naviga ních tla ítek nahoru/dol vyberte volnou pozici a stiskn te zelené tla ítko.
3. Pomocí naviga ních tla ítek nahoru/dol zvolte opakování budíku:
   - **Jednorázový** …bude zvonit jen jednou
   - **Týdenní** …bude zvonit každý vybraný den v nastavenou dobu
4. Dále zadejte požadovaný as budíku a potvr te zeleným tla ítkem.
5. Pomocí naviga ních tla ítek nahoru/dol zvolte melodii budíku a potvr te zeleným tla ítkem.
6. Nastavení budíku je uloženo. Budík zazvoní v nastavený as

M žete nastavit celkem 3 r zné budíky.

Zm na nastavení a vypnutí budíku

1. Zvolte v menu:
   Nástroje->Budík->Nastavit
   Zobrazí se t i pozice pro zadání asu

2. Pomocí naviga ních tla ítek nahoru/dol vyberte požadovaný budík, který chcete vypnout a stiskn te zelené tla ítko.
3. Zvolte jednu z možností:

- **Nastavit** …m žete zm nit nastavení asu a ostatních parametr .
- **Vypnout -** pro vypnutí (as je nastaven, ale budík nebude zvonit)
- **Smazat** - nastavení se vymaže úpln

Vypína budíku

Pro zku•ené uživatele je telefon vybaven možností vstupu do nastavení budíku pomocí p epína e na boku telefonu. Je-li tato funkce zapnuta, m žete posunutím p epína e svítilny/budíku zcela dol zobrazit nastavení budíku. Pokud je funkce vypnuta, nestane se po posunutí p epína e nic … nehrozí tak necht né zobrazení nastavení budíku v p ípad , že p epína byl posunut do spodní polohy omylem. Standardn je funkce vypnuta. Pro nastavení zvolte v menu:

1. **Nástroje->Budík->Vypína budíku**
2. Zvolte **Zap**. nebo **Vyp.**

Poznámka

Poznámka Vám umož uje nastavit si p ipomenutí na konkrétní datum a as. Zárove m žete zadat i krátký text s obsahem poznámky.

Nastavení poznámky

1. Zvolte v menu:
   Nástroje->Poznámka->Upravit pozn.
   Zobrazí se t i pozice pro zadání termínu.
2. Pomocí naviga ních tla ítek nahoru/dol vyberte volnou pozici a stiskn te zelené tla ítko.
3. Pomocí naviga ních tla ítek nahoru/dol zvolte opakování budíku:
   - **Jednorázový** …bude zvonit jen jednou
   - **Týdenní** …bude zvonit každý vybraný den v nastavenou dobu
4. Dále zadejte požadovaný as a datum, po té potvr te zeleným tla ítkem.

5. Pomocí naviga ních tla ítek nahoru/dol zvolte melodii zvukového upozorn ní a potvr te zeleným tla ítkem.
6. Nastavení poznámky je uloženo. Zvukové upozorn ní spole n se zobrazením zadaného textu zazní v nastavený as a datum.

M žete nastavit celkem 3 r zné poznámky.

Zm na nastavení a vypnutí poznámky

1. Zvolte v menu:
   Nástroje-> Poznámka->Upravit pozn.
   Zobrazí se t i pozice pro poznámky.
2. Pomocí naviga ních tla ítek nahoru/dol vyberte požadovanou poznámku, který chcete vypnout a stiskn te zelené tla ítko.
3. Zvolte jednu z možností:
   - **Upravit**…m žete zm nit nastavení asu a ostatních parametr .
   - **Vymazat** …záznam se vymaže

Narozeniny

Funkce Narozeniny Vám umožní nastavit si p ipomenutí narozenin Va•ich blízkých.

Nastavení narozenin

1. Zvolte v menu:
   Nástroje->Narozeniny
2. Zvolte **P idat nové.**
3. Zadejte jméno osoby a potvr te zeleným tla ítkem.
4. Dále zadejte požadovaný as a datum, po té potvr te zeleným tla ítkem.
5. Nastavení p ipomenutí narozenin je uloženo. Zvukové upozorn ní spole n se zobrazením zadaného jména zazní v nastavený as a datum.

Zm na nastavení a vypnutí p ipomenutí narozenin

1. Zvolte v menu:
   Nástroje->Narozeniny->Upravit
   Zobrazí se seznam narozenin.
2. Pomocí naviga ních tla ítek nahoru/dol vyberte požadovaný záznam, který chcete upravit a stiskn te zelené tla ítko.

Kalkula ka

Telefon obsahuje jednoduchou a praktickou kalkula ku.

Ovládání

Pomocí klávesnice se zadávají ísla,
Desetinná árka se zadává stiskem tla ítka **#.**
Pomocí naviga ních tla ítek se vybírá požadovaná operace **+,-,/,x,=.**

P íklad:

Spo ítejte 100 + 200

1. Zvolte v menu: **Kalkula ka**
2. Zadejte na klávesnici **100**
3. Pomocí naviga ních tla ítek zvolte symbol **+**
4. Zadejte na klávesnici **200**
5. Pomocí naviga ních tla ítek zvolte symbol **=**
6. Zobrazí se výsledek

ALIGATOR www.aligator.cz

Nastavení p ístroje

Tichý režim

V tomto režimu jsou potla eny v•echny zvuky telefonu v etn vyzván ní a tónu kláves.

1. Zvolte v menu:
   Nastavení->Tichý režim
2. Prove te požadované nastavení:
   Vyp/ Zap

Vibrace

Telefon umož uje tzv. vibra ní vyzván ní. Telefon za ne p i zvon ní vibrovat, takže m žete zaregistrovat p ích zí hovor, i když nesly•íte zvon ní, nap . v hlu ném prost edí.

1. Zvolte v menu:
   Nastavení->Vibrace
2. Prove te požadované nastavení:
   Vyp/ Zap

Nastavení telefonu

Zvuky a upozorn ní

Umož uje nastavit zvukovou signalizaci pro jednotlivé p ípady:

- **Vyzván ní**
- **Tón p íchozí SMS**
- **Narozeniny**
- **Tón kláves**

Zvolte v menu:
Nastavení->Nast. telefonu->Zvuky
Prove te požadované zm ny.

Hlasitost

Zvolte v menu:
Nastavení->Nast. telefonu->Hlasitost
Prove te požadované zm ny.

Umož uje nastavit hlasitost pro jednotlivé funkce:

- **Hovor** …hlasitost hovoru

ALIGATOR www.aligator.cz

- **Vyzván ní ...**hlasitost vyzván ní
- **Tón SMS ...**hlasitost upozorn ní na SMS
- **Tón kláves ...**hlasitost tónu kláves
- **Tón p i zapnutí ...**hlasitost úvodní melodie
- **Tón p i vypnutí ...**hlasitost melodie p i vypnutí

Kontrast displeje

Zvolte v menu:
Nastavení->Nast. telefonu->Kontrast displeje
Pomocí naviga ních tla ítek nahoru/dol nastavte požadovaný kontrast.

Jazyk

Zvolte v menu:
Nastavení->Nast. telefonu->Jazyk
Vyberte jazyk menu telefonu.

Nastavení data a asu

Pro nastavení asu z volte v menu:
Nastavení->Nast. telefonu->Datum a as ->Nast. as
Nastavte požadovaný as .

Pro nastavení formátu zobrazení asu zvolte v menu:
Nastavení->Nast. telefonu->Datum a as ->Formát asu
Zvolte požadovaný formát zobrazení.

Pro nastavení data zvolte v menu:
Nastavení->Nast. telefonu->Datum a as ->Nast. datum
Nastavte požadované datum hodin telefonu.

Pro nastavení formátu zobrazení data zvolte v menu:
Nastavení->Nast. telefonu->Datum a a s->Formát data
Zvolte požadovaný formát zobrazení.

Nastavení sít

Zvolte v menu:
Nastavení->Nastavení sít
V nastavení sít lze provád t celou adu nastavení funkcí, které jsou poskytovány v závislosti na

službách GSM operátora. Ne v•echny funkce musí být Va•ím GSM operátorem nabízeny. V takovém p ípad je nebude možné použít. Informujte se u Va•eho GSM operátora, které funkce m žete využívat.

ekající hovor

Je-li funkce aktivní, umožní sou asný p íjem dvou hovor . Pokud se Vám n kdo snaží dovolat b hem hovoru, jste na tuto skute nost upozorn ní zapípáním a na obrazovce se objeví íslo nebo jméno volajícího. M žete se potom rozhodnout , zda druhý hovor p ijmete i ne. V p ípad p ijetí je p vodní hovor p idržen. Mezi hovory pak m žete p epínat.

Je-li funkce neaktivní, usly•í strana, která se Vám snaží dovolat b hem hovoru, obsazovací tón. A vy nejste upozorn ni na dal•í volání.

P esm rování hovoru

Je-li funkce aktivní, p ích zí hovory budou v r zných situacích p esm rovány na zvolené telefonní íslo.

Blokování hovoru

Je-li funkce aktivní lze zakázat v•echny nebo n které p ích zí i odchozí hovory.

Výb r sít

M žete zvolit, ke které GSM síti se Vá• telefon p ipojí. Lze nastavit bu aby telefon vybral GSM sí p íslu•ného operátora automaticky:
Nastavení->Nastavení sít ->Výb r sít ->Automaticky

nebo lze sí vybrat ru n :
Nastavení->Nastavení sít ->Výb r sít ->Ru n

Skrýt mé íslo

Umož uje skrýt Va•e íslo, takže nebude volanému zobrazeno na jeho telefonu.
Pro skrytí ísla zvolte:
Nastavení->Nastavení sít ->Skrýt mé íslo -> Zap.

Pro zobrazení ísla zvolte:
Nastavení->Nastavení sít ->Skrýt mé íslo -> Zap.

Pokud chcete nechat nastavení této volby podle výchozího nastavení operátora zvolte:
Nastavení->Nastavení sít ->Skrýt mé íslo -> Výchozí nastavení

Nastavení PIN kódu

M žete nastavit zda bude telefon po zapnutí vyžadovat pin kód :
Nastavení->PIN kód->Zap.

nebo ochranu PIN kódem vypnout. V takovém p ípad PIN kód po zapnutí telefonu vyžadován nebude:
Nastavení->PIN kód->Vyp.

Pro zm nu PIN kódu zvolte:
Nastavení->PIN kód->Zm nit PIN

Obnova továrního nastavení

Obnovit nastavení

Zru•í (resetuje) ve•keré provedené nastavení a obnoví nastavení z výroby. Zvolte: **Nastavení->Reset nastavení**
Telefon se Vás dotáže na heslo. Zadejte: **0000** a potvr te zeleným tla ítkem.

POZOR!!! Zru•í v•echna provedená nastavení!!!

ALIGATOR www.aligator.cz

Specifikace

Parametr	Popis
Pásmo	GSM 900/1800 MHz
Rozm ry	109 x 47 x 15 mm
LCD	Monochromatický, grafický displej, oranžové osv tlení
Výdrž v pohotovostním režimu	až 170 hodin
Výdrž - hovor	až 120 minut
Pam	100 SMS zpráv, 200 Telefonních ísel

ALIGATOR www.aligator.cz

Bezpe nost a ekologie

Bezpe nostní pokyny

- Zacházejte s telefonem a p íslu•enstvím opatrn , chra te jej p ed mechanickým po•kozením a ne istotami.
- Telefon a p íslu•enství nejsou vodot sné, chra te je p ed vlhkem a vodou.
- Chra te telefon a p íslu•enství p ed extrémními teplotami.
- Baterii nevhazujte do ohn ani ji nevystavujte teplotám nad +60°C hrozí nebezpe í výbuchu.
- Chra te telefon a p íslu•enství p ed pádem na zem.
- Nikdy telefon ani a p íslu•enství nerozebírejt e.
- Telefon nepoužívejte blízkosti osobních nebo léka ských i zdravotnických za ízení aniž budete mít potvrzení, že rádiové vysílání telefonu neovliv uje jejich innost.

- Mobilní telefon m že ovliv ovat funkci kardiostimulátor a jiných implantovaných p ístroj .
- P i telefonování p ikládejte telefon na opa nou stranu t la než je implantovaný kardiostimulátor nebo jiný p ístroj. Pora te se svým léka em o p ípadných rizicích ru•ení. V p ípad podez ení z ru•ení telefon ihned vypn te.
- V letadle telefon vždy vypn te.
- Nepoužívejte telefon v blízkosti výbu•nin.
- Nepokládejte nebo neinstalujte telefon pop . jeho držák ani p íslu•enství do prostoru nad airbagem v automobilu.
- Uchovejte mimo dosah d tí a nedovolte jim, aby si s ním hrály. Telefon obsahuje malé sou ásti, kterými by se mohly udusit nebo se mohou poranit jiným zp sobem.
- Nikdy nepoužívejte telefon, když ídíte vozidlo.

Použitá elektroza ízení

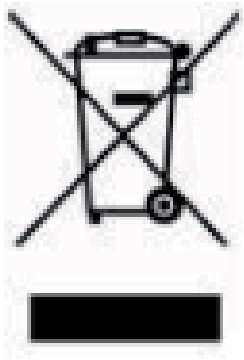

Telefon je elektrospot ebi . To znamená, že s ním nelze zacházet jako s b žným domovním odpadem.
Vysloužilý telefon nikdy nevyhazujte do b žného komunálního odpadu!!!

Po ukon ení používání musí být p edán na p íslu•né sb rné místo, kde zajistí jeho recyklaci i ekologickou likvidaci.
Nedodržování t chto pokyn je nezákonné.
Tento výrobek m že obsahovat látky nebezpe né pro životní prost edí - správné nakládání je d ležité pro jeho ochranu.
Pro získání podrobn j•ích informací jak zacházet s použitým výrobkem se obra te na Va•eho prodejce nebo obecní ú ad.

Likvidace baterie

Vysloužilé baterie a akumulátory nepat í do b žného komunálního odpadu!!!



Mohou obsahovat látky, •kodlivé životnímu prost edí. Baterii odevzdejte na p íslu•ném sb rném míst , kde zajistí její ekologickou likvidaci. Informujte se u svého prodejce i na obecním ú ad , kde se takové místo nachází. Pop . m žete baterii odevzdat p ímo prodejci nebo na n které z pobo ek ADART COMPUTERS s.r.o..

Nakládání s použitými bateriemi v rozporu s uvedenými pokyny je nezákonné!

CE 0678

ALIGATOR www.aligator.cz

Prohlá•ení o shod

. 30/7/2011

Vydané v souladu se sm rnicí EU R&TTE Directive 19 99/5/EC

Výrobek: Mobilní telefon pro sí GSM
Obchodní ozna ení: ALIGATOR A350
Dovozce: ADART COMPUTERS s.r.o., I : 25074547,
Sokolovská 161, 180 00 Praha 8

Posuzovaný výrobek je mobilní telefon ur ený pro mobilní sít standardu GSM a je ur en pro použití v b žném prost edí, totéž platí pro skladování.

Dovozce tímto prohla•uje, že výrobek je p i použití, ke kterému je ur en, bezpe ný a p i jeho výrob jsou provád na kontrolní a jiná opat ení zabezpe ující shodu výrobku sa základními požadavky a technickou dokumentací. Pro posouzení shody byly použity následující harmonizované normy:

EN 60950-1:2006, EN 301 511 V9.0.2 (2003-03)
EN 301 489-1 V1.8.1 (2008-04),
EN 301 489-7 V1.3.1(2005-11),EN 50360:2001

Posouzení bylo vypracováno na základ zkou•ek a kontrolního protokolu vyhotovených oprávn nou osobou:

EMCCert DR. RASEK GmbH,
Stoernhofer Berg 15, 91364 Unterleinleiter
Spolková republika N mecko

Výrobek je ozna en evropskou zna kou shody CE 0678 v souladu s p edpisy Evropské unie. Poslední dvoj íslí rok u kdy bylo vystaveno prohlá•ení o shod : 10

Vystaveno V Praze, dne 30.7.2011:

f f f f f f f f f f f f f f f f .
ADART COMPUTERS s.r.o.

Záru ní list

IMEI:

f f f f f f f f f f f f f f f f f f f f f f f f..

Datum prodeje:

f f f f f f f f f f f f f f f f f f f f f f f.....

Razítko a podpis prodejce:*f f f f f f f f f f f f f f f f f f f*..

Záznamy o záru ních opravách:

1.oprava:
2.oprava:
3.oprava:

Záru ní podmínky:

1. Záru ní doba na výrobek iní 24 m síc a po íná plynout dnem p evzetí výrobku kupujícím. Je-li výrobek dodáván s akumulátorem, vztahuje sa záruka i na akumulátor s tím, že obvyklá životnost akumulátoru je nejmén 6 m síc . Postupné snížení kapacity nebo ztráta funk nosti akumulátoru po uplynutí této doby je posuzována jako p irozený d sledek ob vyklého opot ebení. Poskytnutím záruky nejsou dot ena práva kupujícího, která sa ke koupi v ci váží podle zvlá•tních právních p edpis .
2. Odpov dnost za vady výrobku nelze uplatnit pokud:

a) výrobek byl provozován v rozporu s pokyny uvedenými v uživatelské p íru ce,
b) výrobek byl chybn uveden do provozu i nesprávn instalován,
c) do•lo k neoprávn nému zásahu do výrobku; za takový zásah je považováno i otev ení krytu jinou, než oprávn nou osobou,
d) do výrobku vnikla cizí látka (nap . voda),
e) výrobek byl po•kozen vlivem vy••í moci (nap . živelný zásah),
f) uživatel výrobek chybn skladoval, t.j. na nevhodném míst ,

zejména ve vlhku, prachu i jinak agresivním prost edí nebo mimo rozsah doporu ených teplot pro skladování (5-40°C není-li v uživatelské p íru ce stanoveno jinak)

g) výrobek je mechanicky po•kozen,

h) vada vznikla b žným opot ebením,

i) výrobek byl opravován jiným než schválenou osobou,

j) bylo použito nevhodné elektrické napájení, zejména nevhodné typy baterií i akumulátor , jiný než doporu ený nabíje , apod.,

k) s výrobkem bylo použito jiné, než výrobcem i dovozcem schválené p íslu•enství.

3. Záruka sa nevztahuje na vady, pro které byla poskytnuta sleva z kupní ceny.

4. P ípadná ztráta dat, zejména záznam , snímk i uživatelského nastavení není kryta odpov dností výrobce, dovozce ani prodejce. Pro ú ely opravy sa má za to, že výrobek je ve stavu, ve kterém byl kupujícímu p vodn p edán. S uloženými daty a záznamy osobního charakteru bude nakládáno podle p íslu•ných právních p edpis na jejich ochranu.

5. Záru ní list musí mít vypln n typ výrobku, datum prodeje a podpis oprávn ného pracovníka prodejce. Prodejce zajistí, aby záru ní list obsahoval tyto údaje (mohou být uvedeny na razítku): jméno a p íjmení, název nebo obchodní firmu prodávajícího, jeho identifika ní íslo, sídlo, jde -li o právnickou osobu, nebo bydli•t , jde -li o fyzickou osobu. P i uplatn ní

práv ze záruky je t eba uvést d vod reklamace, zejména co nejp esn ji popsat vadu a její projevy .

Dovozce:
www.aligator.cz

PO SLOVENSKY

Obsah

PO SLOVENSKY 70
Bezpe nostné pokyny 74
as I. … Za íname 75
Uvedenie telefónu do prevádzky 75
Vloženie batérie 75
Vloženie SIM karty 76
Vybratie SIM karty 76
Nabíjanie batérie 77
Zapnutie a vypnutie telefónu 78
Prvé zapnutie 79
Ikony na obrazovke telefónu 80
Základy ovládania telefónu 80
Pohyb v menu telefónu 85
Vkladanie textu 85
Zámok klávesnice 87
Telefonovanie 87
Vytá anie ísel 87
Prijatie / odmietnutie hovoru 88
Vytá anie ísel zo zoznamu kontaktov 88

Rýchla vo ba 88
Nastavenie hlasitosti hovoru 89
Funkcie dostupné po as hovoru 89
Núdzové volanie a SMS 90
Spustenie núdzového volania a SMS 90
Zapnutie / vypnutie núdzového volania 90
Zadanie a správa predvolených ísiel 91
Nastavenie núdzovej SMS správy 92
Rádio 93
Svietidlo 95
as II. … Pre pokro ilých 96
Výpis volaní 96
Zobrazenie výpisov 96
Zmazanie výpisov 98
Doba volania 98
Textové správy SMS 99
Vytvorenie a odosielanie SMS správy 99
ítanie správ 101
Zložky správ 103
Pamä správ a jej preplnenie 104
Mazanie správ 104
SMS centrum 104
Zoznam kontaktov 105

Zobrazenie zoznamu kontaktov 106
H adanie v zozname 107
Práca s kontaktmi 107
Rýchla vo ba 110
Nastavenie ísla hlasovej schránky 111
Stav pamäti 112
Nástroje 112
Budík 112
Vypína budíka 114
Poznámka 115
Narodeniny 116
Kalkula ka 118
Ovládanie 118
Nastavenie prístroja 119
Tichý režim 119
Vibrácia 119
Nastavenie telefónu 120
Nastavenie siete 122
Výber siete 124
Skry moje íslo 124
Nastavenie PIN kódu 125
Obnova pôvodného nastavenia 126
—pecifikácia 127

Bezpe nos a ekológia 128
Bezpe nostné pokyny 128
Použité elektrozariadenie 130
Likvidácia batérie 131
Vyhlásenie o zhode..... 132
Záru ný list 133

ALIGATOR
www.aligator.cz

akujeme Vám, že ste si kúpili mobilný telefón ALIGATOR. Prosíme, pre•tudujte si tento návod na použitie Vá•ho telefónu.

Bezpe nostné pokyny

- Nezapínajte a nepoužívajte telefón na miestach, kde je to zakázané.
- Nepoužívajte telefón po as •oférovania vozidla.
- Vypnite telefón v blízkosti citlivých zdravotníckych zariadení.
- Vypnite telefón v lietadle.
- Nepoužívajte telefón v blízkosti erpacej stanice pohonných hmôt.
- Vždy vypnite telefón v blízkosti výbu•nín.
- Vždy používajte len originálne batérie a nabíja ky dodané výrobcom. Nebezpe enstvo zni enia telefónu, i dokonca explózie.
- POZOR! Vá• telefón nie je vodotesný!
- Nenechávajte nabíja ku pripojenú do siete, ke telefón nenabíjate!
- Nenechávajte telefón bez dozoru, ke ho nabíjate!

as I. … Za íname

Uvedenie telefónu do prevádzky

Vloženie batérie

1. Zložte kryt batérie v smere •ípky na obrázku
2. Vložte batériu. Tri kovové kontakty musia smerova smerom dovnútra telefónu.
3. Nasa te naspä kryt batérie.

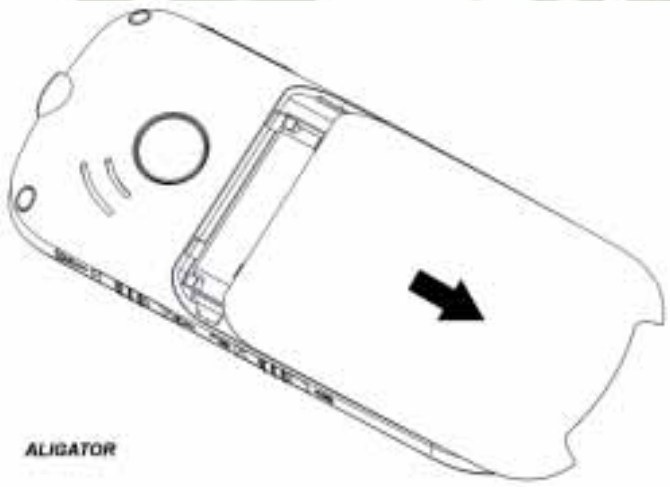

Ak chcete batériu vybra , postupujte v opa nom poradí.

POZOR! Vypnite telefón a odpojte nabíja ku pri akejko vek manipulácii s batériou. Používajte iba originálnu batériu dodávanú výrobcom telefónu!

Vloženie SIM karty

1. Vypnite telefón a vyberte batériu.
2. Vložte SIM kartu tak, ako vidíte na obrázku.

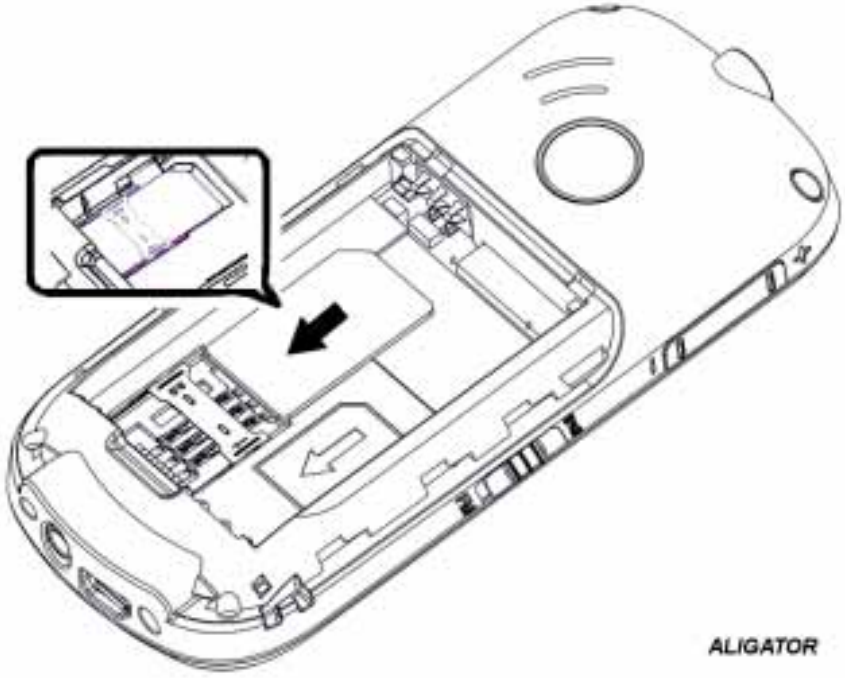

Vybratie SIM karty

1. Vypnite telefón a vyberte batériu.
2. Zdvihnite okraj SIM karty a prstom ju vysu te z držiaku von, pod a obrázka.

POZOR! SIM karta môže by ahko zni ená, ak dôjde k po•krabaniu kontaktov alebo ich ohnutiu.

Nabíjanie batérie

Uistite sa, že batéria je vložená v telefóne. Pripojte nabíja ku. Nabíjanie sa spustí automaticky. Telefón je možné nabíja v zapnutom i vypnutom stave. Stav nabitia batérie je indikovaný na obrazovke telefónu.



Po plnom nabití batérie nabíja ku odpojte.
Telefón Vás sám upozorní zvukovým signálom a správou na obrazovke, ke je batéria takmer vybitá. V tom prípade ju o najrýchlej•ie nabite.

Niekedy sa stane, že po úplnom vybití batérie telefón neza ne nabíja batériu po pripojení nabíja ky. V takom prípade ponechajte telefón pripojený na nabíja ku nieko ko hodín, dokým sa batérie neza ne nabíja .

Pozor! Ak ponecháte batériu celkom vybitú, môže dôjs k jej zni eniu, ktoré nie je kryté zárukou.

Zapnutie a vypnutie telefónu



Dlhým stla ením Zapnú /vypnú

Kvôli zapnutiu stla te a držte ervené tla idlo, pokým sa telefón nezapne. (Po zapnutí prístroja môžete by vyzvaní k zadaniu kódu PIN, ak je zapnutá ochrana PIN kódom.)

Kvôli vypnutiu stla te a držte ervené tla idlo, pokým sa telefón nevypne.
Pred zapnutím sa uistite, že je vložená batéria a že batéria je nabitá.

Prvé zapnutie

Pri prvom zapnutí alebo vždy ke vymeníte SIM kartu sa Vás telefón opýta na niektoré základné nastavenia:

1. **Ties ová linka** …íslo ties ovej linky (•tandardne 112)
2. **Majite** …sem môžete vloži Va•e meno

Pokia chcete niektoré z uvedených nastavení zmeni , vložte požadovanú hodnotu a potvr te zeleným tla idlom. Ak nechcete hodnotu meni i zadáva , presko te nastavenie stla ením erveného tla idla.

Ikony na obrazovke telefónu

	Stav nabitia batérie
	Intenzita signálu
	Budík
	Nepre ítaná SMS správa
	Presmerovanie hovoru
	Zme•kané hovory
	Tichý režim
	Roaming
	Slúchadlá a náhlavná súprava pripojená

Základy ovládania telefónu

Popis ovládacích prvkov telefónu


Reproduktor
Obrazovka
A350
Naviga né tla idlo (dole)
Naviga né tla idlo (hore)
ALIGATOR
OK
Zelené tla idlo (príjem hovoru)
ervené tla idlo (ukon enie hovoru)
Rýchla vo ba (volánie dcére)
Rýchla vo ba (volánie synovi)

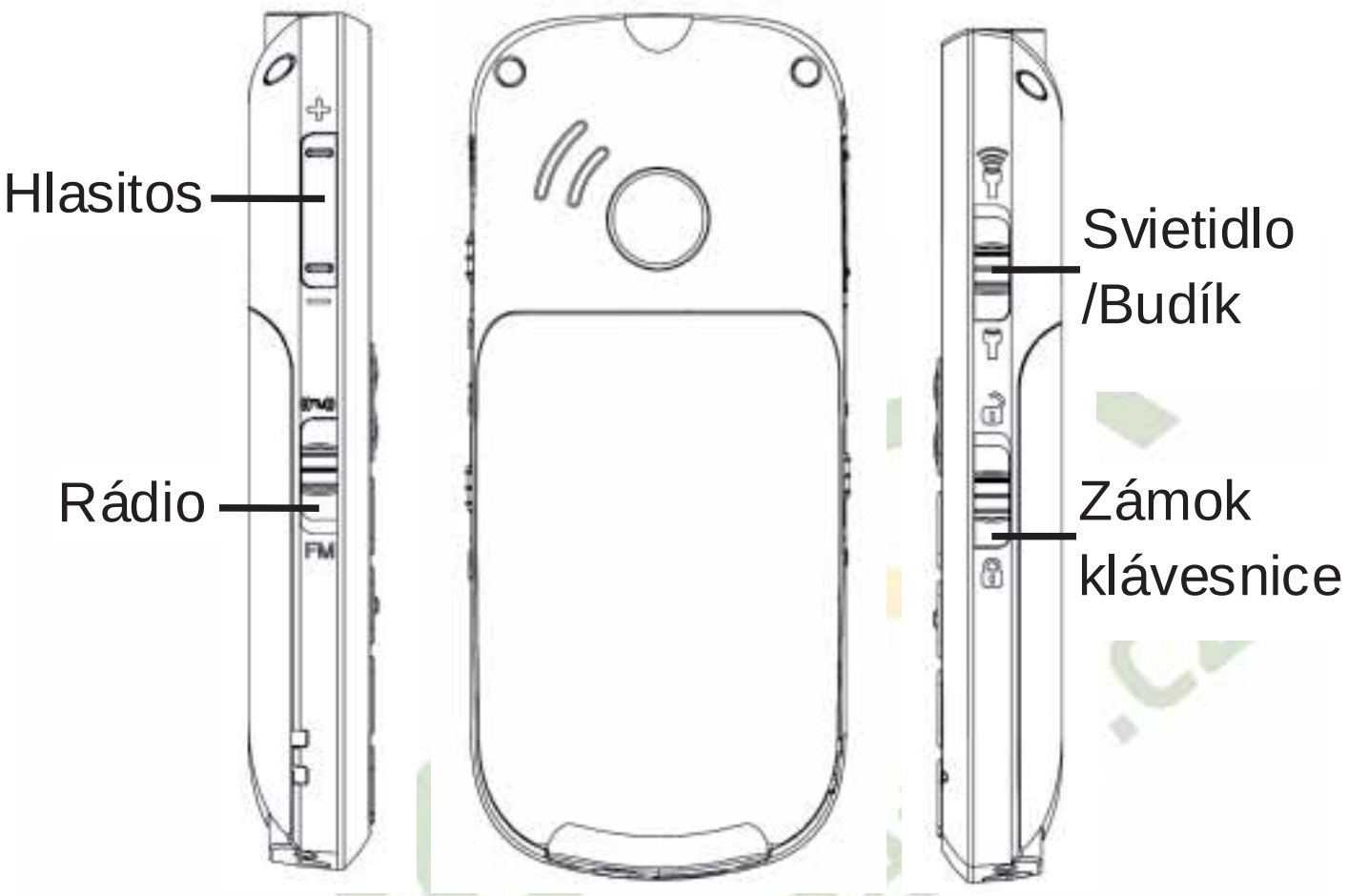

Pokia je telefón zapnutý a vy netelefonujete alebo nerobíte žiadnu operáciu, nachádza sa v tzv. pohotovostnom režime. Na obrazovke sú v tomto režime zobrazené hodiny.

Tla idlo	Funkcie
Zelené tla idlo	-Prijatie hovoru stla ením tla idla -V pohotovostnom režime zobrazí históriu volania -V menu telefónu slúži ako potvrdenie

	výberu alebo aktivácia vybranej funkcie
ervené tla idlo	-Zap./vyp. telefónu dlhým stla ením -Ukon enie alebo odmietnutie hovoru -Návrat z menu alebo ukon enie prebiehajúcej funkcie
Naviga né tla idlo hore	-V pohotovostnom režime zobrazí menu telefónu. -Pohyb v ponukách a tel. zozname
Naviga né tla idlo dole	-V pohotovostnom režime zobrazí telefónny zoznam. -Pohyb v ponukách a tel. zozname
Tla idlo #	-Rýchla vo ba dlhým stla ením v pohotovostnom režime -V režime písania textu prepína spôsob vkladania znakov
Tla idlo *	- Rýchla vo ba dlhým stla ením v pohotovostnom režime - V režime písania textu umož uje vloži •peciálne znaky

Rýchle zapnutie hlasného Handsfree	Dlhým stla ením tla idla 0 sa rýchlo zapne hlasné Handsfree
Tla idla hlasitosti + / -	Stla ením + alebo …sa reguluje hlasitos reproduktora pri hovore.
Tla idlo SOS	Ak je aktivovaná funkcia núdzového volania, telefón po dlhom stla ení tla idla automaticky zavolá na predvolené ísla a spustí sa hlasitý zvukový alarm.
Vypína svietidla/budíka	Posunutím do hornej polohy sa aktivuje svietidlo na hornej hrane telefónu. Funguje i pri vypnutom telefóne. Posunutím do dolnej polohy sa zobrazí nastavenie budíka. Funguje len, ak je táto funkcia zapnutá.
Vypína zámku klávesnice	Zapnutím sa aktivuje zámok klávesnice. Nemôže tak prís k nechcenému stla eniu tla idla napr. pri nosení vo vrecku.
Vypína FM rádia	Zapnutím prepína a sa a ktivuje funkcia zabudovaného FM rádioprijíma a

Pohyb v menu telefónu

Menu telefónu sa aktivuje stla ením naviga ného tla idla hore.

Medzi jednotlivými položkami sa potom vždy pohybujete pomocou naviga ných tla idiel hore/dole.

Potvrdenie vo by, aktivácia funkcie i vstup do podmenu sa uskuto ní stla ením **zeleného tla idla**.

Zru•enie vo by alebo návrat spä o jednu úrove menu uskuto níte stla ením **erveného tla idla** .

Dlhým stla ením erveného tla idla sa dá spravidla vysko i z menu a vráti sa spä do pohotovostného režimu.

Vkladanie textu

Klávesnica telefónu umož uje nielen zadávanie íslic, ale i znakov.

V prípade vkladania znakov je ku každému tla idlu priradených nieko ko písmen. Napríklad pre tla idlo 2 sú to písmena A, B, C …tie sú tiež na tla idle vytla ené. Medzera sa vloží stla ením tla idla 0. Vloženie písmena sa uskuto ní opakovaným stla ením tla idla nieko kokrát rýchlo za sebou, pokým sa na obrazovke neobjaví správne písmeno. Napr. písmeno A je prvé v poradí, tla idlo 2 teda stla íme raz. Písmeno C je tretie v poradí, tla idlo teda stla íme trikrát rýchlo za sebou.

Režimy písania

Pomocou tla idla # je možné pri písaní textov prepína režim vkladania znakov. Dajú sa vybra tieto možnosti:

- **ABC** …v•etky písmena ve ké
- **abc** …v•etky písmena malé
- **Abc** …prvé písmeno bude ve ké, po tom sa automaticky prepne na malé písmena
- **123** …písanie ísel

—peciálne znaky

1. Stla íte tla idlo *. Objaví sa tabu ka so •peciálnymi znakmi.
2. Vyberte príslu•ný znak a potvr te zeleným tla idlom. Znak sa vloží do textu.

Zámok klávesnice

Telefón je vybavený zámkom klávesnice, ktorý zabra uje nechcenému stla eniu tla idla napr. pri nosení vo vrecku.

Zámok klávesnice sa zapína a vypína posunutím vypína a na boku telefónu.

Telefonovanie

Vytá anie ísel

Pomocou klávesnice telefónu zadajte požadované íslo a potom stla te zelené tla idlo. Po jeho stla ení telefón vyto í zadané íslo.

Ak ste sa pri zadávaní splietli, sta í stla i ervené tla idlo a posledná íslica sa vymaže.

Ak chcete zmaza celé íslo, stla te a držte ervené tla idlo, dokým sa celé íslo nevymaže.

Prijatie / odmietnutie hovoru

Ak sa Vám snaží niekto dovola , zobrazí sa jeho telefónne íslo na displeji telefónu. Ak je jeho íslo uložené v zozname kontaktov, zobrazí sa jeho meno (funkcia zobrazenia ísla volajúceho nemusí by vždy dostupná).
Pre prijatie prichádzajúceho hovoru stla te zelené tla idlo.
Ak chcete hovor odmietnu , stla te ervené tla idlo.

Vytá anie ísel zo zoznamu kontaktov

Stla te naviga né tla idlo smerom dole. Tak môžete pomocou naviga ných tla idiel hore a dole listova v zozname uložených ísiel. Môžete h ada pomocou prvého písmena mena …sta í zada príslu•né písmeno a telefón presko í na prvé meno v zozname za ínajúce zadaným písmenom.

Rýchla vo ba

Vá• telefón umož uje jednotlivým tla idlám klávesnice priradi vždy jedno íslo zo zoznamu

kontaktov. Toto íslo je možné potom rýchlo vyto i prostým pridržaním príslu•ného tla idla. Rýchlu vo bu možno priradi tla idlám 2 -9 , * a #.
Rýchla vo ba pre tla idlo 1 je vyhradená pre volanie do hlasovej schránky.
Viac informácii o nastavení nájdete v kapitole **Seznam kontakt** .

Nastavenie hlasitosti hovoru

Hlasitos môžete upravi pomocou tla idiel + a - ovláda a hlasitosti na boku telefónu.

Funkcie dostupné po as hovoru

Ak stla íte po as hovoru zelené tla idlo, zobrazí sa ponuka s nieko kými funkciami (medzi funkciami možno prepína stla ením tla idiel hore/dole, pre aktiváciu vybrané funkcie stla íte zelené tla idlo):

- **Stlmi** …vypne mikrofón
- **Vypnú / Zapnú handsfree**
- **Kontakty** …zobrazí zoznam kontaktov
- **SMS …**zobrazí menu správ
- **Nový hovor** …umožní zaháji al•í hovor

- **Konferen ní hovor** …umožní zaháji konferen ný hovor

Núdzové volanie a SMS

Tato funkcia je dostupná iba ak je aktivovaná v nastavení telefónu.

Spustenie núdzového volania a SMS

Stla te a držte tla idlo SOS na zadnej strane telefónu. Spustí sa zvukový alarm a telefón za ne postupne automaticky vytá a predvolené ísla. Zárove odo•le na predvolené ísla SMS správu s predvoleným textom.

Pokým sa telefónu nepodarí dovola na predvolené íslo, pokúsi sa vola na al•ie íslo zo zoznamu predvolených ísiel. Ak nie je žiadne íslo predvolené, bude telefón vola íslo núdzovej linky 112.

Zapnutie / vypnutie núdzového volania

Zvo te v menu:

Kontakty->SOS nastavenie->SOS tla idlo ->Zap/Vyp a pomocou naviga ných tla idiel vyberte, i má by funkcia zapnutá alebo vypnutá. Potvr te zeleným tla idlom.

Zadanie a správa predvolených ísiel

Vloženie nového ísla:

1. Zvo te v menu:
   Kontakty->SOS nastavenie->SOS ísla ->Vytvori
   Celkom možno zada 5 telefónnych ísel.
2. Zobrazí sa zoznam 5 pozícií na zadanie ísla.
3. Zvo te pozíciu a stla te zelené tla idlo. Potom môžete vybra kontakt a potvrdi opä zeleným tla idlom.
4. Telefón sa opýta, i na toto íslo chcete zárove odosiela núdzovú správu. Potvr te zeleným tla idlom, a ak si posielanie neželáte, stla te ervené tla idlo.
5. Zadané íslo alebo kontakt je uložený do predvolených ísel.
6. Menu ukon íte pomocou erveného tla idla.

Zmazanie predvoleného ísla:

1. Zvo te v menu:
   Kontakty->SOS nastavenie-> SOS ísla ->Vymaza
2. Naviga nými tla idlami hore/dole vyberte íslo, ktoré chcete zmaza , stla te zelené tla idlo. Potvr te opä zeleným tla idlom.
3. Na obrazovke sa potom zobrazí zoznam ostatných predvolených ísel. Ukon íte menu pomocou erveného tla idla.

Nastavenie núdzovej SMS správy

1. Zvo te v menu:
   SMS-> SOS nastavení->Ties ový text
2. Objaví sa predvolený text správy. —tandardná správa znie: **•Núdzové volanie, prosím zavolajte mi!!!•**
3. Text môžete meni rovnako ako pri písaní správ SMS. Dlhým stla ením erveného tla idla zmažete celý text.
4. Kvôli uloženiu upraveného textu stla te zelené tla idlo.

Rádio

Vá• telefón je vybavený rádioprijíma om pre pásmo FM.

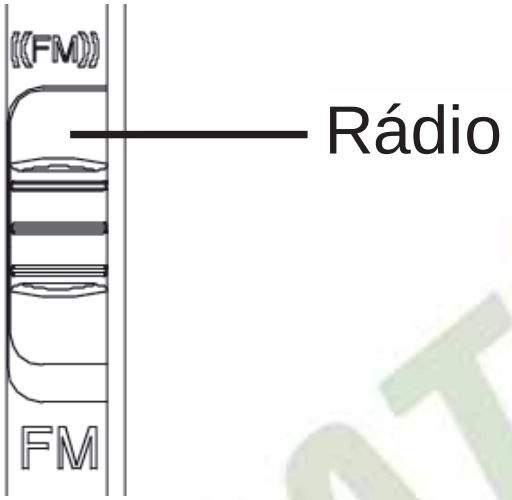

1. Zapnite rádio vypína om na avom boku telefónu
2. Zobrazia sa polí ka na zadan ie frekvencie. Frekvenciu môžete zvy•ova i znižova pomocou tla idiel hore / dole. Po nastavení hodnoty treba stla i zelené tla idlo. Po zadaní celých jednotiek a desatín MHz sa spustí po úvanie rádia na zvolenej frekvencii.
3. Pre automatické vyh adávanie staníc stla te tla idlo * a potvr te zeleným tla idlom. Telefón bude automaticky h ada stanice. Automatické h adanie môžete preru•i stla ením erveného

tla idla. Ak nájde telefón nejakú stanicu, spýta sa, i chcete pokra ova vo vyh adávaní. Pre pokra ovanie stla te zelené tla idlo, pre ukon enie stla te ervené tla idlo.

4. Opakovaným stla ením erveného tla idla po as po úvania môžete vypnú / zapnú zvuk. Ak sú v•ak pripojené slúchadlá, prepína ervené tla idlo zvuk medzi reproduktorom a slúchadlami.
5. Hlasitos rádia je možné regulova tla idlom hlasitosti na boku prístroja.
6. Slúchadlá slúžia pri posluchu rádia tiež ako anténa …ich pripojením môžete významne zlep•i príjem signálu.

ALIGATOR www.aligator.cz

Svietidlo

Vá• telefón je vybavený svietidlom na hornej strane telefónu

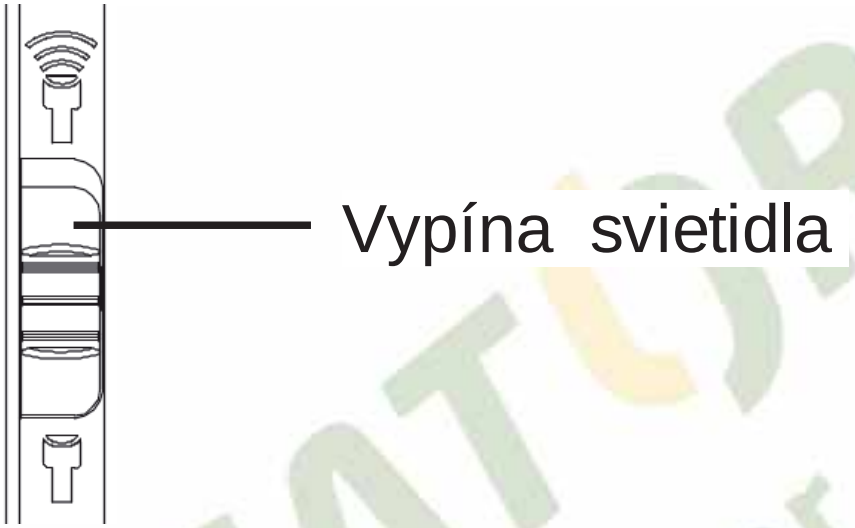

Svietidlo zapnete pomocou vypína a na pravej strane telefónu.

Svietidlo je vybavené ve mi úsporným zdrojom svetla typu LED. Môžete ho preto kedyko vek použi bez strachu, že príli• vybíjate batériu telefónu.

Svietidlo môžete zapnú i v prípade, že je telefón vypnutý!!!
Sta í, aby bola nabitá batéria vložená v telefóne.

as II. … Pre pokro ilých

Výpis volaní

Vá• telefón uchováva v pamäti výpis posledných 20 odchádzajúcich, prijatých a zme•kaných hovorov.

Zobrazenie výpisov

Výpis odchádzajúcich hovorov

Zvo te v menu:
Výpis hovorov->Volané
Alebo v pohotovostnom režime stla te zelené tla idlo.

Zobrazí sa zoznam zme•kaných hovorov. Pomocou naviga ných tla idiel vyberte položku a stla te zelené tla idlo. Zobrazí sa ponuka nasledujúcich funkcií:

- **Vola** - vyto í vybrané telefónne íslo
- **Odosla SMS** …odo•le SMS na vybrané telefónne íslo

ALIGATOR www.aligator.cz

- **Detaily** …zobrazí detaily záznamu …meno a telefónne íslo kontaktu, dátum a as volania
- **Uloži do Kontaktov** …uloží íslo do zoznamu kontaktov
- **Vymaza** …zmaže vybraný záznam z výpisu volania

Výpis zme•kaných hovorov

Zvo te v menu:
Výpis hovorov->Zme•kané
Zobrazí sa zoznam zme•kaných hovorov. Postupujte rovnako ako u odchádzajúcich hovoroch.

Výpis prijatých hovorov

Zvo te v menu:
Výpis hovorov->Prijaté
Zobrazí sa zoznam prijatých hovorov. Postupujte rovnako ako u odchádzajúcich hovoroch.

Zmazanie výpisov

Aktiváciou tejto vo by vymažete v•etky výpisy hovorov.

Zvo te v menu:
Výpis hovorov->Zmaza v•etky
V•etky výpisy hovorov budú vymazané.

Doba volania

Telefón obsahuje po ítadlo, ktoré po íta as jednotlivých hovorov.
Zvo te v menu:
Výpis hovorov->Doba volania
Zobrazí sa ponuka funkcií:

- **Posledný hovor** …d žka posledného hovoru
- **V•etky** …vypí•e celkové doby v•etkých hovorov
- **Volané** …vypí•e dobu volaných hovorov
- **Prijaté** …vypí•e dobu prijatých hovorov
- **Vymaza po ítadlá** …vymaže v•etky po ítadlá

Textové správy SMS

Vá• telefón môže prijíma a odosiela textové správy SMS. Na novu správu, ktorú dostanete, budete upozornený symbolom  na obrazovke telefónu.

Vytvorenie a odosielanie SMS správy

1. Zvo te v menu:
   Správy->Napísa SMS
2. Objaví sa okno na zadanie textu správy. Pomocou tla idla # môžete prepína medzi režimami vkladaním (malé písmena/ve ké písmena/prvé ve ké/ íslice), pomocou tla idla * potom môžete zada •peciálne symboly.
3. Po zadaní textu pokra ujte stla ením zeleného tla idla.
4. Objavia sa možnosti odoslania, zvo te **Posla** alebo **Posla a uloži** a potvr te zeleným tla idlom
5. Objaví sa okno na zadanie telefónneho ísla. Môžete zada íslo priamo z klávesnice telefónu alebo stla te zelené tla idlo a objaví sa zoznam kontaktov. Po uskuto není výberu

telefónneho ísla zo zoznamu potvr te stla ením zeleného tla idla. Vybrané íslo sa vyplní do okna na zadanie ísla.

6. Pokra ujte stla ením zeleného tla idla. Správa je odoslaná.

V priebehu písania textu správy môžete stla ením zeleného tla idla zobrazi ponuku obsahujúcu nasledujúce funkcie:

- **Posla** …ukon í zadávanie textu správy, umožní zada telefónne íslo i vybra kontakt, a odo•le správu na vybrané íslo
- **Posla a uloži** - ukon í zadávani e textu správy, umožní zada telefónne íslo i vybra kontakt, a odo•le správu na vybrané íslo zadávania textu správy. Zárove uloží kópiu odoslanej správy do zložky **Odoslané**
- **Vymaza text** …vymaže celý, doposia vložený text správy
- **Vloži íslo** …umožní pohodlne vloži íslo
- **Vloži meno a íslo** - umožní pohodlne meno a íslo zo zoznamu kontaktov

- **Vloži •ablónu** …umožní vloži •ablónu
- **Uloži ako •ablónu** …uloží doteraz zadaný text správy ako •ablónu
- **Uloži do konceptov** …uloží doteraz napísaný text správy do zložky Koncepty a ukon í zadávanie textu správy
- **Režim vkladania textu** …umož uje vybra režim zadávania znakov (ABC, abc, Abc, 123), oho docielite stla ením tla idla # v priebehu zadávania textu správy

ítanie správ

Ak máte novú, doposia nepre ítanú správu, objaví sa na obrazovke symbol ✉. Ak si chcete správu priamo otvori , sta í stla i zelené tla idlo a zobrazí sa ponuka ítania prichádzajúcich správ. Ak chcete ítanie správy ponecha na neskôr, stla te ervené tla idlo.

Ponuku ítania prichádzajúcich SMS správ môžete neskôr kedyko vek vyvola v menu telefónu:

Správy->Prijaté SMS

.Naviga nými tla idlami hore/dole si môžete vybera medzi jednotlivými prichádzajúcimi správami. Ak si chcete pre íta obsah zvolenej správy, stla te zelené tla idlo.
Nepre ítaná správa je ozna ená obrázkom uzavretej obálky.

Pri prezeraní správy môžete stla ením zeleného zobrazi ponuku obsahujúcu nasledujúce funkcie:

- **Odpoveda** …otvorí okno na zadanie textu odpovedi. Po zadaní textu už nemusíte vypl ova íslo adresáta … je automaticky prevzaté íslo odosielate a prijatej správy.
- **Vola íslo** …vyto í íslo odosielate a správy.
- **Zmaza** …vymaže prezeranú správu z pamäti telefónu.
- **Preposla** …umož uje preposla text správy inému adresátovi. Otvorí okno kvôli zadaniu telefónneho ísla; text prezeranej správy je odoslaný na vybrané íslo.
- **Ulož i do Kontaktov** …umož uje uloži telefónne íslo zo správy do zoznamu

kontaktov. Ak je v správe obsiahnutých viac telefónnych ísel, umož uje vybra , ktoré z nich bude uložené.

Zložky správ

Správy sú v telefóne roz lenene pod a druhu do nieko kých zložiek. Okrem prijatých správ telefón obsahuje e•te zložky:

Koncepty …tu sú doposia neodoslané správy, uložené pre neskor•ie použitie.
Zvo te: **Správy->Koncepty**

Odoslané ……tu sú uložené Vami vytvorené správy, u ktorých ste pri odoslaní zvolili **Posla a uloži** a tiež správy, ktoré sa nepodarilo odosla (napr. z dôvodu chybného tel. ísla)
Zvo te: **Správy->Odoslané**

—ablóny…tu sú uložené •ablóny textov, ktoré asto používate (napr. ŒBudem me•ka •). Nemusíte tak text zakaždým zadáva znovu.
Zvo te: **Správy->—ablóny**

Pamä správ a jej preplnenie

Správy SMS sú ukladané do pamäte telefónu a na SIM kartu. Do pamäti telefónu sa zmestí až 100 správ, na SIM kartu spravidla al•ích 10.
Ak v•ak dôjde k zaplneniu pamäti telefónu i SIM karty, nie je možné prijíma al•ie správy.
V takom prípade zmažte aspo niektoré správy z pamäte.

Stav zaplnenia pamäte môžete ahko zisti . Zvo te: **Správy->Stav pamäti**

Mazanie správ

Jednotlivé správy je možné maza pri ich pozeraní zvolením funkcie ŒZmaza správu• , ako bolo opísané v predchádzajúcej asti.
Ak v•ak chcete zmaza viac správ naraz, telefón vám umož uje pohodlnej•ie rie•enie - zvo te: **Správy->Zmaza SMS.**

SMS centrum

Aby mohol telefón odosiela a prijíma SMS správy, je potrebné, aby bolo zadané servisné telefónne

íslo tzv. SMS centra. To je telefónne íslo, prostredníctvom ktorého sú SMS správy odosielané.

Toto íslo je spravidla prednastavené GSM operátorom, ktorý vydal Va•u SIM kartu a vä •inou nie je potrebné ho nastavova ru ne.
Nastavenie SMS centra v•ak skontrolujte v prípade, že nefunguje odosielanie a prijímanie SMS správ. Správne telefónne íslo SMS centra Vám oznámi Vá• GSM operátor.

1. Zvo te v menu: **Správy->SMS centrum**
2. Upravte telefónne íslo a potvr te zeleným tla idlom.

Zoznam kontaktov

Vá• telefón je vybavený zoznamom kontaktov, do ktorého môžete uloži telefónne ísla a priradi k nim mená. Uložené ísla potom môžete priamo vytá a alebo ich použi napríklad pri písaní SMS správy.

Kontakty môžu by uložené bu na SIM karte alebo v pamäti telefónu.
Pri prezeraní zoznamu sa u každého kontaktu objaví ikona telefónu , ak je kontakt uložený v pamäti telefónu. Ak je uložený na SIM karte, objaví sa ikona karty .

Zobrazenie zoznamu kontaktov

Najjednoduch•ím spôsobom zobrazenia zoznamu je stla enie naviga ného tla idla dole. Vtedy okamžite nasko í zoznam kontaktov, zoradený abecedne pod a mena.

 al•ím spôsobom je zobrazenie pomocou menu telefónu:
Kontakty->H ada kontakt

Ke vyberiete kontakt a stla íte zelené tla idlo, objaví sa ponuka s al•ími funkciami:

- **Vola** …vyto í telefónne íslo vybraného kontaktu

- **Posla SMS** …umožní posla SMS správu na vybraný kontakt
- **Upravi** …umožní urobi úpravu mena alebo tel. ísla kontaktu
- **Zmaza** - vymaže vybraný kontakt

H adanie v zozname

Rýchle h adanie

V zozname kontaktov môžete h ada pomocou po iato nej asti mena … sta í zada as mena do po a v hornej asti obrazovky a telefón presko í na prvé meno v zozname za ínajúce zadaným písmenom.

Práca s kontaktmi

Pridanie kontaktu

1. Zvo te v menu: **Kontakty->Prida**
2. Do po a, ktoré sa potom zobrazí, zadajte telefónne íslo.
3. Potvr te zeleným tla idlom.
4. Potom vložte meno.

5. Potvr te zeleným tla idlom. Kontakt sa uloží.

Zmena kontaktu

1. Vyh adajte kontakt v zozname kontaktov:
   Kontakty-> H ada kontakt
2. Vyberte kontakt a stla te zelené tla idlo.
3. Vyberte funkciu **Upravi .**
4. Zobrazí sa pole s menom, ktoré môžete upravi .
5. Potvr te zeleným tla idlom.
6. Zobrazí sa pole s íslom, ktoré môžete upravi .
7. Potvr te zeleným tla idlom. Uskuto nené zmeny sa uložia. Ak nechcete, aby sa zmeny uložili, stla te ervené tla idlo.

Zmazanie jednotlivých kontaktov

Môžete zmaza len jeden kontakt alebo v•etky kontakty naraz. Kvôli zmazaniu jedného kontaktu postupujte nasledovne:

1. Zvo te v menu:
   Kontakty->Vymaza ->Jeden
2. Zobrazí sa zoznam kontaktov.

3. Vyberte kontakt, ktorý chcete zmaza a potvr te zeleným tla idlom.
4. Kontakt je vymazaný. Zobrazí sa opä zoznam kontaktov.
5. Môžete vybra al•í kontakt na vymazanie.
6. Na ukon enie funkcie mazania stla te ervené tla idlo.

TIP! Jednotlivý kontakt tiež môžete vymaza pri prezeraní zoznamu kontaktov stla ením zeleného tla idla a vybraním funkcie **Zmaza** .

Zmazanie v•etkých kontaktov

Ak chcete zmaza v•etky kontakty naraz, urobte nasledujúce kroky:

1. Zvo te v menu: **Kontakty->Zmaza -> V•etky** .
2. Vyberte, i chcete zmaza v•etky kontakty uložené v pamäti telefónu alebo v•etky kontakty uložené na SIM karte.
3. Potvr te zeleným tla idlom. V•etky kontakty na zvolenom mieste sú vymazané.

Kopírovanie kontaktov

Pomocou funkcie kopírovania môžete kopírova kontakty z pamäti telefónu na SIM kartu a naopak.:

1. Zvo te v menu: **Kontakty->Kopírova**
2. Zvo te, i chcete kopírova kontakty z telefónu na SIM kartu (**Z telefónu na SIM**) alebo zo SIM karty do telefónu (**Zo SIM do telefónu**).

Rýchla vo ba

Vá• telefón umož uje jednotlivým tla idlám klávesnice priradi vždy jedno íslo zo zoznamu kontaktov. Potom môžete toto íslo rýchlo vyto i jednoduchým pridržaním príslu•ného tla idla. Rýchlu vo bu možno priradi tla idlám 2 -9 , * a #. Rýchla vo ba pre tla idlo 1 je vyhradená na volanie do hlasovej schránky.

Pre priradenie kontaktov k jednotlivým tla idlám postupujte nasledovne:

1. Zvo te v menu:
   Kontakty->Rýchla vo ba

2. Zobrazí sa zoznam rýchlych volieb. Na za iatku každého záznamu je vždy názov tla idla, nasleduje meno priradeného kontaktu.
3. Ak nie je kontakt ku tla idlu priradený, zobrazí sa text ŒPrázdny•.
4. Ak chcete priradi alebo zmeni kontakt, stla te zelené tla idlo a vyberte funkciu **Zmeni** . Potom vyberte požadovaný kontakt z telefónneho zoznamu.
5. Ak chcete zmaza priradený kontakt, stla te zelené tla idlo a zvo te funkciu **Vymaza .**

Nastavenie ísla hlasovej schránky

Telefón umož uje prednastavi íslo hlasovej schránky tak, že telefón po dlhom stla ení tla idla **1** automaticky vyto í íslo hlasovej schránky.

Zvo te v menu**:**
Kontakty->Rýchla vo ba-> .hlas.schránky
a vložte telefónne íslo schránky.
Kvôli al•iemu prístupu do hlasovej schránky už sta í iba dlh•ie podrža tla idlo 1.

Stav pamäti

Telefón umož uje uloži do internej pamäti 300 kontaktov. Na SIM kartu je spravidla možné uloži 100 až 250 kontaktov. Presné íslo závisí na type SIM karty a na operátorovi, ktorý SIM kartu vystavil.

Kvôli zisteniu stavu zaplnenia pamäti telefónu i SIM karty vo te v menu:
Kontakty->Nastavenie->Stav pamäti

Zobrazí sa po et uložených kontaktov a celkový možný po et kontaktov v pamäti telefónu a na SIM karte.

Nástroje

Vá• telefón je vybavený nieko kými užito nými nástrojmi.

Budík

Zapnutie budíka

1. Zvo te v menu:
   Nástroje->Budík->Nastavi

Zobrazia sa tri pozície na zadanie a su

2. Pomocou naviga ných tla idiel hore/dole vyberte vo nú pozíciu a stla te zelené tla idlo.
3. Pomocou naviga ných tla idiel hore/dole zvo te opakovanie budíka:
   - **Jednorazový** … bude zvoni len raz
   - **Týždenný** …bude zvoni každý vybraný de v nastavený as
4. alej zadajte požadovaný as budíka a potvr te zeleným tla idlom.
5. Pomocou naviga ných tla idiel hore/dole zvo te melódiu budíka a potvr te zeleným tla idlom.
6. Nastavenie budíka je uložené. Budík zazvoní v nastavený as.

Môžete nastavi celkom 3 rôzne budíky.

Zmena nastavenia a vypnutie budíka

1. Zvo te v menu:
   Nástroje->Budík->Nastavi
   Zobrazia sa tri pozície na zadanie asu.

2. Pomocou naviga ných tla idiel hore/dole vyberte požadovaný budík, ktorý chcete vypnú a stla te zelené tla idlo.
3. Zvo te jednu z možností:

- **Nastavi** …môžete zmeni nastavení asu a ostatných parametrov.
- **Vypnú -** vypnete budík (as je nastavený, ale budík nebude zvoni).
- **Zmaza** - nastavenie sa vymaže úplne.

Vypína budíka

Pre skúsených užívate ov je telefón vybavený možnos ou vstupu do nastavenia budíka pomocou prepína a na boku telefónu. Ak je tato funkcia zapnutá, môžete úplným posunutím prepína a svietidla/budíka dole zobrazi nastavenie budíka. Ak je funkcia vypnutá, nestane sa po posunutí prepína a ni … nehrozí tak nechcené zobrazenie nastavenia budíka v prípade, že prepína bol posunutý do spodnej polohy omylom. —tandardne je funkcia vypnutá.

1. Zvo te v menu: **Nástroje->Budík->Vypína budíka**
2. Zvo te **Zap**. alebo **Vyp.**

Poznámka

Poznámka Vám umož uje nastavi si pripomenutie na konkrétny dátum a as. Zárove môžete zada i krátky text s obsahom poznámky.

Nastavení poznámky

1. Zvo te v menu:
   Nástroje->Poznámka->Upravi pozn.
   Zobrazia sa tri pozície na zadanie termínu.
2. Pomocou naviga ných tla idiel hore/dole vyberte vo nú pozíciu a stla te zelené tla idlo.
3. Pomocou naviga ných tla idiel hore/dole zvo te opakovanie budíku:
   - **Jednorazový**…bude zvoni len raz
   - **Týždenný** …bude zvoni každý vybraný de v nastavený as
4. alej zadajte požadovaný as a dátum, potom potvr te zeleným tla idlom.

5. Pomocou naviga ných tla idiel hore/dole zvo te melódiu zvukového upozornenia a potvr te zeleným tla idlom.
6. Nastavenie poznámky je uložené. Zvukové upozornenie spolo ne so zobrazením zadaného mena zaznie v nastavenom ase a dni.

Môžete nastavi celkom 3 rôzne poznámky.

Zmena nastavenia a vypnutia poznámky

1. Zvo te v menu:
   Nástroje-> Poznámka->Upravi pozn.
   Zobrazia sa tri pozície na poznámky.
2. Pomocou naviga ných tla idiel hore/dole vyberte požadovanú poznámku, ktorú chcete vypnú a stla te zelené tla idlo.
3. Zvo te jednu z možností:
   - **Upravi** …môžete zmeni nastavenie asu a ostatných parametrov.
   - **Zmaza** …záznam sa vymaže

Narodeniny

Funkcia Narodeniny Vám umožní nastavi si pripomenutie narodenín Va•ich blízkych.

Nastavenie narodenín

1. Zvo te v menu:
   Nástroje->Narodeniny
2. Zvo te **Prida nové.**
3. Zadajte meno osoby a potvr te zeleným tla idlom.
4. Potom zadajte požadovaný as a dátum a potvr te zeleným tla idlom.
5. Nastavenie pripomenutia narodenín je uložené. Zvukové upozornenie spolo ne so zobrazením zadaného mena zaznie v nastavenom ase a dni.

Zmena nastavenia a vypnutia pripomenutia narodenín

1. Zvo te v menu:
   Nástroje-> Narodeniny->Upravi
   Zobrazí sa zoznam narodenín.
2. Pomocou naviga ných tla idiel hore/dole vyberte požadovaný záznam, ktorý chcete upravi a stla te zelené tla idlo.

Kalkula ka

Telefón obsahuje jednoduchú a praktickú kalkula ku.

Ovládanie

Pomocou klávesnice sa zadávajú ísla, desatinná iarka sa zadáva stla ením tla idla **#.**
Pomocou naviga ných tla idiel sa vyberá požadovaná operácia **+,-,/,x,=.**

Príklad:

Spo ítajte 100 + 200

1. Zvo te v menu: **Kalkula ka**
2. Zadajte na klávesnici **100**
3. Pomocí naviga ných tla idiel zvo te symbol **+**
4. Zadajte na klávesnici **200**
5. Pomocí naviga ných tla idiel zvo te symbol **=**
6. Zobrazí sa výsledok

ALIGATOR www.aligator.cz

Nastavenie prístroja

Tichý režim

V tomto režime sú potla ené v•etky zvuky telefónu vrátane vyzvá ania a tónu kláves.

1. Zvo te v menu:
   Nastavenia->Tichý režim
2. Vyberte požadované nastavenie:
   Vyp/ Zap.

Vibrácia

Telefón umož uje tzv. vibra né vyzvá anie. Telefón za ne pri zvonení vibrova , takže môžete zaregistrova prichádzajúci hovor, i ke nepo ujete zvonenie, napr. v hlu nom prostredí.

1. Zvo te v menu:
   Nastavenia->Vibrácia
2. Vyberte požadované nastavenie:
   Vyp/ Zap.

Nastavenie telefónu

Zvuky a upozornenia

Umož uje nastavi zvukovú signalizáciu pre jednotlivé prípady:

- **Zvonenie**
- **Tón SMS**
- **Narodeniny**
- **Tón kláves**

Zvo te v menu:
Nastavenia->Nast. telefónu->Zvuky
Vyberte požadované zmeny.

Hlasitos

Zvo te v menu:
Nastavenia->Nast. telefónu->Hlasitos
Urobte požadované zmeny.

Umož uje nastavi hlasitos pre jednotlivé funkcie:

- **Hovor** …hlasitos hovoru

ALIGATOR www.aligator.cz

- **Zvonenie …** hlasitos vyzvá ania
- **Tón SMS …** hlasitos upozornenia na SMS
- **Tón kláves …** hlasitos tónu kláves
- **Tón pri zapnutí …** hlasitos úvodnej melodie
- **Tón pri vypnutí …** hlasitos melodie pri vypnutí

Kontrast displeja

Zvo te v menu:
Nastavenia->Nast. telefónu->Kontrast displeja
Pomocou naviga ných tla idiel hore/dole nastavte požadovaný kontrast.

Jazyk

Zvo te v menu:
Nastavenia->Nast. telefónu->Jazyk
Vyberte jazyk menu telefónu.

Nastavenie dátumu a asu

Pre nastavenie asu zvo te v menu:
Nastavenia->Nast. telefónu->Dátum a as ->Nast. as
Nastavte požadovaný as.

Pre nastavenie formátu zobrazenia asu zvo te v menu:
Nastavenia->Nast. telefónu->Dátum a as ->Formát asu
Zvo te požadovaný formát zobrazenia.

Pre nastavenie dátumu zvo te v menu:
Nastavenia->Nast. telefónu->Dátum a as ->Nast. dátum
Nastavte požadovaný dátum.

Pre nastavenie formátu zobrazenia dátumu zvo te v menu:
Nastavenia->Nast. telefónu->Dátum a as ->Formát dátumu
Zvo te požadovaný formát zobrazenia.

Nastavenie siete

Zvo te v menu:
Nastavenia->Nastavenie siete
V nastavení siete možno robi mnoho nastavení funkcií, ktoré sú poskytované v závislosti na službách GSM operátora. Nie v•etky funkcie musia

by Va•ím GSM operátorom ponúkané. V takom prípade ich nie je možné použi . Informujte sa u Vá•ho GSM operátora, ktoré funkcie môžete využíva .

akajúci hovor

Ak je funkcia aktívna, umožní sú asný príjem dvoch hovorov. Pokia sa Vám niekto snaží dovola po as hovoru, ste na túto skuto nos upozornený zapípaním a na obrazovke sa objaví íslo alebo meno volajúceho. Môžete sa potom rozhodnú i druhý hovor prijmete alebo nie. V prípade prijatia je pôvodný hovor podržaný. Medzi hovormi tak potom môžete prepína .

Ak je funkcia neaktívna, tak strana, ktorá sa Vám snaží dovola po as hovoru, bude po u obsadzovací tón. A vy nie ste upozornený na al•ie volanie.

Presmerovanie hovoru

Ak je funkcia aktívna, prichádzajúce hovory budú v rôznych situáciách presmerované na zvolené telefónne íslo.

Blokovanie hovoru

Ak je funkcia aktívna, je možné zakáza v•etky alebo niektoré prichádzajúce i odchádzajúce hovory.

Výber siete

Môžete zvoli , ku ktorej GSM sieti sa Vá• telefón pripojí. Môžete nastavi tak, aby telefón vybral GSM sie príslu•ného operátora automaticky,:
Nastavenia->Nastavenie siete->Výber siete->Automaticky

alebo je možné sie vybra ru ne:
Nastavenie->Nastavenie siete->Výber siete->Ru ne

Skry moje íslo

Umož uje skry Va•e íslo, takže nebude volanému zobrazené na jeho displeji telefónu.
Kvôli skrytiu ísla zvo te:
Nastavenia->Nastavenie siete->Skry moje íslo -> Zap.

Kvôli zobrazeniu ísla zvo te:
Nastavenia->Nastavenie siete->Skry moje ísło -> Vyp.

Pokia chcete necha nastavenie tejto vo by pod a pôvodného nastavenia operátora zvo te:
Nastavenia->Nastavenie siete-> Skry moje ísło -> Pôvodné nastavenie

Nastavenie PIN kódu

Môžete nastavi , i telefón bude po zapnutí vyžadova pin kód, :
Nastavenia->PIN kód->Zap.

alebo ochranu PIN kódom vypnú . V takom prípade PIN kód po zapnutí telefónu vyžadovaný nebude:
Nastavenia->PIN kód->Vyp.

Kvôli zmene PIN kódu zvo te:
Nastavenia->PIN kód->Zmeni PIN

Obnova pôvodného nastavenia

Obnovi nastavenie

Zru•í (resetuje) v•etky uskuto nené nastavenia a obnoví nastavenie z výroby.
Zvo te:
Nastavenie->Reset nastavenia
Telefón sa Vás opýta na heslo. Zadajte:**0000** a potvr te zeleným tla idlom.

POZOR!!! Zru•í v•etky uskuto nené nastavenie!!!

ALIGATOR
www.aligator.cz

—pecifikácia

Parameter	Popis
Pásmo	GSM 900/1800 MHz
Rozmery	109 x 47 x 15 mm
LCD	Monochromatický, grafický displej, oranžové osvetlenie
Výdrž v pohotovostnom režime	až 170 hodín
Výdrž - hovor	až 120 minút
Pamä	100 SMS správ, 200 Telefónnych ísel

ALIGATOR www.aligator.cz

Bezpe nos a ekológia

Bezpe nostné pokyny

- Zaobchádzajte s telefónom a príslu•enstvom opatrne, chrá te ich pred mechanickým po•kodením a ne istotami.
- Telefón a príslu•enstvo nie sú vodotesné, chrá te ich pred vlhkom a vodou.
- Chrá te telefón a príslu•enstvo pred extrémnymi teplotami.
- Batériu nehádžte do oh a ani ju nevystavujte teplotám nad +60°C, hrozí nebezpe enstvo výbuchu.
- Chrá te telefón a príslu•enstvo pred pádom na zem.
- Nikdy telefón ani príslu•enstvo nerozoberajte.
- Telefón nepoužívajte v blízkosti osobných alebo lekárskych i zdravotníckych zariadení, hoci budete mat potvrdenie, že rádiové vysielanie telefónu neovplyv uje ich innos .

- Mobilný telefón môže ovplyv ova funkciu kardiostimulátorov a iných implantovaných prístrojov.
- Pri telefonovaní prikladajte telefón na opa nú stranu tela ako je implantovaný kardiostimulátor alebo iný prístroj. Pora te sa so svojim lekárom o prípadných rizikách ru•enia. V prípade podozrenia z ru•enia, telefón ihne vypnite.
- V lietadle telefón vždy vypnite.
- Nepoužívajte telefón v blízkosti výbu•nín.
- Nedávajte alebo nein•talujte telefón popr. jeho držiak ani príslu•enstvo do priestoru nad airbagom v automobilu.
- Uchovajte mimo dosah deti a nedovo te im, aby sa s ním hrali. Telefón obsahuje malé sú asti, ktorými by sa mohli udusi alebo sa môžu porani iným spôsobom.
- Nikdy nepoužívajte telefón, ke •oférujete vozidlo.

Použité elektrozariadenie

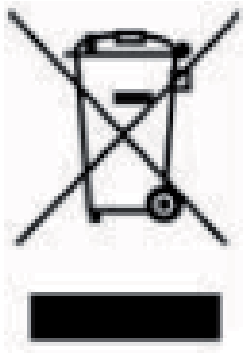

Telefón je elektrospotrebi . To znamená, že s ním nemožno zaobchádza ako s bežným domovým odpadom **.**

Telefón, ktorý Vám doslúžil, nikdy nevyhadzujte do bežného komunálneho odpadu!!!

Po ukon ení používania musí by odovzdaný na príslu•né zberné miesto, kde zaistia jeho recykláciu i ekologickú likvidáciu.
Nedodržovanie týchto pokynov je nezákonné.
Tento výrobok môže obsahova látky nebezpe né pre životné prostredie - správne používanie je dôležité pre jeho ochranu.
K získaniu podrobnej•ích informácii ako zaobchádza s použitým výrobkom sa obrá te na Vá•ho predajcu alebo obecný úrad.

Likvidácia batérie

Batérie a akumulátory, ktoré Vám doslúžili, nepatria do bežného komunálneho odpadu!!!



Môžu obsahova látky, •kodlivé životnému prostrediu. Batériu odovzdajte na príslu•nom zbernom mieste, kde zaistí jej ekologickú likvidáciu. Informujte sa u svojho predajcu i na obecnom úrade, kde sa také miesto nachádza. Popr. môžete batériu odovzda priamo predajcovi alebo na niektorej z pobo iek ADART COMPUTERS s.r.o..

Nakladanie s použitými batériami v rozpore s uvedenými pokynmi je nezákonné!

CE 0678

Dovozca:

www.aligator.cz

Vyhlásenie o zhode

. 30/7/2010

Vydané v súlade s so smernicou EU R&TTE Directive 1999/5/EC

Výrobok: Mobilný telefón pre sie GSM
Obchodné ozna enie: ALIGATOR A350
Dovozca: ADART COMPUTERS s.r.o., Sokolovská 161, 180 00 Praha 8, I 25074547 ,

Posudzovaný výrobok je mobilný telefón ur ený pre mobilné siete •tandardu GSM a pre použitie v bežnom prostredí, taktiež to platí pre skladovanie.

Dovozca týmto vyhlasuje, že výrobok je pri použití, ku ktorému je ur ený, bezpe ný a pri jeho výrobe sú vykonávané kontrolné a iné opatrenia zabezpe ujúce zhodu výrobku so základnými požiadavkami a technickou dokumentáciou. Na posúdenie zhody boli použité nasledujúce harmonizované normy:

EN 60950-1:2006, EN 301 511 V9.0.2 (2003-03)
EN 301 489-1 V1.8.1 (2008-04),
EN 301 489-7 V1.3.1(2005-11),EN 50360:2001

Posúdenie bolo vypracované na základe skú•ok a kontrolného protokolu vyhotoveného oprávnenou osobou:

EMCCert DR. RASEK GmbH,
Stoernhofer Berg 15, 91364 Unterleinleiter
Spolková republika N mecko

Výrobok je ozna ený európskou zna kou zhody CE 0678 v súlade s predpismi Európskej únie.Posledné dvoj íslie roku kedy bolo vystavené vyhlásenie o zhode: 10

Vystavené v Prahe, d a 30.7.2011

f f f f f f f f f f f f f .

ADART COMPUTERS s.r.o.

Záru ný list

IMEI:

f f f f f f f f f f f f f f f f f f f f...

Dátum predaja:

f f f f f f f f f f f f f f f f f f f f

Pe iatka a podpis predajcu:*f f f f f f f f f f f f f f f f f*..

Záznamy o záru ných opravách:

1.oprava:
2.oprava:
3.oprava:

Záru né podmienky:

1. Záru ná doba na výrobok trvá 24 mesiacov a za ína plynú d om prevzatia výrobku kupujúcim. Ak je výrobok dodávaný s akumulátorom, vz ahuje sa záruka i na akumulátor s tým, že obvyklá životnos akumulátora je najmenej 6 mesiacov. Postupné znižovanie kapacity alebo strata funk nosti akumulátora po uplynutí tejto doby je posudzovaná ako prirodzený dôsledok obvyklého opotrebovania. Poskytnutím záruky nie sú obmedzené práva kupujúceho, ktoré sa ku kúpe produktu viažu pod a zvlá•tnych právnych predpisov.
2. Zodpovednos za vady výrobku nie je možné uplatni pokia :

a) výrobok bol používaný v rozpore s pokynmi uvedenými v užívate skej príru ke,
b) výrobok bol chybne uvedený do prevádzky i nesprávne in•talovaný,
c) do•lo k neoprávnenému zásahu do výrobku; za taký zásah je považované i otvorenie krytu inou, než oprávnenou osobou,
d) do výrobku vnikla cudzia látka (napr. voda),
e) výrobok bol po•kodený vplyvom vy••ej moci (napr. živelný zásah),
f) užívate výrobok chybne skladoval, t.j. na nevhodnom mieste,

najmä vo vlhku, prachu i inak agresívnom prostredí alebo mimo rozsah doporu ených teplôt pre skladovanie (5-40°C ak nie je v užívate skej príru ke stanovené inak)

g) výrobok je mechanicky po•kodený,

h) závada vznikla bežným opotrebovaním,

i) výrobok bol opravovaný inou, než schválenou osobou,

j) bolo použité nevhodné elektrické napájanie, najmä nevhodné typy batérií i akumulátorov, iný než doporu ený nabíja , apod.,

k) s výrobkom bolo použité iné, než výrobcom i dovozcom schválené príslu•enstvo.

3. Záruka sa nevz ahuje na vady, na ktoré bola poskytnutá z ava z kúpnej ceny.

4. Prípadná strata dát, najmä záznamov i užívate ského nastavenia nie je krytá zodpovednos ou výrobcu, dovozcu ani predajcu. Pre ú ely opravy sa má za to, že výrobok je v stave, v ktorom bol kupujúcemu pôvodne odovzdaný. S uloženými dátami a záznamami osobného charakteru bude nakladané pod a príslu•ných právnych predpisov na ich ochranu.

5. Záru ný list musí ma vyplnený typ výrobku, dátum predaja a podpis oprávneného pracovníka, predajcu. Predajca zaistí, aby záru ní list obsahoval tieto údaje (môžu by uvedené na pe iatke): meno a priezvisko, názov alebo obchodná firma predávajúceho, jeho identifika né íslo, sídlo, ak ide o právnickú osobu,

alebo bydlisko, ak ide o fyzickú osobu. Pri uplatnení práv zo záruky je potrebné uvies dôvo reklamácie, najmä o najpresnej•ie popísa vadu a jej prejavy .

ALIGATOR
www.aligator.cz

EU Import:
www.aligator.cz