AEG

NÁVOD K POUŽITÍ

PW5570FA-CZ

NEREZOVÁ DIGITÁLNÍ VÁHA



UPOZORNĚNÍ

Než začnete přístroj používat, pozorně si přečtěte návod k použití.

BEZPEČNOSTNÍ PŘEDPISY: ZACHÁZENÍ A ÚDRŽBA PŘÍSTROJE

Při používání elektrického přístroje by měli být vždy dodrženy následující základní bezpečnostní opatření:

1. *Přečtěte si všechny pokyny.*
2. *Před použitím zkontrolujte, zda síťové napětí souhlasí s hodnotami uvedenými na energetickém štítku hodnot.*
3. *Nepoužívejte přístroj s poškozenou zástrčkou či kabelem nebo s jinou poruchou, případně po pádu přístroje. Vraťte jej výrobci nebo předejte autorizovanému technikovi na přezkoušení, opravu nebo elektrickou nebo mechanickou úpravu.*
4. *Pro předejití úrazu elektrickým proudem nepokládejte šňůru, zástrčku nebo přístroj do vody či jiné kapaliny.*
5. *Pokud se přístroj nepoužívá, před nasazením/odníháním součástí nebo čištěním odpojte přístroj ze zásuvky.*
6. *Nenechávejte šňůru viset přes okraj stolu nebo na horkém povrchu.*
7. *Použití příslušenství, nedoporučených výrobcem přístroje, může způsobit zranění či poškození přístroje.*
8. *Přísný dozor je nezbytný, pokud se přístroj používá v blízkosti dětí nebo nemohoucích osob.*
9. *Nepokládejte v blízkosti plynového nebo elektrického hořáku či horkých kamen.*
10. *Při provozu se nedotýkejte žádných pohyblivých částí přístroje.*
11. *Nepřekrývejte přístroj látkami či jiným materiálem, teplo musí volně odcházet – hrozí přehřátí přístroje. Zakrytím může vzniknout oheň, nenechávejte tedy v blízkosti nebo ve styku s hořlavými materiály.*
12. *Vždy nejprve připojte kabel do přístroje, po té kabel do zásuvky. Pro vypnutí sepněte na pozici OFF, pak vyjměte kabel ze zásuvky.*
13. *Nepoužívejte přístroj pro jiné účely, než ke kterým je určen.*
14. *Nepoužívejte ve venkovních prostorech.*
15. *Uschovejte tyto instrukce.*

DĚTI A NEMOHOUCÍ OSOBY

- *Z důvodu zajištění bezpečnosti Vašich dětí neponechávejte v jejich dosahu žádné součásti obalu (plastové pytlíky, kartón, styropor atd.).*
  VÝSTRAHA: Zabraňte tomu, aby si malé děti hrály s fólií. Hrozí nebezpečí udušení!
- *Za účelem ochrany dětí a slabých osob před nebezpečím elektrických přístrojů dbejte na to, aby byl tento přístroj používán pouze pod dohledem. Tento přístroj není hračka. Zabraňte tomu, aby si s ním hrály malé děti.*

SPECIFICKÉ PŘEDPISY BEZPEČNOSTI

VÝSTRAHA: Je-li kontaktní povrch váhy zaprášený, či jsou an něm kapky vody, před vážením povrch otřete do sucha. Nebezpečí uklouznutí.

VAROVÁNÍ:

- *Manipulujte se zařízení s velkou opatrností, jde o velmi přesný měřící nástroj. Zabraňte jeho pádu či skočení na něj.*
- *Zařízení má omezení na vstupní zatížení o hodnotě 150 kg (330,7 lb, 23,62 st). Větší zatížení může mít za následek zničení zařízení.*
- Není-li váha používána, vždy ji skladujte ve vodorovné poloze.
- Tato váha není určena pro tyto osoby:
- děti pod 10 let a osoby starší 85 let věku
- osoby s příznaky teploty, edému či osteoporózy
- osoby podstupující léčbu dialýzou
- osoby používající kardiostimulátor
- osoby s léčbou kardiovaskulárních obtíží
- těhotné ženy
- sportovci podstupující každodenní více jak 5ihodinovou fyzickou zátěž
- osoby se srdečním tepem nižším jak 60 úderů/minutu

ÚČEL POUŽITÍ

Zařízení je navržené pro vážení a měření váhy těla, tělesného tuku, množství vody, kostní a svalové hmoty.

Zařízení je navržené výhradně k těmto účelům.

Zařízení používejte pouze ve vnitřních suchých prostorách.

Zařízení je určené pro běžné užití v domácnosti, není určené ke komerčním účelům.

Používejte pouze, jak je popsáno v tomto návodu. Jakékoliv jiné použití je v rozporu s tímto návodem a může mít za následek poškození zařízení, ale i ublížení na zdraví.

V takovémto případě se výrobce zříká jakékoliv odpovědnosti za poškození zařízení či vašeho zdraví z důvodu nesprávného používání.

ROZBALENÍ

- Vyjměte zařízení z balení.
- Odstraňte veškerý obalový materiál jako igelitové sáčky, výplně, svorky a kartony.
- Překontrolujte úplnost balení.
- Zkontrolujte zařízení na možné mechanické závady vzniklé během transportu.

POZNÁMKA: Na zařízení mohly ulpět nečistoty, jako prach, konzervační látky aj. Očistěte zařízení podle pokynů v kapitole ‚ČIŠTĚNÍ'.

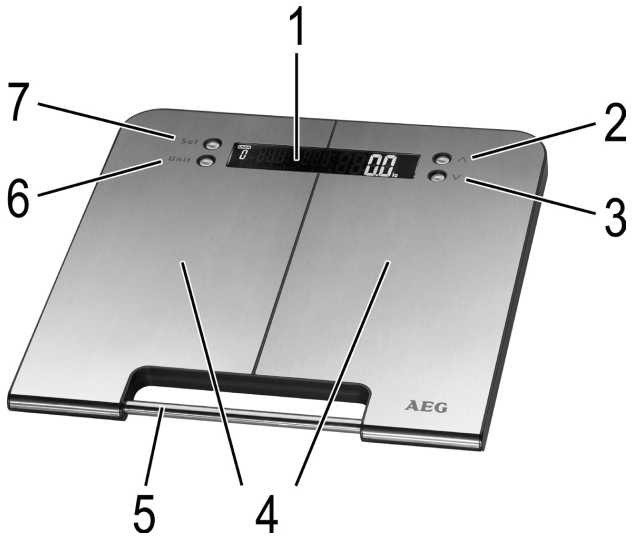

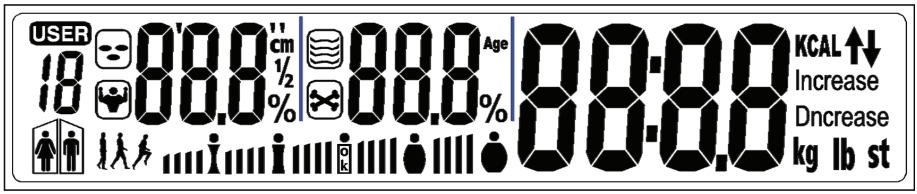

NAPÁJENÍ

VÝSTRAHA:

- *Nevystavujte baterie vysokým teplotám nebo přímému slunci. Nevhazujte baterie do ohně. Nebezpečí výbuchu!*
- *Udržte baterie mimo dosah dětí. Nejsou to hračky!*
- *Neotevírejte násilím baterie.*
- *Zabraňte v kontaktu s kovovým materiálem (prsteny, hřebíky, šroubky aj.) – nebezpečí zkratování!*
- *Zkratované baterie se mohou zahřívat a to může mít za následek jejich vznícení a následně požár.*
- *Pro vaše bezpečí bývají póly baterií, během transportu, chráněny lepící fólií.*
- *Pokud baterie ‚vyteče' (dojde k úniku kyseliny z abterie ven), zabraňte vniknutí takové látky do očí či v kontaktu se sliznicemi. Zasažené ruce důkladně omyjte vodou a mýdlem a oči vypláchněte pod tekoucí vodou. I přes přetrvávající příznaky zasažená vyhledejte pomoc lékaře!*

VLOŽENÍ BATERIÍ

POZNÁMKA: Kde je nezbytné bývá baterie chráněna bezpečnostní fólií – to prodlužuje její životnost během transportu.

1. Před vložením baterií odeberte tuto bezpečnostní fólii.
2. Otevřete prostor pro baterie na zadní straně.
3. Vložte 2 baterie typu AAA/R03. Dbejte na správnou polaritu (ilustrace na dně prostoru pro baterie)!
4. Uzavřete prostor víčkem.
5. Pokud nebduete zařízení používat delší čas, vyjměte baterie ven, zabráníte tak možnosti úniku kyseliny z baterií do zařízení.
6. Jakmile se na displeji zobrazí hláška "Lo", vyměňte baterie za nové.

VAROVÁNÍ:

- *Nemíchejte dohromady odlišné typy baterií či nové se starými.*
- *Baterie nepatří do běžného odpadu! Použité baterie odkládejte pouze na určených sběrných místech.*

POPIS ZAŘÍZENÍ A PŘÍSLUŠENSTVÍ

1 displej
2 ∧ tlačítko UP
3 ∨ tlačítko DOWN
4 kontaktní plocha
5 rukojeť
6 tlačítko UNIT
7 tlačítko SET

Symbol	Význam
kg (lb/st)	*Tělesná váha*
USER	*Uživatelská pozice v paměti*
	*Muž*
	*Žena*
cm (Ft:in)	*Výška těla*
Age	*Věk*
	Neatletický typ
	Obyčejný typ
	*Atletický typ*
	*Zobrazení tělesného tuku*
	*Zobrazení množství vody v těle*
	*Zobrazení svalové hmoty*
	*Váha kostí*
%	*Hodnoty v procentech – tělesný tuk / tělesná voda / svalová hmota / váha kostí*
	*Analytická škála:* *extremní podváha – podváha – normální váha – nadváha – obezita*
KCAL	*Denní požadavek kilokalorií*
Increase	*Přibývání na váze v kg (lb/st) v porovnání s předešlým měřením*
Dncrease	*Úbytek na váze v kg (lb/st) v porovnání s předešlým měřením*

Tento přístroj byl testován podle všech příslušných stávajících CE směrnic, jako je například elektromagnetická kompatibilita a direktiva o nízkonapěťové bezpečnosti, a byl zkonstruován v souladu s nejnovějšími bezpečnostními předpisy.

INFORMACE PŘI MĚŘENÍ TĚLESNÉHO TUKU

VÝSTRAHA: Osoby používající kardistimulátor či jiný implantát s lektronickými součástmi nejsou oprávněni používat tuto váhu – u implantátů může být narušena správná funkcionalita.

POZNÁMKA: Správnosti naměřených výsledků lze dosáhnout pouze při rovném stání na ploše váhy, bosí a se suchými chodidly!

Základní princip zařízení je založený na měření elektrického odporu v rámci lidského těla. Pro získání příslušných údaju, váha vysílá slabý nepostřehnutelný elektrický signál skrze vaše tělo.

Signál je zcela bezpečný!

Metoda měření je popisována jako "analýza bioelektrického odporu" (BIA), faktor založený na vzájemném příbuzenství těla a váhy a přidruženém procentu množství vody v těle, stejně tak jako na dalších biologických datech (věk, pohlaví, tělesná váha).

Existují silné osoby s vyrovnaným procentem mezi tukem a tělesnou hmotou a také štíhlé osoby se znatelně vysokýou hodnotou tělesného tuku. Tělesný tuk je faktor, který dokáže velmi významně zatížit např. kardiovaskulární systém. Proto je kontrola obou hodnot (tuk a váha) vhodná pro udržení těla v kondici a v dobrém zdravotním stavu.

TĚLESNÝ TUK

Tělesný tuk je významnou komponentou těla – od ochrany kloubů, tak jako zdroj vitamínů po regulaci tělesné teploty, zastáva tuk neoddělitelnou roli v lidském těle. Není vhodné jej radikálně redukovat, ale zajistit jeho správnou hladinu a udržovat rovnováhu mezi svalovinou a tukem.

DŮLEŽITOST VODY PRO NAŠE ZDRAVÍ

Lidské tělo se skládá přibl. z 55 – 60 % vody, v závislosti na věku a pohlaví v různém poměru.

Voda má několik úloh v lidském těle:

- sestavuje bloky našich buněk; to znamená, že každá buňka jako např. buňka kůže, mozku, svalů aj. fungují správně pouze tehdy, pokud obsahují dostatek vody,
- je důležitou látkou uvolňovanou v našem těle,
- dopravuje živiny a metabolické produkty těla.

Referenční hodnoty pro váš fitness profil si můžete porovnat s následující tabulkou. Zobrazuje závislost tělesného tuku na věku a pohlaví. Zaměřte se více na rovnováhu vody v těle, která, stejně jako hladina tuku, kolísá během celého dne. Pro získání relevantních výsledků, provádějte měření ve stejný čas dne.

Získané výsledky měření tělesného tuku a vody berte spíše jako informativní. Nejsou doporučeny pro medicínské účely.

Vždy raději konzultujte tato měření s vaším lékařem, pokud budete uvažovat o radikálních zásazích do vaší životosprávy.

PRŮVODNÍ TABULKA HODNOT
TĚLESNÉHO TUKU A VODY, V PROCENTECH
(PŘIBLIŽNÉ HODNOTY)

Věk (v letech)	*Ženy*		*Muži*		*Typ*
	Tělesný tuk	*Voda v těle*	*Tělesný tuk*	*Voda v těle*	
30 a méně	*4,0 – 20,5*	*66,0 – 54,7*	*4,0 – 15,5*	*66,0 – 58,1*	*Podváha*
	20,6 – 25,0	*54,6 – 51,6*	*15,6 – 20,0*	*58,0 – 55,0*	*Normální*
	25,1 – 30,5	*51,5 – 47,8*	*20,1 – 24,5*	*54,9 – 51,9*	*Nadváha*
	30,6 – 50,0	*47,7 – 34,4*	*24,6 – 50,0*	*51,8 – 34,4*	*Obezita*
nad 30	*4,0 – 25,0*	*66,0 – 51,6*	*4,0 – 19,5*	*66,0 – 55,4*	*Podváha*
	25,1 – 30,0	*51,5 – 48,1*	*19,6 – 24,0*	*55,3 – 52,3*	*Normální*
	30,1 – 35,0	*48,0 – 44,7*	*24,1 – 28,5*	*52,2 – 49,2*	*Nadváha*
	35,1 – 50,0	*44,6 – 34,4*	*28,6 – 50,0*	*49,1 – 34,4*	*Obezita*

POUŽITÍ

Pro změnu uložených nastavení použijte tlačítka SET, UNIT, ^ (UP) a v (DOWN).

POZNÁMKA: tovární nastavení hodnot váhy je v "kg" a "cm".

Pro změnu zobrazení hodnot na "lb" či "st" tak jako na "Ft:in", postupujte následovně:

- Chodidlem či rukou se jemně dotkněte kontaktní plochy, tím zařízení uvedete do provozu.
- Používejte tlačítko UNIT, dokud nedojde k zobrazení správných měrných jednotek na displeji. S tím dojde k automatické změně i jednotky pro měření výšky.

FUNKCE VÁŽENÍ

- Umístěte váhu na pevnou a rovnou podlahu (žádný koberec). Nerovná podlaha přispívá k nepřesným výsledkům měření.
- Na váhu si stoupněte oběma nohama. Zařízení se automaticky zapne.
- Rovnoměrně vyrovnejte svoji váhu na váze, sklidněte se a vyčkejte naměření hodnoty váhy.
- Číslice na displeji se rozblikají, po chvíli zobrazí naměřenou hodnotu.
- Z důvodu zajištění delší životnosti baterií se zařízení automaticky vypíná po 10 vteřinách, kdy nestojíte na váze.

ULOŽENÍ OSOBNÍCH DAT

POZNÁMKA:

- *Váha obsahuje výchozí hodnoty, které můžete kdykoliv změnit tak, jak je popsáno níže.*
- *Dodržujte následující postup změny nastavení a dobu mezi jednotlivými kroky. Jinak zařízení automaticky ukončí proces změny nastavení vstupních hodnot.*
- Stiskněte tlačítko SET. Na displeji se rozbliká pozice v paměti (USER). Nastavení potvrďte stisknutím SET či vyberte jinou pozici v paměti pomocí tlačítek UP / DOWN. Po té stiskněte SET a pokračujte dál.
- Rozbliká se symbol "muže" či "ženy". Potvrďte výběr pomocí SET či vyberte talčítky UP / DOWN správný symbol pohlaví. Po té stiskněte SET a pokračujte dál.
- Rozbliká se nastavení výšky. Tlačítky UP / DOWN vyberte vaši výšku. Přidržením vybraného tlačítka zrychlíte výběr hodnoty. Potvrďte váš výběr pomocí SET.
- Rozbliká se nastavení věku (AGE). Tlačítky UP / DOWN vyberte váš věk. Přidržením vybraného tlačítka zrychlíte výběr hodnoty. Potvrďte váš výběr pomocí SET.
- Rozbliká se výchozí symbol pro "neatletický" typ. Který typ Vás nejlépe vystihuje? Tlačítky UP / DOWN vyberte vhodný typ: "*unathletic*" (neatletický), "*average*" (průměrný) či "*athletic*" (atletický). Tlačítkem SET potvrďte výběr.
- Zobrazuje-li se pouze uložená pozice a hodnoty 0.0 kg (0.0 lb/0:0 st), je vstupní proces zadání hodnot dokončený.

Nyní máte následující možnosti:

- Nyní můžete změnit jednotky měření váhy a typu. Používejte tlačítko UNIT do doby, dokud se nezobrazí požadovaná jednotka pro váhu. Jednotka pro měření výšky se automaticky změní s ní.
- Tlačítkem SET znovu zobrazíte vybrané nastavení.
- Vyvolání dalších pozic v paměti. Celkem můžete obsadit 10 pozic v paměti. Stiskněte SET a tlačítky UP / DOWN vyberte další pozici. Pokračujte tak, jak je uvedeno výše.
- Chcete-li provést změnu, stiskněte SET (USER bliká). Vyberte uloženou pozici pomocí UP / DOWN. Pokračujte tak, jak je uvedeno výše.
- Okamžitě můžete provést měření.

MĚŘENÍ A ANALÝZA

Uložení Vašich dat do paměti.

POZNÁMKA:

- *Zařízení funguje správně pouze tehdy, stojíte-li na něm bosí a se suchýma nohama!*
- *Je-li nezbytné, otřete kontaktní povrch váhy.*
- *Vzhledem k výraznému kolísání tělesného tuku, je obtížné dosáhnout standardní hodnoty. Optimální čas pro provádění měření je mezi 18 a 20 hodinou, kdy tělesný tuk je v tuto dobu velmi vyrovnaný.*
- Stiskněte tlačítko SET. Data uložená pod danou pozici se zobrazí (USER bliká). Tlačítky UP / DOWN vyberte uloženou pozici, kam chcete naměřená data uložit.
- Vyčkejte, kdy USER a 0,0 kg (0,0 lb/st) přestanou blikat.
- Postavte se na kontaktní plochu (4) oběma nohama.
- Nejprve bude na displeji blikat vaše váha.
- Po několika vteřinách se zobrazí následující měření:
  1. - obsah tělesného tuku v % (symbol)
     - množství vody v těle v % (symbol)
     - výsledek analýzy formou lišty
  2. - obsah svalové hmoty v % (symbol)
     - obsah kostní hmoty v % (symbol)
     - požadavek kalorií na den
  3. - předvolba pohlaví
     - předvolba typu
     - předvolba výšky
     - předvolba věku (AGE)
     - navýšení tělesné hmotnosti (INCREASE) / úbytek tělesné hmotnosti (DNCREASE) v kg (lb/st) v porovnání s dříve naměřenými hodnotami
- Po té se zjištěné informace opakovaně zobrazí. Pak se váha sama vypne.

CHYBOVÉ HLÁŠKY NA DISPLEJI

POZNÁMKA: Pokud se na displeji zobrazí chybová hláška, vyčkejte, dokud se zařízení nevypne. Zapněte jej a znovu proveďte požadovanou operaci. Pokud se chybová hláška zobrazuje i nadále, vyjměte baterie ven na ca. 10 vteřin.

Zobrazený symbol	*Význam*
8888	*Autodiagnostika (při zapnutí) provede kontrolu správnosti zobrazování displeje.*
----	*Váha nestojí správně.*
Lo	*Slabá baterie*
Err	*Procenta tělesného tuku se vyskytují mimo rozmezí měřitelné škály.*
EEEE	*Váha těla je nad limitem maximální povolené hodntoy.*

ČIŠTĚNÍ

VAROVÁNÍ:

- *Před čištěním zařízení odpojte ze sítě vytažením napájecího kabelu.*
- *Nenořte zařízení do vody! Riziko zničení elektroniky zařízení.*
- *Nepoužívejte hrubé čistící pomůcky a agresivní chemická čistidla.*

Pro očištění zařízení použijte navlhčenou měkkou látku či kuchyňskou houbičku, s trochou kuchyňského saponátu.

Osušte po očištění měkkou látkou.

TECHNICKÁ SPECIFIKACE

Model	PW 5570 FA
Napájení:	2 baterie 1,5 V, typu "AAA" / "R03"
Čistá váha zařízení:	1,5 kg
Kapacita paměti:	10
Tělesné proporce:	od 75 do 225 cm (2'5" – 7'4½" Ft:in)
Věk pro měření:	od 10 do 85 let
Minimální váha:	od 2,5 kg (5,5 lb/0: 4 st)
Maximální váha:	150 kg (330,7 lb/23: 6 st)
Jednotka vážení:	100g nárůst
Jednotka měření těl. tuku:	0,1 %
Rozpětí měření těl. tuku:	4,0 % - 50,0 %
Rozpětí měření vodyv těle:	35,0 % - 85,0 %
Rozpětí měření těl. hmoty:	10,0 % - 50,0 %

Technické změny vyhrazeny bez předchozího upozornění!

Toto zařízení je v souladu s příslušnými směrnicemi CE a je navrženo v souladu s nejnovějšími bezpečnostními předpisy.

ZÁRUKA & ZPŮSOB LIKVIDACE

Tento přístroj byl vyroben s největší pečlivostí a nejmodernějšími výrobními metodami. Jsme přesvědčeni, že vám bude bezchybně sloužit, pokud budete dodržovat pokyny v návodu.

V případě jakékoliv závady se laskavě obraťte na svého obchodníka nebo přímo na servisní organizaci firmy. Dbejte též, aby vám prodávající řádně vyplnil záruční list.

Pokud však budou na přístroji shledány cizí zásahy nebo bude obsluhován v rozporu s pokyny v návodu, záruční nároky zanikají.

Rozebírání přístroje je zakázáno.



OBAL

krabice – tříděný sběr papíru (PAP)
polystyren – tříděný sběr (PS)
PE sáček – tříděný sběr (PE)

VÝROBEK

kabel bez zástrčky – tříděný sběr mědi
plastové části – tříděný sběr (PP)
kovové časti – železný šrot (FE)

INFORMACE PRO UŽIVATELE K LIKVIDACI ELEKTRICKÝCH A ELEKTRONICKÝCH ZAŘÍZENÍ (DOMÁCNOSTI)



Uvedený symbol na výrobku nebo v průvodní dokumentaci znamená, že použité elektrické nebo elektronické výrobky nesmí být likvidovány společně s komunálním odpadem. Za účelem správné likvidace výrobku jej odevzdejte na určených sběrných místech, kde budou přijata zdarma.

Správnou likvidací tohoto produktu pomůžete zachovat cenné přírodní zdroje a napomáháte prevenci potenciálních negativních dopadů na životní prostředí a lidské zdraví, což by mohly být důsledky nesprávné likvidace odpadů. Další podrobnosti si vyžádejte od místního úřadu nebo nejbližšího sběrného místa.

Při nesprávné likvidaci tohoto druhu odpadu mohou být v souladu s národními předpisy uděleny pokuty.



Je-li zařízení je vybaveno (dobíjecí) baterií, mějte na paměti, že použité baterie a akumulátory nepatří do domovního odpadu a je nezbytné je odložit ve sběrných střediscích nebo místě nákupu (pokud tuto službu prodejce nabízí).

Baterie / akumulátory musí být odstraněny ze zařízení dříve, než bude zařízení předáno do odpadu.

Kontaktujte servisního technika či odborného pracovníka.

Toto jsou značky nebezpečných látek, uvedených na bateriích:

- *Pb olovo*
- *Cd kadmium*
- *Hg rtuť*
- *Li lithium*