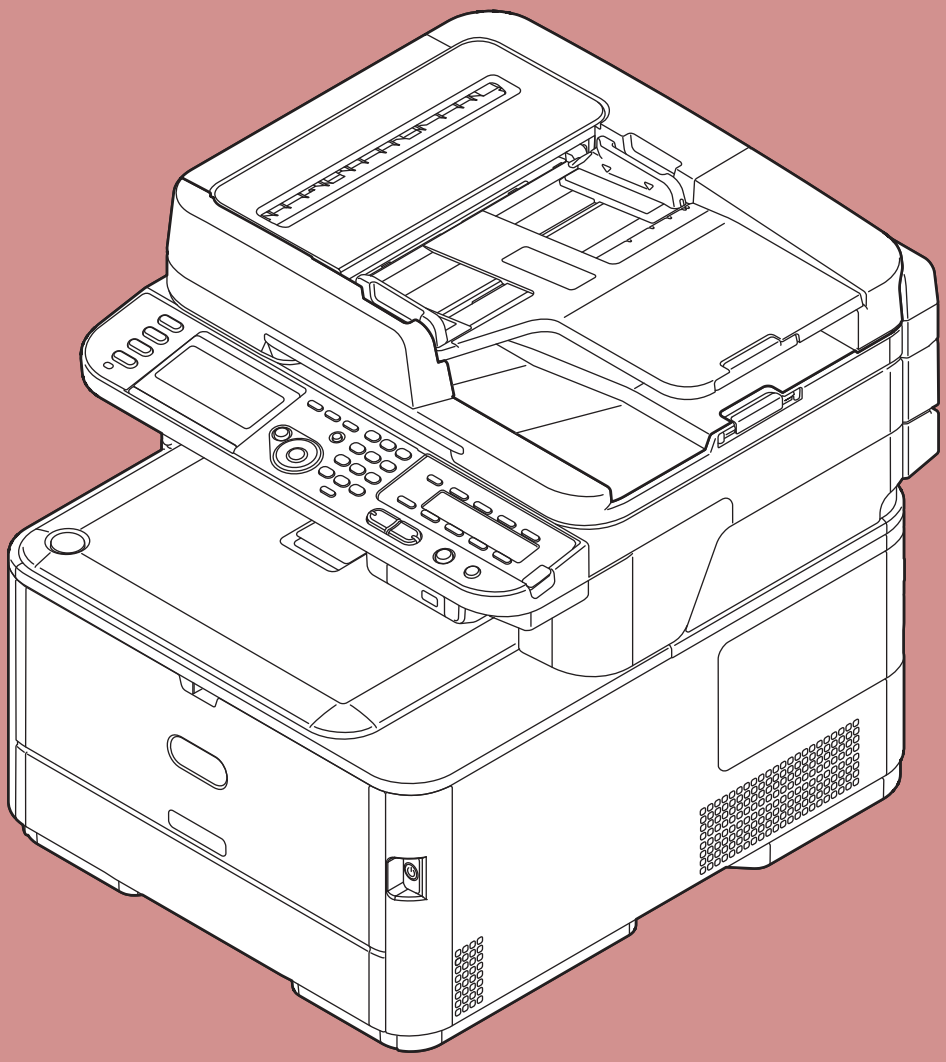

Návod k obsluze

Tento návod platí pro následující modely:

MC332dn, MC342dn, MC342dw, MC352dn, MC362dn, MC362w, MC562dn, MC562w, MC562dw, ES3452 MFP, ES5462 MFP, ES5462dw MFP, MPS2731mc

PŘEDMLUVA

Bylo vyvinuto maximální úsilí, aby informace uvedené v tomto dokumentu byly úplné, přesné a aktuální. Výrobce neodpovídá za důsledky chyb, které nemůže ovlivnit. Výrobce také nemůže zaručit, že změny softwaru a zařízení produkovaných jinými výrobci a zmíněných v této příručce neovlivní platnost uvedených informací. Uvedení softwarových produktů dodávaných jinými společnostmi nutně neznamená, že je výrobce doporučuje.

I když bylo vyvinuto odpovídající úsilí, aby tento dokument byl tak přesný a užitečný jak je to možné, neposkytujeme žádnou záruku, ať přímou tak nepřímo vyjádřenou, ohledně přesnosti a úplnosti zde uvedených informací.

Všechna práva vyhrazena společností Oki Data Corporation. Žádná část tohoto dokumentu nesmí být reprodukována v libovolné formě nebo libovolnými prostředky bez předchozího písemného schválení společnosti Oki Data Corporation.

© 2012 Oki Data Corporation

OKI je registrovaná ochranná známka společnosti Oki Electric Industry Co., Ltd.

Energy Star je ochranná známka agentury United States Enviromental Protection Agency.

Microsoft, Windows, Windows Server, Windows Vista a Internet Explorer jsou registrované ochranné známky společnosti Microsoft Corporation.

Apple, Macintosh, Mac a Mac OS jsou registrované ochranné známky společnosti Apple Inc.

Názvy jiných výrobků a ostatní obchodní značky jsou registrované ochranné známky příslušných vlastníků.

AirPrint™
AirPrint logo™
iPad®
iPhone®
iPod®
iPod touch®

iPad, iPhone, iPod a iPod touch jsou ochrannými známkami společnosti Apple Inc., registrovanými v USA a v dalších zemích. Název AirPrint a logo AirPrint jsou ochrannými známkami společnosti Apple Inc.

Výrobce jako účastník programu Energy Star zaručuje, že tento výrobek splňuje směrnice Energy Star týkající se energetické účinnosti.

Tento výrobek splňuje podmínky směrnic Rady 2004/108/ES (EMC), 2006/95/ES (LVD), 1999/5/ES (R&TTE), 2009/125/ES (ErP) a 2011/65/EU (RoHS), ve znění pozdějších předpisů, o sbližování právních předpisů členských států týkajících se elektromagnetické kompatibility, nízkonapěťových, rozhlasových nebo telekomunikačních zařízení a výrobků spotřebovávajících energii a omezení použití určitých nebezpečných látek v elektrických a elektronických zařízeních.

Při hodnocení, zda tento výrobek splňuje požadavky shody se směrnicí o elektromagnetické kompatibilitě 2004/108/ES, a hodnocení jiných konfigurací, které by mohly mít na tuto shodu vliv, byly použity následující kabely.

TYP KABELU	DÉLKA (V METRECH)	JÁDRO	STÍNĚNÍ
Napájecí	1,8	✘	✘
USB	5,0	✘	✔
LAN	7,0	✘	✘
Telefon	7,0	✘	✘

PRVNÍ POMOC

S tonerovým práškem zacházejte opatrně:

Dojde-li k jeho požití, podejte postižené osobě trochu studené vody a okamžitě vyhledejte lékařskou pomoc. NEPOKOUŠEJTE SE vyvolat zvracení.

Je-li vdechnut, přeneste postiženého na čerstvý vzduch. Vyhledejte lékařskou pomoc.

Při zasažení očí je vyplachujte velkým množstvím vody po dobu nejméně 15 minut a snažte se je mít po tuto dobu otevřené. Vyhledejte lékařskou pomoc.

Pokud se prášek dostane na oděv nebo zasáhne pokožku, omyjte místo studenou vodou a mýdlem, aby se zamezilo případnému vzniku skvrn.

VÝROBCE

OKI Data Corporation,
4-11-22 Shibaura, Minato-ku,
Tokyo 108-8551,
Japonsko
V případě dotazů ohledně prodeje, podpory nebo všeobecných dotazů se obraťte na místního prodejce.

DOVOZCE DO EU NEBO AUTORIZOVANÝ ZÁSTUPCE

OKI Europe Limited (podnikající pod názvem OKI Printing Solutions)

Blays House
Wick Road
Egham
Surrey, TW20 0HJ
Spojené království

V případě dotazů ohledně prodeje, podpory nebo všeobecných dotazů se obraťte na místního prodejce.

INFORMACE O ŽIVOTNÍM PROSTŘEDÍ



Bezpečnostní upozornění

Z bezpečnostních důvodů si před zahájením provozu přístroje přečtěte Návod k obsluze (tato příručka) a Uživatelská příručka.

Upozornění týkající se bezpečnosti

⚠VÝSTRAHA Označuje existenci rizika, díky němuž může při nesplnění uvedených pokynů vzniknout vážné nebo smrtelné zranění.

⚠UPOZORNĚNÍ Označuje existenci rizika, díky němuž může při nesplnění uvedených pokynů vzniknout zranění.

Všeobecná bezpečnostní opatření

⚠VÝSTRAHA		
Nedotýkejte se bezpečnostního spínače uvnitř přístroje. V opačném případě může dojít ke zranění vysokým napětím. Navíc se může začít otáčet převodové ústrojí a způsobit poranění.	V blízkosti přístroje nepoužívejte hořlavé spreje. Při nedodržení tohoto pokynu může v důsledku vysoké teploty, která se vyskytuje v přístroji, vzniknout požár.	Pokud skříň přístroje dosáhne mimořádně vysoké teploty, nebo pokud z přístroje uniká kouř či neobvyklé zvuky, existuje riziko požáru. Vypněte přístroj, odpojte jej od elektrické sítě a kontaktujte prodejce.
Dostane-li se do vnitřních částí přístroje tekutina, například voda, vytáhněte zástrčku napájecího kabelu ze zásuvky a spojte se s centrem zákaznických služeb. V opačném případě může vniknout požár.	Pokud do přístroje upadnou cizí předměty, například kancelářské sponky, vytáhněte zástrčku napájecího kabelu ze zásuvky a spadené předměty vyjměte. Nesplnění tohoto pokynu může mít za následek zásah elektrickým proudem či požár vedoucí ke zranění osob.	Neprovozujte či nerozebírejte přístroj jinak, než je popsáno v Návodu k obsluze. Nesplnění tohoto pokynu může mít za následek zásah elektrickým proudem či požár vedoucí ke zranění osob.
Pokud přístroj upadl nebo má poškozený kryt, odpojte zástrčku napájecího kabelu od zásuvky a spojte se s centrem zákaznických služeb. Nesplnění tohoto pokynu může mít za následek zásah elektrickým proudem či požár vedoucí ke zranění osob.	Pravidelně odpojujte napájecí kabel a očistěte kolíky zástrčky a prostor mezi nimi. Pokud zůstane zástrčka v zásuvce příliš dlouho, zapráší se prostor mezi kolíky, zástrčka může zkratovat a tím způsobit požár.	Rozsypaný toner nevysávejte. Při nedodržení tohoto pokynu mohou vznikající jiskry způsobit požár. Toner rozsypaný na podlahu je nutné setřít mokrým hadrem.
Nevkládejte do ventilačních otvorů žádné předměty. Nesplnění tohoto pokynu může mít za následek zásah elektrickým proudem či požár vedoucí ke zranění osob.	Neumisťujte na přístroj nádoby s kapalinami, jako je například voda. Nesplnění tohoto pokynu může mít za následek zásah elektrickým proudem či požár vedoucí ke zranění osob.	Po otevření krytu přístroje se nedotýkejte fixační jednotky, ani žádné další vnitřní části. V opačném případě se můžete popálit.
Nevhazujte tonerové kazety ani kazety obrazového válce do ohně. Mohlo by dojít k výbuchu prachu a popálení.	Nepoužívejte jiný napájecí kabel, připojovací kabely ani uzemňovací vodiče, než jsou uvedeny v návodu k obsluze. V opačném případě může vzniknout požár.	Při použití jednotky UPS (zdroj nepřerušitelného napájení) nebo měničů nelze zaručit správnou funkci přístroje. Nepoužívejte zdroj nepřerušitelného napájení ani měniče. V opačném případě může vzniknout požár.

⚠ UPOZORNĚNÍ	
 V případě, že je přístroj zapnutý a probíhá tisk, nepřibližujte se k výstupnímu zásobníku. Může mít za následek zranění.	 Nedotýkejte se displeje LCD, je-li poškozen. Pokud tekutina (tekuté krystaly) z displeje LCD zasáhne oči nebo ústa, vypláchněte je velkým množstvím vody. V případě potřeby vyhledejte lékařskou pomoc.

Obsah

PŘEDMLUVA 2
PRVNÍ POMOC 3
VÝROBCE 3
DOVOZCE DO EU NEBO AUTORIZOVANÝ ZÁSTUPCE 3
INFORMACE O ŽIVOTNÍM PROSTŘEDÍ 3
Bezpečnostní upozornění 4
O této příručce 9

1 Nastavení přístroje 11
Názvy součástí 11
Přístroj 11
Ovládací panel 13
Instalace vašeho přístroje 14
Požadavky na instalaci 14
Vhodné prostředí pro instalaci 14
Prostor pro instalaci 14
Prostředí bezdrátové sítě LAN (pouze MC342dw, MC362w, MC562w, MC562dw, ES5462dw MFP, MPS2731mc) 15
Opatření při použití v prostředí bezdrátové sítě LAN 15
Terminologie 15
Vybalení a instalace přístroje 16
Dostupné doplňky 18
Zapnutí a vypnutí přístroje 19
Požadavky na zdroj napájení 19
Zapnutí přístroje 20
Vypnutí přístroje 20
Vkládání papíru 21
Krok 1 - Vložení papíru do zásobníku 1 21
Krok 2 - Úprava nastavení zásobníku 1 22
Tisk konfigurace 23
Postup tisku 23

2 Kopírování 24
Zahájení úlohy kopírování 24

3 Faxování (pouze pro MC342dn, MC342dw, MC362dn, MC362w, MC562dn, MC562w, MC562dw, ES5462 MFP, ES5462dw MFP, MPS2731mc) 26

Výchozí nastavení faxování 27
- Krok 1 - Nastavení kódu země 27
- Krok 2 - Připojení telefonní linky 28
  - Připojení k veřejné lince (Pouze připojení faxu) 28
  - Připojení k veřejné lince (Připojení pro faxování a telefonování) 29
  - Připojování k prostředí ADSL 30
  - Připojení k IP telefonu 30
  - Připojení k tuneru CS nebo digitální televizi 31
  - Připojení pobočkové ústředny, domácího telefonu nebo obchodního telefonu 31
  - Připojení jako interní telefon 32
- Krok 3 - Konfigurace základních nastavení 32
  - Krok 3-1 - Nastavení pro jednotlivé režimy vytáčení 32
  - Krok 3-2 - Nastavení data a času 33
  - Krok 3-3 - Zadání informací o odesilateli 35
  - Krok 3-4 - Připojení pobočkové ústředny 36
  - Krok 3-5 - Nastavení Super G3 37
  - Krok 3-6 - Nastavení režimu příjmu 38

Faxování 40
- Postup funkce faxování 40
- Příjem faxu 42
  - Chování při příjmu 42
  - Tisk přijatých faxů 42

Faxování z počítače (operační systém Windows) 43
- Instalace ovladače faxu 43
- Postup faxování z počítače 52

4 Skenování 53

Skenování do E-mailu 53

Výchozí nastavení funkce skenování do E-mailu 53

Krok 1 - Konfigurace síťových nastavení přístroje 53

Krok 2 - Konfigurace nastavení E-mailu přístroje 58

Postup skenování do E-mailu 61

Skenování do sdílený adresář 63

Výchozí nastavení funkce sken do sdíleného adresáře 63

Krok 1 - Konfigurace síťových nastavení přístroje 63

Krok 2 - Nastavení počítače a zařízení pro sken do sdíleného adresáře 67

Postup pro sken do sdíleného adresáře 78

Skenování do počítače 80

Výchozí nastavení funkce sken do počítače 80

Systém Windows 80

Systém Mac OS X 93

Postup sken do počítače 100

5 Tisk 105

Provoz z počítače 105

Instalace ovladače tiskárny 105

Operační systém Windows 105

Operační systém Mac OS X 114

Zahájení tiskové úlohy 126

Postup pro ovladač tiskárny PCL/PCL XPS pro Windows 126

Postup pro ovladač tiskárny PS pro Windows 127

Ovladač tiskárny pro operační systém Mac OS X 128

Pro AirPrint v operačním systému Mac OS X 128

Pro iOS AirPrint 129

Rejstřík 130

O této příručce

Termíny v tomto dokumentu

V této příručce jsou používány následující termíny:

Poznámka
- Označuje důležité informace týkající se prováděných činností. Tyto informace si přečtěte.

Další informace
- Označuje doplňující informace týkající se prováděných činností. Přečtení těchto informací se doporučuje.

Odkaz
- Upozorňuje, kde najdete podrobnější nebo související informace.

⚠ VÝSTRAHA
- Označuje existenci rizika, díky němuž může při nesplnění uvedených pokynů vzniknout vážné nebo smrtelné zranění.

⚠ UPOZORNĚNÍ
- Označuje existenci rizika, díky němuž může při nesplnění uvedených pokynů vzniknout zranění.

Symboly v tomto dokumentu

V tomto návodu jsou používány následující symboly:

Symboly	Popis
[ ]	• Označuje názvy nabídek zobrazovaných na displeji. • Označuje nabídky, okna a názvy dialogových oken v počítači. • Označuje názvy součástí zařízení nebo dodaných dílů.
„ “	• Označuje hlášení a vkládaný text na displeji. • Označuje názvy souborů v počítači. • Označuje referenční názvy.
Klávesa < >	Označuje hardwarovou klávesu na ovládacím panelu nebo klávesu na klávesnici počítače.
>	• Ukazuje, jak se dostat k požadované položce nabídky v přístroji nebo počítači. • Ukazuje, jak se dostat k textu, kde jsou uvedeny související informace.

Notace používané v této příručce

V této příručce jsou používány následující notace.

- Emulace PostScript3 → PSE, emulace POSTSCRIPT3, EMULACE POSTSCRIPT3
- Operační systém Microsoft® Windows® 8 64bitová verze → Windows 8 (64bitová verze) *
- Operační systém Microsoft® Windows Server® 2012 64bitová verze → Windows Server 2012 (64bitová verze) *
- Operační systém Microsoft® Windows® 7 64bitová verze → Windows 7 (64bitová verze) *
- Operační systém Microsoft® Windows Vista® 64bitová verze → Windows Vista (64bitová verze) *
- Operační systém Microsoft® Windows Server® 2008 R2, 64bitová verze → Windows Server 2008 *
- Operační systém Microsoft® Windows Server® 2008 64bitová verze → Windows Server 2008 (64bitová verze) *
- Operační systém Microsoft® Windows® XP verze x64 → Windows XP (verze x64) *
- Operační systém Microsoft® Windows Server® 2003 verze x64 → Windows Server 2003 (verze x64) *
- Operační systém Microsoft® Windows® 8 → Windows 8 *
- Operační systém Microsoft® Windows® 7 → Windows 7 *
- Operační systém Microsoft® Windows Vista® → Windows Vista *
- Operační systém Microsoft® Windows Server® 2008 → Windows Server 2008 *
- Operační systém Microsoft® Windows® XP → Windows XP *
- Operační systém Microsoft® Windows Server® 2003 → Windows Server 2003 *
- Obecný název pro operační systémy Windows 8, Windows Server 2012, Windows 7, Windows Vista, Windows Server 2008, Windows XP, Windows Server 2003 → Windows
- Webové služby na zařízeních → WSD

* Není-li uveden žádný zvláštní popis, operační systémy Windows 8, Windows Server 2012, Windows 7, Windows Vista, Windows Server 2008, Windows XP, a Windows Server 2003 zahrnují rovněž 64bitovou verzi. (Název Windows Server 2008 zahrnuje 64bitovou verzi a verzi Windows Server 2008 R2.)

Pokud není uvedeno jinak, pak u příkladů popisovaných v tomto dokumentu jsou jako zástupce Windows používány Windows 7, jako zástupce OS X je používán Mac OS X 10.7 a jako zástupce přístrojů je používán model MC562dn.

V závislosti na operačním systému nebo modelu se může popis uvedený v tomto dokumentu lišit.

1 Nastavení přístroje

V této kapitole je vysvětleno výchozí nastavení přístroje včetně názvů jeho součástí, postupu při vybalování a instalaci, způsob zapnutí a vypnutí přístroje a vkládání papíru do zásobníku 1.

Názvy součástí

Tato část uvádí názvy součástí přístroje a ovládacího panelu.

Přístroj

Níže jsou uvedeny názvy součástí přístroje.

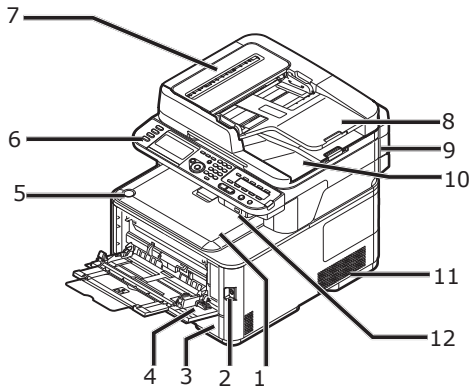

Č.	Název
1	Vrchní kryt
2	Hlavní vypínač
3	Zásobník 1
4	Víceúčelový zásobník
5	Tlačítko otevření horního krytu
6	Ovládací panel
7	Kryt automatického podavače dokumentů
8	Zásobník na dokumenty
9	Jednotka skeneru
10	Kryt snímacího skla
11	Ventilační otvory
12	Port USB

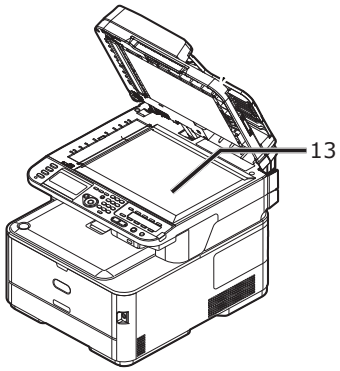

Č.	Název
13	Snímací sklo

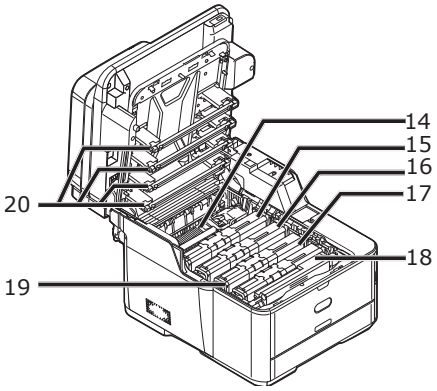

Č.	Název
14	Fixační jednotka
15	Tonerová kazeta (Y: žlutá)
16	Tonerová kazeta (M: magenta růžová)
17	Tonerová kazeta (C: modrozelená)
18	Tonerová kazeta (K: černá)
19	Obrazový válec
20	Hlava s diodou LED (má čtyři hlavy)

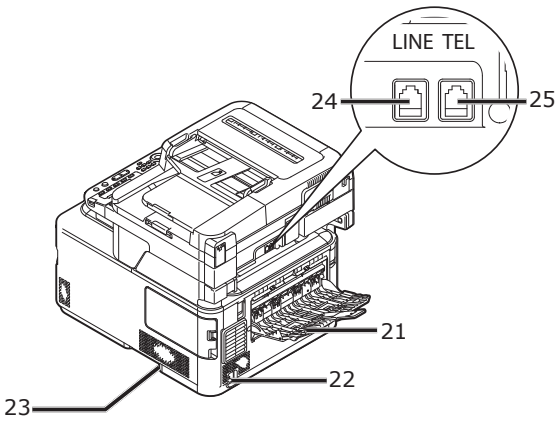

Č.	Název
21	Rovnač lícem nahoru
22	Konektor napájecího kabelu
23	Vzdušné ventily
24	Konektor LINE (pouze MC342dn/MC342dw/MC362dn/ MC362w/MC562dn/MC562w/MC562dw/ ES5462 MFP/ES5462dw MFP/MPS2731mc)
25	Konektor TEL (pouze MC342dn/MC342dw/MC362dn/ MC362w/MC562dn/MC562w/MC562dw/ ES5462 MFP/ES5462dw MFP/MPS2731mc)

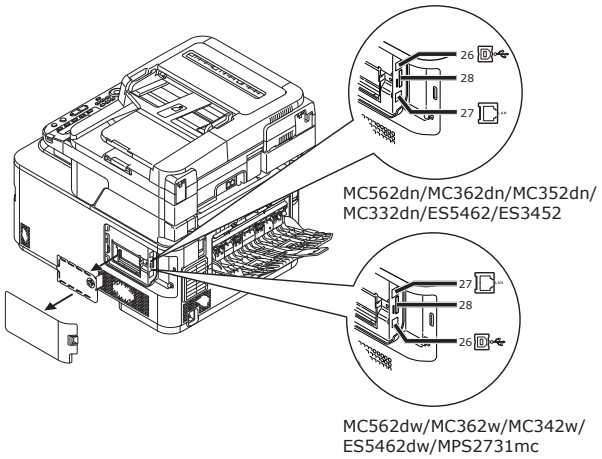

Č.	Název
26	Konektor rozhraní USB
27	Připojení k síťovému rozhraní
28	Slot pro paměťovou kartu SD (pouze MC562dn/MC562w/MC562dw/ES5462 MFP/ES5462dw MFP/MPS2731mc)

Ovládací panel

Tato část uvádí názvy součástí ovládacího panelu.

Odkaz

- Podrobné informace o funkcích jednotlivých součástí naleznete v Uživatelská příručka > „Úvod" > „Ovládací panel"

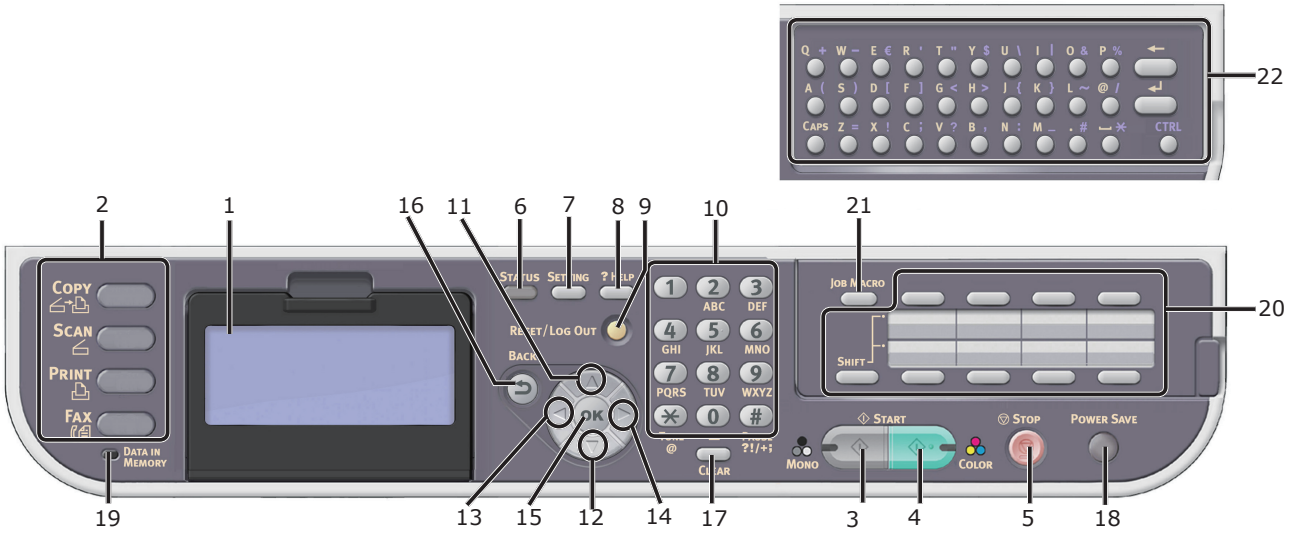

Č.	Název
1	Displej
2	Hlavní funkční klávesy
	Klávesa <**COPY** (KOPÍROVAT)>
	Klávesa <**SCAN** (SKENOVAT)>
	Klávesa <**PRINT** (TISK)>
	Klávesa <**FAX** (FAXOVAT)> (MC342dn/MC342dw/MC362dn/MC362w/MC562dn/MC562w/ MC562dw/ES5462 MFP/ES5462dw MFP/MPS2731mc)
3	Klávesa <**START (MONO)** (START(MONO))>
4	Klávesa <**START (COLOR)** (START(BAREV.))>
5	Klávesa <**STOP** (STŮJ)>
6	Klávesa <**STATUS** (STAV)>
7	Klávesa <**SETTING** (NASTAVENÍ)>
8	Klávesa <**?HELP** (?NÁPOVĚDA)>
9	Klávesa <**RESET/LOG OUT** (OBNOVIT/ODHLÁSIT)>
10	Číslicová klávesnice
11	Klávesa <**UP** (NAHORU)>
12	Klávesa <**DOWN** (DOLŮ)>
13	Klávesa <**LEFT** (VLEVO)>
14	Klávesa <**RIGHT** (VPRAVO)>
15	Klávesa <**OK** (OK)>
16	Klávesa <**BACK** (ZPÁTKY)>
17	Klávesa <**CLEAR** (VYMAZAT)>
18	Klávesa <**POWER SAVE** (ÚSPORNÝ REŽIM)>
19	Indikátor <**DATA IN MEMORY** (DATA V PAMĚTI)> (MC342dn/MC342dw/MC362dn/MC362w/MC562dn/MC562w/ MC562dw/ES5462 MFP/ES5462dw MFP/MPS2731mc)
20	Klávesnice zrychlené volby
21	Klávesa <**JOB MACRO** (MAKRO ÚLOH)> (MC562dn/MC562w/MC562dw/ES5462 MFP/ ES5462dw MFP/MPS2731mc)
22	Klávesnice QWERTY (MC562dn/MC562w/MC562dw/ES5462 MFP/ ES5462dw MFP/MPS2731mc)

Instalace vašeho přístroje

Tato část popisuje vybalení a instalaci přístroje.

Požadavky na instalaci

Tato část vysvětluje požadavky na prostředí a prostor pro instalaci přístroje.

Vhodné prostředí pro instalaci

Přístroj musí být umístěn v prostředí, které splňuje následující požadavky:

Teplota:	10 °C ~ 32 °C
Vlhkost:	20% ~ 80% RH (relativní vlhkost)
Maximální teplota mokrého teploměru:	25 °C

! Poznámka

- Dávejte pozor na kondenzaci. Může způsobit poruchu.
- Umisťujete-li přístroj na místě, kde je vlhkost vzduchu nižší než 30 % RH, použijte zvlhčovač nebo antistatickou podložku.

⚠ VÝSTRAHA

- Přístroj nevystavujte vysokým teplotám a neinstalujte jej v blízkosti otevřeného ohně.
- Neumisťujte jej v prostorách, kde probíhají chemické reakce (laboratoř apod.).
- Přístroj neinstalujte v blízkosti hořlavých kapalin, jako je alkohol nebo ředidlo.
- Přístroj nenechávejte v dosahu malých dětí.
- Neinstalujte jej na nestabilních místech (viklající se podstavec, nakloněná plocha atd.).
- Neumisťujte přístroj v prostředí s vysokou vlhkostí nebo v prašném prostředí. Nevystavujte jej přímému slunečnímu světlu.
- Neumisťujte v prostředí se slaným vzduchem a korozivními plyny.
- Neinstalujte na místech s příliš velkými vibracemi.
- Přístroj neumisťujte tak, aby byl zablokován jeho ventilační otvor.

⚠ UPOZORNĚNÍ

- Neumisťujte přístroj přímo na koberec, tím spíše ne s dlouhými vlákny.
- Neinstalujte přístroj v uzavřené místnosti s nedostatečným větráním a oběhem vzduchu.
- Používáte-li přístroj delší dobu v malé místnosti, zajistěte její dostatečné odvětrávání.
- Neinstalujte v blízkosti silných magnetických polí a zdrojů šumu.
- Neinstalujte v blízkosti monitorů nebo televizorů.
- Při pohybování přístrojem jej držte na obou stranách a pohybujte jím tak, že necháte lehce naklonit dozadu.

Prostor pro instalaci

Nainstalujte přístroj na plochý povrch, který je dostatečně široký, aby na něm mohl být přístroj pohodlně umístěn.

Okolo přístroje ponechejte dostatečný prostor, jak je znázorněno na obrázcích níže.

- Pohled shora

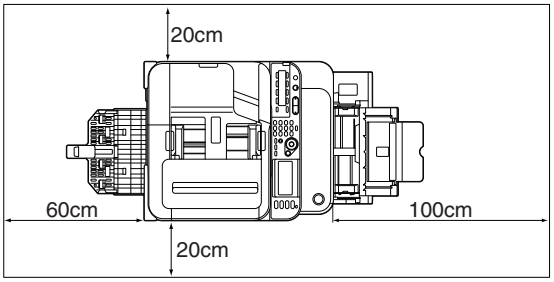

- Pohled ze strany

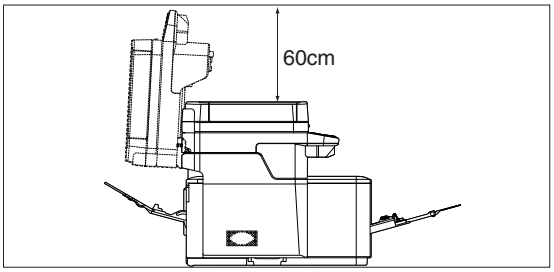

Prostředí bezdrátové sítě LAN (pouze MC342dw, MC362w, MC562w, MC562dw, ES5462dw MFP, MPS2731mc)

Tento výrobek se bezdrátově připojuje k bezdrátovému přístupovému bodu a v tomto režimu jej lze provozovat prostřednictvím sítě.

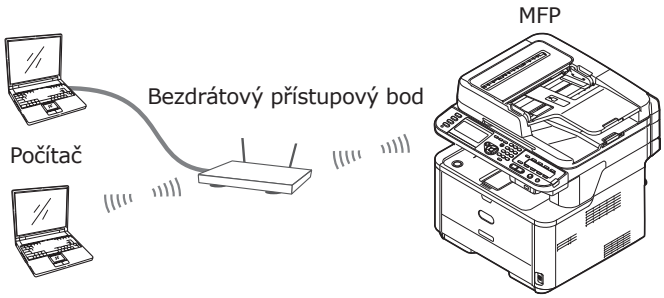

Opatření při použití v prostředí bezdrátové sítě LAN

- Tento výrobek nelze připojit současně ke kabelové a bezdrátové síti LAN. Při použití bezdrátové sítě LAN vyjměte ze zařízení síťový kabel.
- Před nastavením SSID a možností zabezpečení zkontrolujte nastavení bezdrátového přístupového bodu. Při nesprávném nastavení se tento přístroj není schopen připojit k síti LAN.
- Tento přístroj podporuje infrastrukturní režim. Režim ad-hoc podporován není.

Terminologie

- SSID
  Identifikátor označující identitu cílové sítě, ke které se navazuje připojení. Při nastavení tohoto přístroje na SSID cílového bezdrátového přístupového bodu je možné používat režim bezdrátové komunikace.
- Nastavení zabezpečení
  Při použití bezdrátové sítě LAN lze upravit nastavení zabezpečení tak, aby nemohlo dojít k zachycení přenášených informací nebo neoprávněnému přístupu k síti. Nastavení zabezpečení je nutné nakonfigurovat tak, aby byla stejná, jako nastavení bezdrátového přístupového bodu.
- WPS
  Způsob nastavení bezdrátové sítě LAN poskytovaný aliancí Wi-Fi Alliance, skupinou činnou v odvětví bezdrátových sítí LAN. K dispozici jsou dva způsoby, způsob založený na tlačítku a způsob založený na kódu PIN, kdy v režimu tlačítka lze nastavení bezdrátové sítě LAN snadno konfigurovat stiskem tlačítka [WPS] na bezdrátovém přístupovém bodu. Při použití způsobu založeného na kódu PIN lze nastavení bezdrátové sítě LAN snadno konfigurovat uložením 8místného čísla přiřazeného tomuto výrobku do bezdrátového přístupového bodu.
- Infrastrukturní režim
  V tomto režimu probíhá komunikace prostřednictvím bezdrátového přístupového bodu. Tento výrobek neumožňuje použití režimu ad-hoc, ve kterém komunikace probíhá přímo s počítačem.

Vybalení a instalace přístroje

Tato část popisuje vybalení a instalaci přístroje.

! Poznámka

- Obrazový válec je velmi citlivé zařízení. Manipulujte s ním opatrně.
- Nevystavuje obrazový válec přímému slunečnímu světlu nebo vysoce intenzivnímu umělému světlu (přibližná svítivost vyšší než 1500 Lux). Válec nenechávejte vystavený běžnému vnitřnímu osvětlení déle než 5 minut.
- Při přepravě přístroje je nutné použít balicí a výplňový materiál. Nevyhazujte jej.

1 Vytáhněte přístroj z krabice a vyjměte z něj výplňový materiál a plastový sáček.

Ve výplňovém materiálu (1) je zabaleno příslušenství (napájecí kabel, telefonní kabel a „disk CD-ROM se softwarem").

! Poznámka

- Telefonní kabel není v některých zemích součástí dodávky.

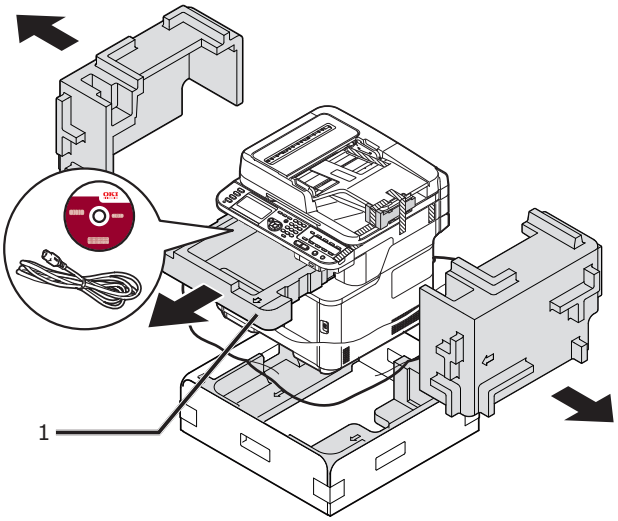

2 Vytáhněte přístroj a umístěte jej na místo instalace.

! Poznámka

- Neotevírejte jednotku skeneru, dokud nedokončíte krok 9.

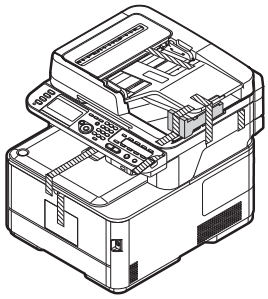

3 Odstraňte ochranné pásky (2) z horního povrchu a ze stran přístroje a vyjměte výplňové materiály (3).

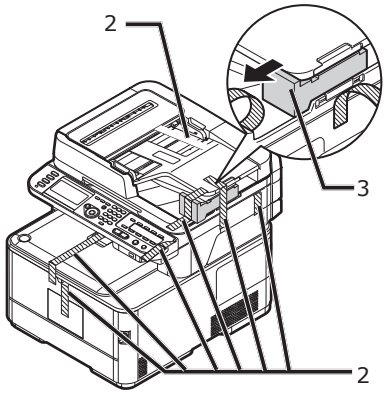

4 Odstraňte ochranné pásky (4) a otevřete víceúčelový zásobník.

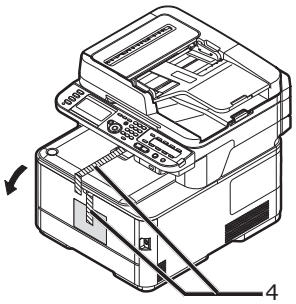

5 Odstraňte ochrannou pásku (5) a vytáhněte papír.

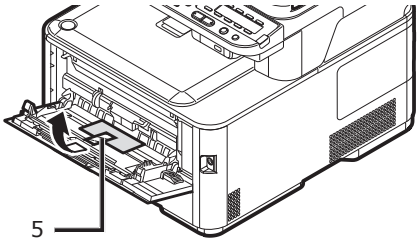

6 Zavřete víceúčelový zásobník.

7 Otevřete kryt dokumentového skla.

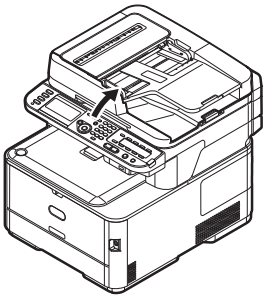

8 Odejměte ochranné pásky (6).
Otevřete automatický podavač dokumentů a odstraňte ochranné pásky.

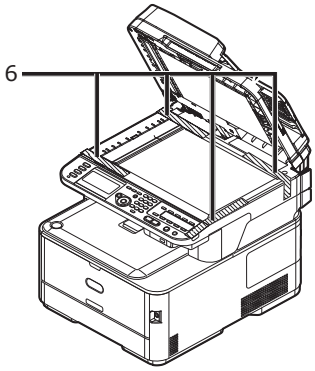

9 Zavřete kryt snímacího skla.
Nyní můžete otevřít nebo zavřít skener.

10 Otevřete skenovací jednotku.

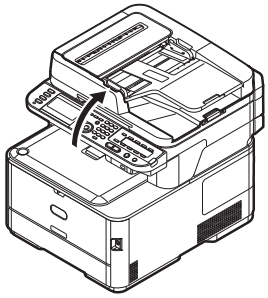

11 Odejměte ochranné pásky (7) a odstraňte prostředky proti vlhkosti a fólie.

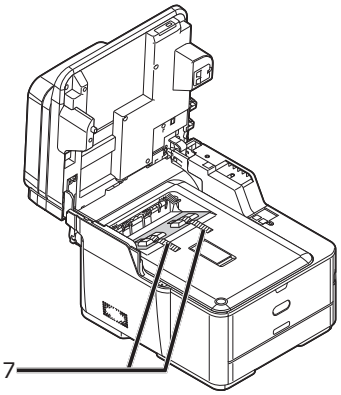

12 Stiskněte tlačítko otevření horního krytu (8) a otevřete jej.

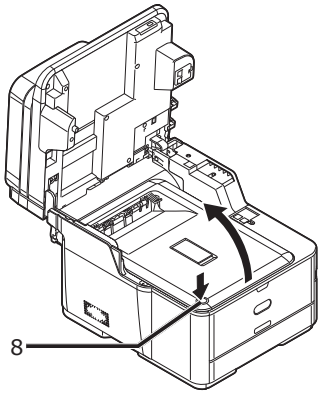

13 Odstraňte ochranné listy (9).

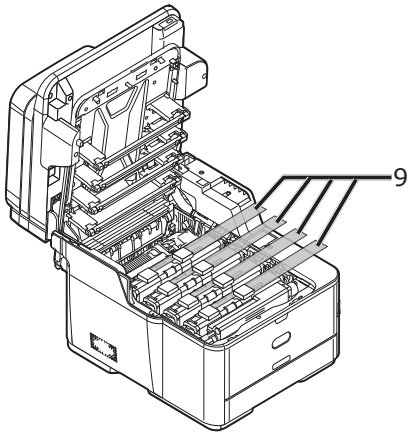

14 Odstraňte oranžovou zátku (11) a současně stiskněte modrou páčku vypékače tiskárny (10) ve směru šipky.

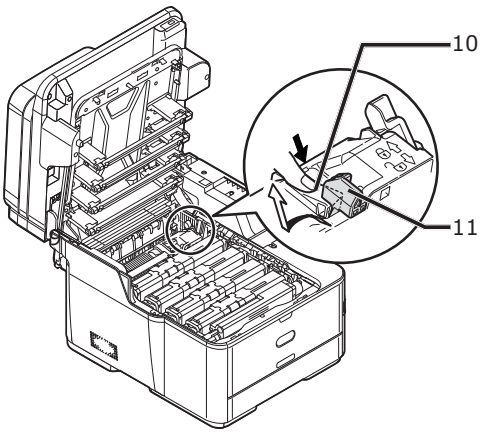

! Poznámka

- Oranžovou zátku si ponechejte pro případ, že by byla nutná přeprava zařízení.

15 Stiskněte pravou stranou tonerové kazety za současného rychlého zasunutí modrého uzávěru (12) na levou stranu, abyste jej zajistili.
Zasuňte uzávěry u všech 4 tonerových kazet.

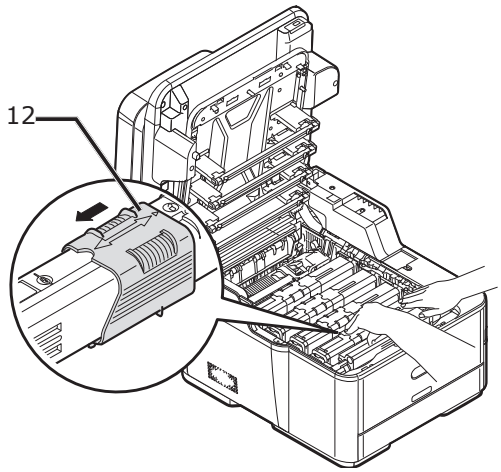

16 Zavřete horní kryt.

17 Zavřete skenovací jednotku.

Odkaz

- Informace o vkládání papíru do přístroje viz „Vkládání papíru“ str. 21.

Dostupné doplňky

Pro přístroj jsou k dispozici následující doplňky:

- Druhý zásobník (zásobník 2) (pouze MC362dn/MC362w/MC562dn/MC562w/MC562dw/ES5462 MFP/ES5462dw MFP/MPS2731mc)
- Doplňková paměť RAM (256 MB nebo 512 MB)
- Karta 16 GB SD (pouze MC562dn/MC562w/MC562dw/ES5462 MFP/ES5462dw MFP/MPS2731mc)

Odkaz

- Podrobnosti o instalaci doplňku naleznete v Uživatelská příručka > „Instalace volitelného vybavení“.
- Paměťová karta SD se používa k uchovávaní pro nahrávání při kopírování sektorů, uložení zajištěných tištěných/kódovaných tištěných údajů, jako úložiště formulářových údajů a uložení automaticky dodávaných/přenášených údajů.

  Informace o funkcích uchovávaní zajištěných tištěných/kódovaných tištěných údajů, formulářových údajů a automaticky dodávaných/přenášených údajů můžete najít v Konfigurační příručce.

Další informace

- V modelu MC562dn/MC562w/MC562dw/ES5462 MFP/ES5462dw MFP/MPS2731mc se nachází 4 GB paměťová karta SD.

  Při rozšírení paměti použijte místo ní volitelnou 16 GB kartu SD.

Zapnutí a vypnutí přístroje

Tato část popisuje postup při zapnutí a vypnutí přístroje.

Požadavky na zdroj napájení

Zdroj napájení musí splňovat následující podmínky:

Proud:	110 - 127 VAC (Rozmezí 99 - 140 VAC) 220 - 240 V AC (Rozmezí 198 - 264 V AC)
Frekvence:	50/60 Hz ± 2 %

! Poznámka

- Pokud je zdroj napájení nestabilní, použijte napěťový regulátor.
- Maximální příkon přístroje je 1170 W. Ověřte, zda zdroj napájení dostačuje k provozování přístroje.
- Při použití nepřerušitelného zdroje napájení (UPS) nebo měniče nelze zaručit správnou funkci přístroje. Nepoužívejte zdroj nepřerušitelného napájení (UPS) ani měnič.

⚠ VÝSTRAHA	**Existuje riziko úrazu elektrickým proudem nebo požáru.**	

- Při zapojování nebo odpojování síťového kabelu a uzemňovacího vodiče nezapomeňte vypnout spínač napájení.
- Uzemňovací vodič připojte k vyhrazenému uzemňovacímu vývodu. Pokud nelze přístroj uzemnit, obraťte se na prodejce, u kterého jste jej zakoupili.
- Nikdy nepřipojujte uzemňovací vodič k vodovodnímu potrubí, plynovému potrubí, uzemnění telefonní linky, bleskosvodu apod.
- Uzemňovací vodič je nutné zapojit před připojením napájecího kabelu k elektrické síti. Při odpojování uzemňovacího vodiče navíc nezapomeňte nejdříve odpojit napájecí kabel od síťové zásuvky.
- Napájecí kabel připojujte a odpojujte uchopením za zástrčku na kabelu.
- Zástrčku napájecího kabelu zasuňte řádně do síťové zásuvky.
- Zástrčku napájecího kabelu nezapojujte ani neodpojujte mokrýma rukama.
- Napájecí kabel veďte tak, aby na něj nemohl nikdo šlápnout a neumisťujte na něj žádné předměty.
- Nespojujte kabely do svazků.
- Nepoužívejte napájecí kabel, je-li poškozen.
- Nepoužívejte adaptéry s několika zásuvkami.
- Nepřipojujte přístroj spolu s dalšími elektrickými přístroji ke stejné síťové zásuvce. Bude-li přístroj připojen spolu s klimatizační jednotkou, kopírkou, skartovačkou apod., může jeho provoz rušit elektrický šum. Pokud se nelze vyhnout připojení přístroje ke stejné síťové zásuvce, jaká se používá pro jiné zařízení, použijte běžně prodávaný šumový filtr nebo běžný transformátor s potlačením šumu.
- Použijte dodaný napájecí kabel a připojte jej přímo k síťové zásuvce. K napájení přístroje nepoužívejte kabel, který je určen pro jiné zařízení.
- Nepoužívejte prodlužovací kabel. Pokud se použití prodlužovacího kabelu nelze vyhnout, použijte kabel s jmenovitou hodnotou 15 A nebo vyšší.
- Použití prodlužovacího kabelu může vést k tomu, že přístroj bude z důvodu poklesu střídavého napětí pracovat při nižší než běžné kapacitě.
- Během tisku nevypínejte přívod elektrické energie, ani nevytahujte elektrickou zástrčku.
- Pokud přístroj nebudete delší dobu používat (delší dovolená nebo služební cesta), odpojte napájecí kabel od síťové zásuvky.
- Dodaný napájecí kabel nepoužívejte pro žádná jiná zařízení.

Zapnutí přístroje

1 Zapojte síťový kabel do napájecí zásuvky přístroje.

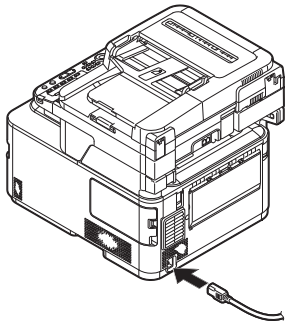

2 Připojte napájecí kabel k síťové zásuvce.

3 Zkontrolujte, zda na snímacím skle nebo v automatickém podavači nejsou dokumenty, a zda je kryt automatického podavače zavřený.

4 Zapněte napájení stisknutím a přidržením spínače napájení po dobu asi jedné sekundy.

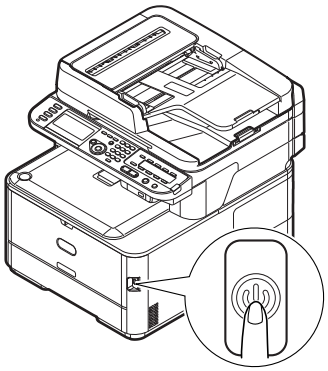

Poté, co bude přístroj ve stavu připravenosti, se na obrazovce zobrazí pohotovostní režim kopírování.

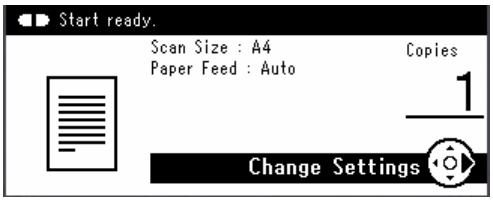

! Poznámka

- Po vypnutí či zapnutí napájení vyčkejte před opětným zapnutím či vypnutím několik sekund.
- U modelů s bezdrátovou sítí LAN se před zobrazením pohotovostní obrazovky zobrazí požadavek na nastavení bezdrátové sítě LAN. Zvolte [**Ano** (Yes)] pro nastavení bezdrátové sítě LAN nebo zvolte [**Ne (příště nezobrazovat.)** (No (Do not show next time.))], aby od příště nebylo zobrazováno. (pouze MC342dw, MC362w, MC562w, MC562dw, ES5462dw MFP, MPS2731mc)

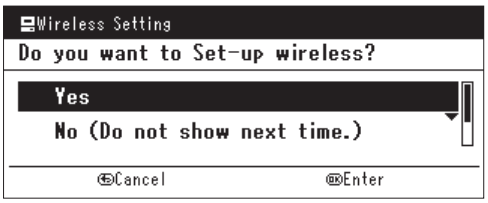

Vypnutí přístroje

1 Podržte stisknuté tlačítko hlavního vypínače po dobu zhruba jedné sekundy.

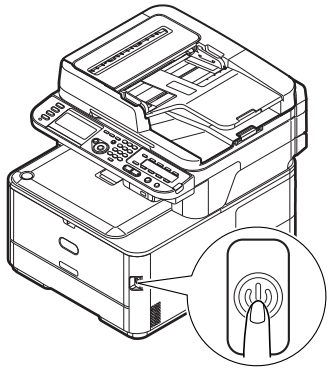

! Poznámka

- Stiskněte tlačítko hlavního vypínače na méně než 5 sekund.

Na ovládacím panelu se zobrazí hlášení [**Probíhá vypínání. Počkejte prosím. Zařízení se vypne automaticky.** (Shutdown in progress. Please wait. The machine turns off automatically.)] a v sekundových intervalech bude blikat indikátor spínače napájení. Poté se přístroj automaticky vypne a indikátor spínače napájení zhasne.

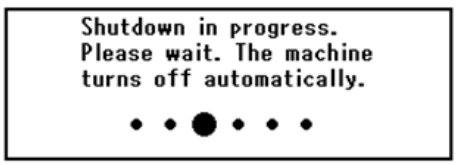

! Poznámka

- Po vypnutí či zapnutí napájení vyčkejte před opětným zapnutím či vypnutím několik sekund.

Odkaz

- Přístroj je vybaven úsporným režimem, režimem spánku a funkcí automatického vypnutí. Podrobné informace o těchto funkcích naleznete v Uživatelská příručka > „Začínáme" > „Úsporný režim" / „Režim spánku" / „Automatické vypínání".

Vkládání papíru

Přístroj je vybaven dvěma vestavěnými zásobníky (zásobník 1 a víceúčelový zásobník) a volitelným zásobníkem (zásobník 2).

Volitelný zásobník (Zásobník 2) je k dispozici pouze u modelů MC362dn, MC362w, MC562dn, MC562w, MC562dw, ES5462 MFP, ES5462dw MFP a MPS2731mc.

Tato část obsahuje informace o podporovaném papíru a kapacitě zásobníku 1 a o postupu vkládání papíru do zásobníku 1. Po vložení papíru je nutné provést jeho registraci v přístroji.

Postup vkládání papíru dokončete provedením dvou kroků uvedených níže:

- „Krok 1 - Vložení papíru do zásobníku 1" str. 21
- „Krok 2 - Úprava nastavení zásobníku 1" str. 22

■ Specifikace zásobníku 1

Podporovaný formát papíru	Kapacita papíru	Gramáž papíru
• A4 • A5* • B5 • A6* • Letter • Legal 13 • Legal 13,5 • Legal 14 • Executive • 16K (184 x 260 mm) • 16K (195 x 270 mm) • 16K (197 x 273 mm) • Hagaki • Vlastní	250 listů (při použití papíru s gramáží 80 g/m^2)	• Lehký 64 až 74 g/m^2 • Středně lehký 75 až 82 g/m^2 • Střední 83 až 104 g/m^2 • Těžký 105 až 120 g/m^2 • Ultra těžké1 121 až 176 g/m^2 • Ultra těžké2 177 až 220 g/m^2

Poznámka
- Na papír označený hvězdičkou nelze tisknout oboustranně.

Odkaz
- Specifikace a postup vkládání papíru do zásobníku 2 (doplněk) a víceúčelového zásobníku naleznete v Uživatelská příručka > „Vkládání papíru".

Krok 1 - Vložení papíru do zásobníku 1

1 Vytáhněte zásobník 1.

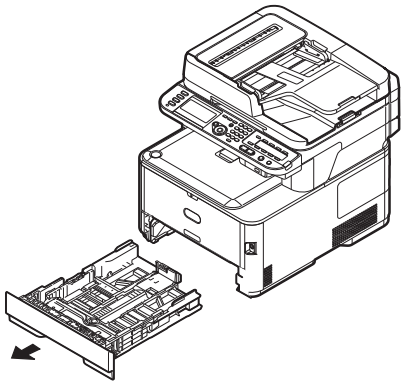

Poznámka
- Po vysunutí zásobníku se na panelu zobrazí obrazovka výběru média (na přibližně 6 sekund). Pozdější konfigurace položky 4 v Kroku 2 je možná.

2 Přizpůsobte vodítko papíru (1) šířce papíru, který chcete vložit.

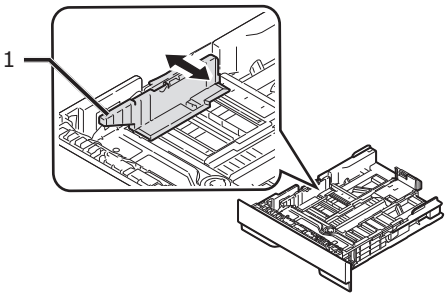

3 Přizpůsobte zarážku (2) délce papíru, který chcete vložit.

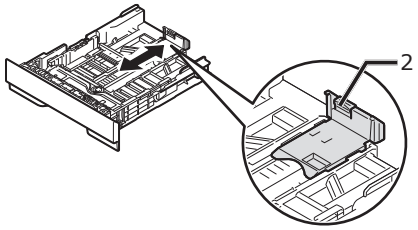

4 Ohněte papír dopředu a dozadu a poté jej provzdušněte. Vyrovnejte okraje stohu papíru na rovné ploše.

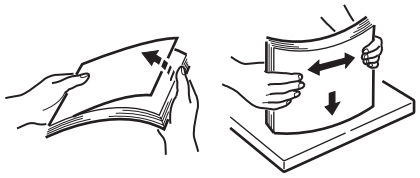

5 Vložte papír tiskovou stranou dolů.

! Poznámka

- Nevkládejte papír nad rysku (3).

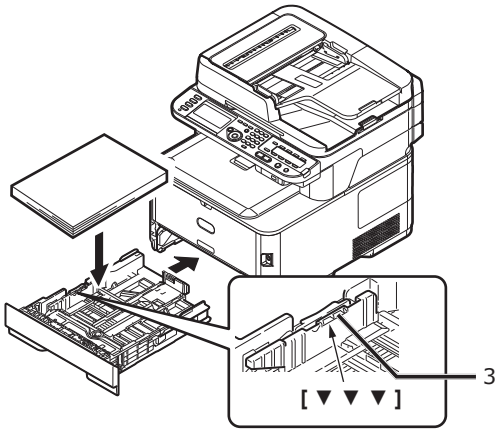

6 Zatlačte na zásobník 1, dokud se nezastaví.

Krok 2 - Úprava nastavení zásobníku 1

1 Stiskněte klávesu <**SETTING** (NASTAVENÍ)> na ovládacím panelu.



2 Stiskem klávesy ▼ vyberte nabídku [**Nastavení papíru** (Paper Setup)] a poté stiskněte klávesu OK.

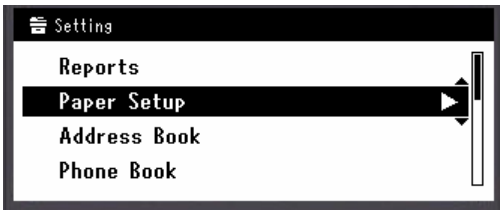

3 Zkontrolujte, že je vybrána nabídka [**Zásobník 1**] a stiskněte klávesu OK.

4 Zkontrolujte, že je vybrána nabídka [**Velikost papíru**] a stiskněte klávesu OK.

5 Stiskem klávesy ▼ zvolte formát vloženého papíru a poté stiskněte klávesu OK.

Odkaz

- Je-li v položce [**Velikost papíru**] vybrána možnost [**UZIVATELSKY**], budete muset zaregistrovat uživatelský formát. Postup registrace vlastního formátu naleznete v Uživatelská příručka > „Vkládání papíru" > „Registrace vlastních velikostí ".

6 Stiskem klávesy ▼ vyberte nabídku [**Typ média**] a poté stiskněte klávesu OK.

7 Stiskem klávesy ▼ zvolte formát vloženého média a poté stiskněte klávesu OK.

8 Stiskem klávesy ▼ vyberte nabídku [**Gramáž média**] a poté stiskněte klávesu OK.

9 Stiskem klávesy ▼ zvolte gramáž vloženého papíru a poté stiskněte klávesu OK.

10 Opakovaně stiskněte klávesu ◀, dokud se neobjeví úvodní obrazovka.

Tisk konfigurace

Tato část vysvětluje, jak vytisknout konfiguraci, kde můžete zkontrolovat podrobné informace o přístroji, jako jsou jeho nastavení a stav.

Po dokončení výchozího nastavení proveďte níže uvedený postup za účelem ověření řádné instalace přístroje.

Postup tisku

1 Stiskněte klávesu <**SETTING** (NASTAVENÍ)> na ovládacím panelu.



2 Zkontrolujte, že je vybrána nabídka [**Zprávy**], a stiskněte klávesu OK.

3 Zkontrolujte, že je vybrána nabídka [**Konfigurace**], a stiskněte klávesu OK.

4 Po zobrazení hlášení s žádostí o potvrzení zkontrolujte, zda je vybrána možnost [**Ano**] a stiskněte klávesu OK.

Je-li konfigurace řádně vytištěna, bylo výchozí nastavení úspěšně dokončeno.

2 Kopírování

Tato kapitola vysvětluje základní činnosti funkce kopírování přístroje.

Zahájení úlohy kopírování

Další informace

- Následující postup využívá výchozího továrního nastavení.

1 Stiskem klávesy <**COPY** (KOPÍROVAT)> na ovládacím panelu otevřete pohotovostní obrazovku kopírování.



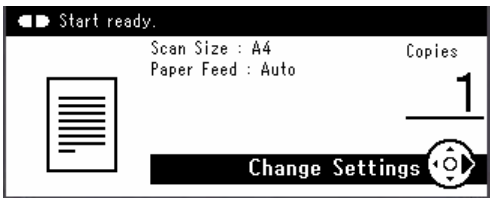

2 Vložte dokument do automatického podavače dokumentů (ADF) nebo jej uložte na snímací sklo, jak je uvedeno níže:

- Automatický podavač dokumentů (ADF)

Dokumenty vkládejte lícem nahoru tak, aby se jejich horní okraj nacházel vepředu.

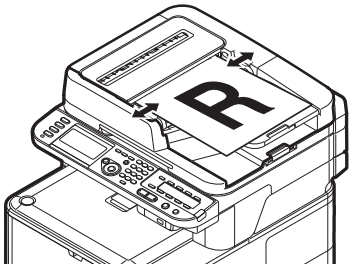

Přizpůsobte vodítka dokumentů šířce dokumentů.

- Snímací sklo

Umístěte dokument lícem dolů a zarovnejte jeho horní okraj s levým horním rohem skla.

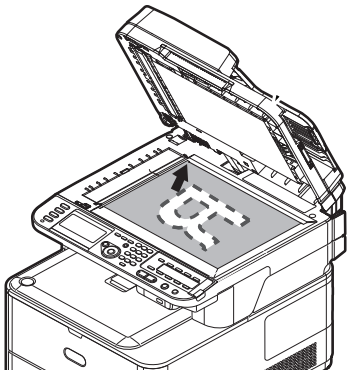

Zavřete opatrně poklop snímacího skla.

! Poznámka

- Pokud zhotovujete kopii pomocí snímacího skla, nevyvíjejte na něj příliš velký tlak.

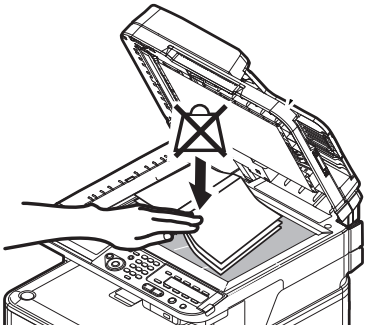

Další informace

- Při kopírování dokumentů přístroj přednostně používá automatický podavač dokumentů (ADF). Chcete-li použít snímací sklo, nevkládejte dokumenty do automatického podavače dokumentů (ADF).

! Poznámka

- Při zobrazení **Chyby vozíku tiskárny** <**02**> (Carriage Error <02>) stiskněte **Vypněte a zapněte zařízení** (Power OFF/ON).

3 Stlačte MONO nebo COLOR (BARVA) pro začátek kopírování.

Další informace

- Kopírování je možné zrušit stiskem klávesy <**STOP** (STŮJ)> na ovládacím panelu, dokud se nezobrazí hlášení o dokončení kopírování.

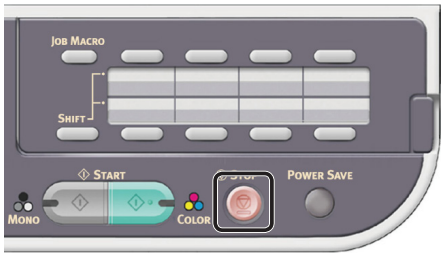

Odkaz

- Postup vkládání dokumentu orientovaného na šířku naleznete v Uživatelská příručka > „Provoz" > „Vkládání dokumentů".
- Podle potřeby je možné změnit nastavení kopírování, jako je velikost skenu, orientace dokumentu a oboustranné kopírování. Podrobné informace viz Uživatelská příručka > „Kopírování" > „Pokročilé použití".

3 Faxování (pouze pro MC342dn, MC342dw, MC362dn, MC362w, MC562dn, MC562w, MC562dw, ES5462 MFP, ES5462dw MFP, MPS2731mc)

Tato kapitola vysvětluje výchozí nastavení, například nastavení kódu země, připojení k telefonní lince a konfiguraci základních nastavení, a základní postupy použití funkcí faxování a faxování z počítače.

Přístroj podporuje následující funkce související s faxováním.

Funkce	Přehled
„Faxování“	Umožňuje skenování dokumentů a jejich přenos ve formě faxů a přijímání faxů prostřednictvím telefonní linky. Před použitím této funkce je nutné provést výchozí nastavení faxu.
„Faxování z počítače (operační systém Windows)“	Přenáší faxy z počítače pomocí připojení USB nebo síťového připojení. Faxy se přenášejí prostřednictvím přístroje a telefonní linky přímo z počítače do cílového umístění. Tato funkce vyžaduje instalaci ovladače faxu v počítači. Před použitím této funkce je rovněž nutné provést výchozí nastavení faxu.
Internetové faxování	Umožňuje skenování dokumentů a jejich přenos ve formě faxů a přijímání faxů prostřednictvím sítě. Výchozí nastavení této funkce je popsáno v Konfigurační příručce > „Konfigurace síťových nastavení“ > „Nastavení funkcí Sken na E-mail a Internetový fax“. Postup použití funkce je popsán v Uživatelská příručka > „Internet fax“ > „Odesílání faxu z počítače“ > „Základní použití“.
Automatické odeslání (pouze MC562dn/ MC562w/MC562dw/ ES5462 MFP/ES5462dw MFP/MPS2731mc)	Umožňuje automatické přeposílání přijatých faxů a souborů přiložených k E-mailům na určená cílová umístění. Jako cílové umístění lze určit E-mailovou adresu nebo síťovou složku. Výchozí nastavení této funkce je popsáno v Konfigurační příručce > „Konfigurace síťových nastavení“ > „Nastavení funkcí Sken na E-mail a Internetový fax“ / „Nastavení skenování do sdílený adresář“.

Výchozí nastavení faxování

Tato část vysvětluje výchozí nastavení, která je nutné provést pro funkce faxování a faxování z počítače.

Nastavení funkce faxování a faxování z počítače se provádí pomocí 3 kroků uvedených níže:

- „Krok 1 - Nastavení kódu země“ str. 27
- „Krok 2 - Připojení telefonní linky“ str. 28
- „Krok 3 - Konfigurace základních nastavení“ str. 32

Krok 1 - Nastavení kódu země

Tato část vysvětluje postup nastavení kódu země. Před připojením k telefonní lince je nutné nastavit příslušný kód země.

! Poznámka

- Nastavíte-li nesprávný kód země, přístroj nemusí být schopen odesílat nebo přijímat faxy. Pokud nelze odesílat nebo přijímat faxy, i když je přístroj správně připojen k telefonní lince, zkontrolujte, zda je správně nastaven [**Kód země**].

1 Zapněte napájení stisknutím a přidržením spínače napájení po dobu asi jedné sekundy.

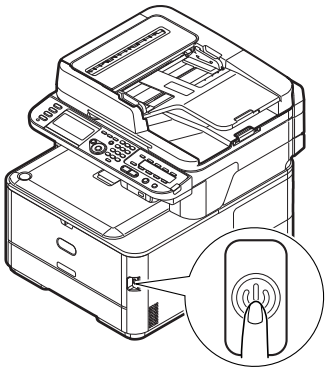

2 Stiskněte klávesu <**SETTING** (NASTAVENÍ)> na ovládacím panelu.



3 Stiskem klávesy ▼ vyberte nabídku [**Nastavení správce** (Admin Setup)] a poté stiskněte klávesu OK.

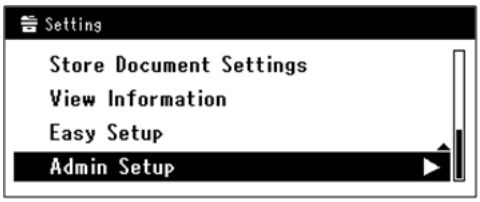

4 Zadejte heslo správce.

Výchozí heslo je „aaaaaa“.

a Stiskem klávesy ◀, ▶, ▼, ▲ vyberte požadovaný znak a stiskněte klávesu OK.



- Vybraný znak se vloží do textového pole jako „*“.
- Pokud zadáte nesprávnou hodnotu, stiskněte klávesu <**CLEAR** (VYMAZAT)> a zadejte správnou hodnotu.



b Opakujte tento krok, dokud nejsou vloženy všechny požadované znaky.

c Stiskem klávesy ▶ a ▼ vyberte [**Enter**] a stiskněte klávesu OK.

5 Stiskem klávesy ▼ vyberte nabídku [**Nastavení faxu**] a poté stiskněte klávesu OK.

6 Stiskem klávesy ▼ vyberte nabídku [**Nastavení faxu**] a poté stiskněte klávesu OK.

7 Stiskem klávesy ▼ vyberte nabídku [**Kód země**] a poté stiskněte klávesu OK.

8 Stiskem klávesy ▼ nebo ▲ vyberte kód země a stiskněte klávesu OK.

Jestliže se nezobrazí název vaší země, zvolte následující hodnotu.

- V případě, že se nacházíte v České republice nebo ve Slovenské republice, vyberte [**Čechy/Slovensko**].
- Pokud se nacházíte v Kanadě, vyberte [**U.S.A**].
- Nachází-li se vaše země v Latinské Americe, vyberte [**Latinská Amerika**].
- V případě, že se nacházíte v Evropě nebo na Středním Východě, vyberte [**Mezinárodní**].

Dostupné kódy zemí:

U.S.A Mezinárodní United Kingdom Ireland Norway Sweden Finland Denmark Germany Hungary Čechy/Slovensko Poland Switzerland Austria Belgium Netherlands France Portugal Spain Italy Greece Australia New Zealand Singapore Hong Kong Latinská Amerika Mexico China Russia Taiwan Japan Korea Thailand Malaysia Jordan Argentina Brazil South Africa Belarus Moldova Turkey Ukraine

9 Po zobrazení hlášení s žádostí o potvrzení zkontrolujte, zda je vybrána možnost [**Ano**] a stiskněte klávesu OK.

Přístroj se automaticky restartuje a za několik minut se zobrazí výchozí obrazovka.

Další informace

- Je-li provedena změna parametru [**Kód země**], [**PBX linka**] a [**MF(Tónová)/DP(Pulzní)**] se nastaví na výchozí hodnoty pro konkrétní kód země.

Krok 2 - Připojení telefonní linky

Tato část vysvětluje postup při připojování telefonní linky pro faxování. Před přijímáním a odesíláním faxů je nutné připojit telefonní linku v závislosti na prostředí, ve kterém je přístroj umístěn.

Způsob připojení telefonní linky se liší podle prostředí. Linku připojte podle následujících obrázků.

! Poznámka

- Nepřipojujte v tuto chvíli kabel USB ani síťový kabel LAN.
- Před připojením k telefonní lince je nutné nastavit příslušný kód země.
- Přístroj nelze připojit přímo k lince ISDN. Pokud se chcete připojit k lince ISDN, použijte koncový adaptér (TA) a připojte jej ke konektoru LINE na přístroji.
- Telefonní kabel je součástí dodávky přístroje s výjimkou některých zemí.

Odkaz

- Chcete-li zkontrolovat režim příjmu podle prostředí přístroje, postupujte, jak uvádí „Krok 3-6 - Nastavení režimu příjmu“ str. 38.
- Kontrola nastavení režimu vytáčení viz „Krok 3-1 - Nastavení pro jednotlivé režimy vytáčení“ str. 32.

Připojení k veřejné lince (Pouze připojení faxu)

! Poznámka

- Nepřipojujte v tuto chvíli kabel USB ani síťový kabel LAN.

1 Ujistěte se, že je přístroj vypnutý.

Je-li přístroj zapnutý, podržte stisknuté tlačítko hlavního spínače po dobu zhruba jedné sekundy. Přístroj se vypne.

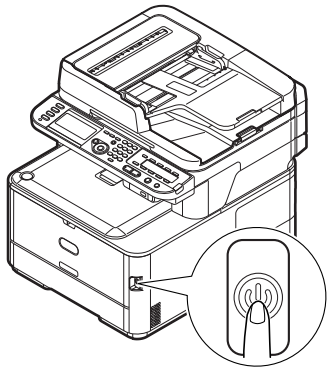

2 Jeden konec telefonního kabelu zapojte do konektoru [**Konektor LINE**] na přístroji a druhý konec do konektoru veřejné telefonní linky (analogové). [**Telefonní kabel**][**Veřejná linka (analogová)**]

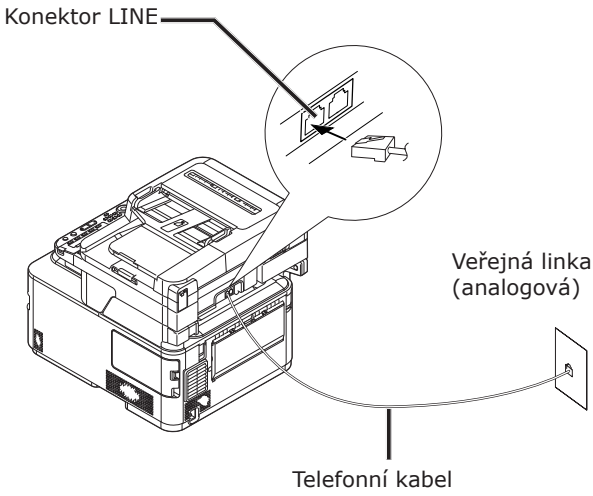

! Poznámka

- Telefonní kabel je nutné připojit ke konektoru [**Konektor LINE**]. Nikdy jej nepřipojujte ke konektoru [**Konektor TEL**].

Připojení k veřejné lince (Připojení pro faxování a telefonování)

! Poznámka

- Nepřipojujte v tuto chvíli kabel USB ani síťový kabel LAN.

1 Ujistěte se, že je přístroj vypnutý.

Je-li přístroj zapnutý, podržte stisknuté tlačítko hlavního spínače po dobu zhruba jedné sekundy. Přístroj se vypne.

2 Jeden konec telefonního kabelu zapojte do konektoru [**Konektor LINE**] na přístroji a druhý konec do konektoru veřejné telefonní linky (analogové) [**Veřejná linka (analogová)**] [**Telefonní kabel**].

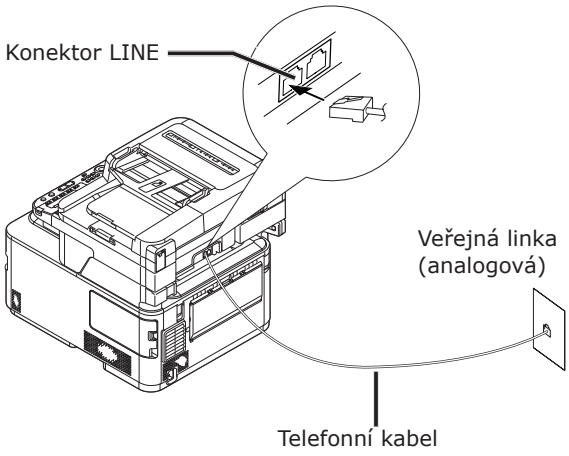

3 Sejměte [**Krytku telefonního konektoru**].

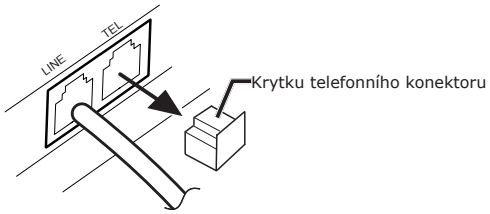

4 Ke konektoru [**Konektor TEL**] na přístroji připojte externí telefonní kabel.

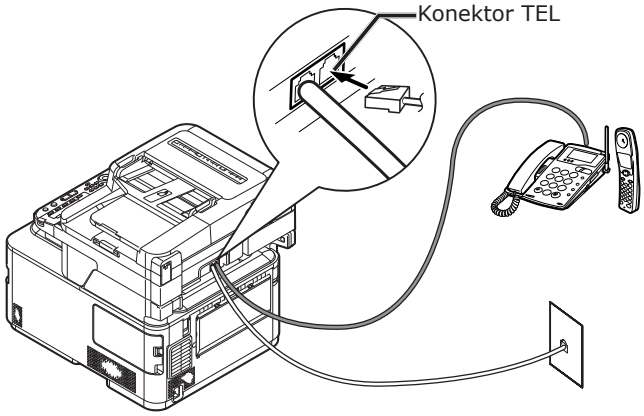

Telefon připojený k přístroji se nazývá externí telefon.

! Poznámka

- K přístroji je možné připojit pouze jeden telefonní kabel.
- Nepřipojujte k přístroji paralelní telefony. Jestliže připojíte k přístroji paralelní telefony, vyskytnou se následující problémy a přístroj nebude pracovat správně.
  - Pokud při odesílání nebo příjmu faxu zvednete sluchátko, může dojít k poškození obrazu faxu nebo k chybě komunikace.
  - Funkce přenosu faxu nepracuje, je-li použit externí telefon.

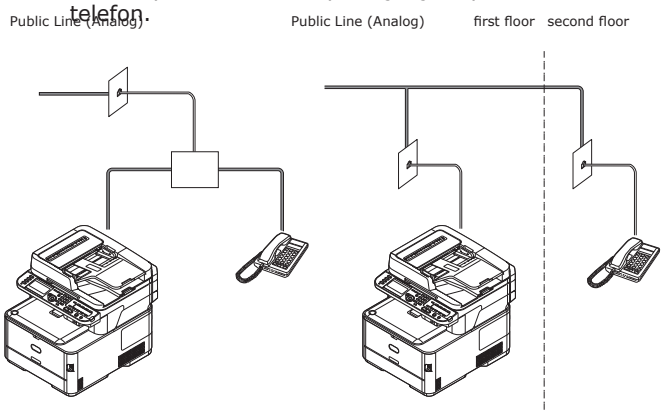

Další informace

- V případě přímého propojení je nutné použít oddělenou konstrukci. Obraťte se na svého telefonního operátora.

Připojování k prostředí ADSL

Poznámka

- Nepřipojujte v tuto chvíli kabel USB ani síťový kabel LAN.

Nejdříve zkontrolujte, že je přístroj vypnutý. Je-li přístroj zapnutý, podržte stisknuté tlačítko hlavního spínače po dobu zhruba jedné sekundy. Přístroj se vypne.

Ke konektoru [**Konektor LINE**] na přístroji připojte [**Telefonní kabel**], jehož druhý konec je připojen k modemu ADSL.

Odstraňte krytku telefonního konektoru.

Ke konektoru [**Konektor TEL**] na přístroji připojte externí telefonní kabel.

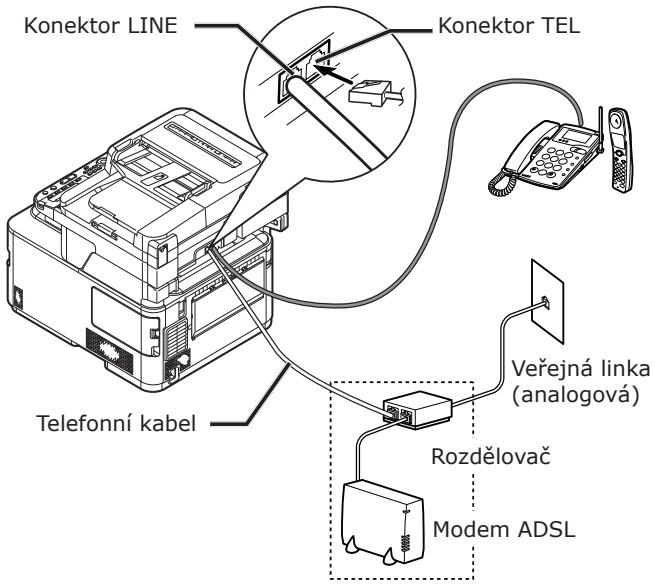

Další informace

- Pokud není možné vytáčet, zkontrolujte detekci volacího tónu. Viz Konfigurační příručce > „Dodatek A – systém nabídky" > „Admin Setup (Nastavení správce)" > „User Install (Uživatelská instalace)".
- Pokud nelze uspokojivým způsobem odesílat nebo přijímat faxy, nastavte [**Super G3**] na [**OFF**]. Podrobnosti viz „Krok 3-5 - Nastavení Super G3" str. 37.

Připojení k IP telefonu

Poznámka

- Nepřipojujte v tuto chvíli kabel USB ani síťový kabel LAN.

Nejdříve zkontrolujte, že je přístroj vypnutý. Je-li přístroj zapnutý, podržte stisknuté tlačítko hlavního spínače po dobu zhruba jedné sekundy. Přístroj se vypne.

Ke konektoru [**Konektor LINE**] na přístroji připojte [**Telefonní kabel**], jehož druhý konec je připojen k IP telefonu.

Odstraňte krytku telefonního konektoru.

Ke konektoru [**Konektor TEL**] na přístroji připojte externí telefonní kabel.

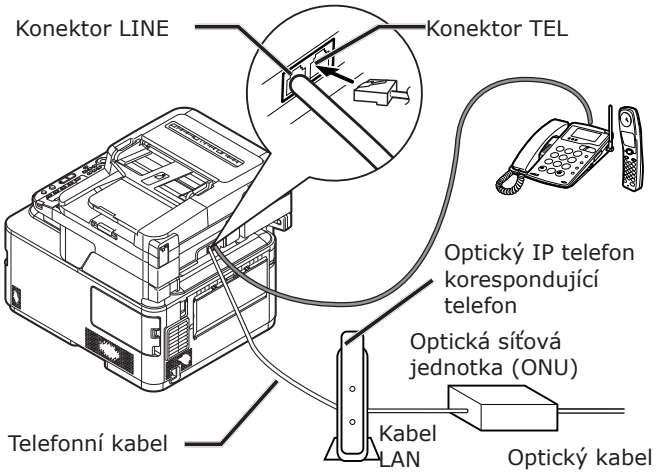

*Vložte do telefonní kabelové zdířky.

Další informace

- Pokud není možné vytáčet, zkontrolujte detekci volacího tónu. Viz Konfigurační příručce > „Dodatek A – systém nabídky" > „Admin Setup (Nastavení správce)" > „User Install (Uživatelská instalace)".
- Pokud nelze uspokojivým způsobem odesílat nebo přijímat faxy, nastavte [**Super G3**] na [**OFF**]. Podrobnosti viz „Krok 3-5 - Nastavení Super G3" str. 37.

Připojení k tuneru CS nebo digitální televizi

! Poznámka

- Nepřipojujte v tuto chvíli kabel USB ani síťový kabel LAN.

Nejdříve zkontrolujte, že je přístroj vypnutý. Je-li přístroj zapnutý, podržte stisknuté tlačítko hlavního spínače po dobu zhruba jedné sekundy. Přístroj se vypne.

Ke konektoru [**Konektor LINE**] na přístroji připojte [**Telefonní kabel**], jehož druhý konec je připojen veřejné lince (analogové) [**Veřejná linka (analogová)**].

Odstraňte krytku telefonního konektoru.

Zapojte telefonní kabel připojený k tuneru CS nebo digitální televizi ke konektoru [**Konektor TEL**] na přístroji.

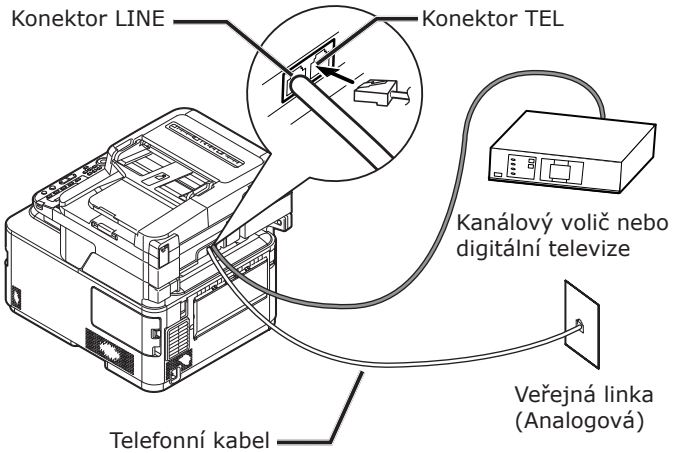

Připojení pobočkové ústředny, domácího telefonu nebo obchodního telefonu

! Poznámka

- Nepřipojujte v tuto chvíli kabel USB ani síťový kabel LAN.

Nejdříve zkontrolujte, že je přístroj vypnutý. Je-li přístroj zapnutý, podržte stisknuté tlačítko hlavního spínače po dobu zhruba jedné sekundy. Přístroj se vypne.

Ke konektoru [**Konektor LINE**] na přístroji připojte [**Telefonní kabel**], jehož druhý konec je připojen veřejné lince (analogové) [**Veřejná linka (analogová)**].

Odstraňte krytku telefonního konektoru.

Zapojte telefonní kabel připojený k řídicímu zařízení včetně PBX atp. ke konektoru [**Konektor TEL**] na přístroji.

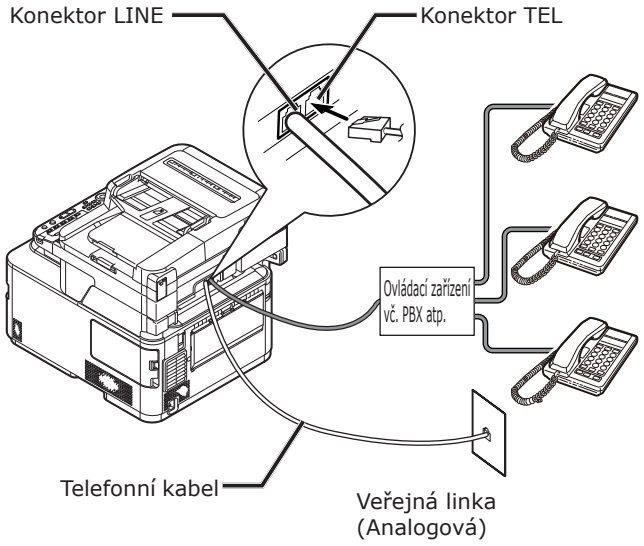

- Domácí telefon

Obecně se k jedné nebo dvěma telefonním linkám připojuje řada telefonů, které umožňují interní komunikaci a použití dveřního telefonu. Jedná se o jednoduché přepojovací zařízení určené pro domácnosti.

- Obchodní telefon

Obecně je možné jej vybavit více než dvěma telefonními linkami, které dokáže sdílet s dalšími telefony, lze tudíž dosáhnout interní komunikace. Jedná se o jednoduché přepojovací zařízení.

Připojení jako interní telefon

Poznámka

- Nepřipojujte v tuto chvíli kabel USB ani síťový kabel LAN.

Nejdříve zkontrolujte, že je přístroj vypnutý. Je-li přístroj zapnutý, podržte stisknuté tlačítko hlavního spínače po dobu zhruba jedné sekundy. Přístroj se vypne.

Zapojte [**Telefonní kabel**] připojený k řídicímu zařízení včetně PBX atp. ke konektoru [**Konektor LINE**] na přístroji.

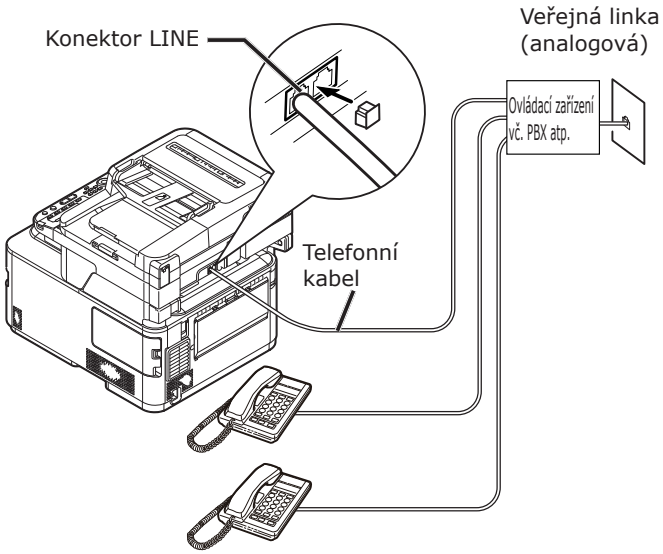

Další informace

- Nastavte [**PBX linka**] na [**ON**]. Podrobnosti viz „Krok 3-4 - Připojení pobočkové ústředny“ str. 36.

Krok 3 - Konfigurace základních nastavení

Tato část vysvětluje konfiguraci základních nastavení přístroje pro funkci faxu. Proveďte 6 dílčích kroků uvedených níže:

- „Krok 3-1 - Nastavení pro jednotlivé režimy vytáčení“ str. 32
- „Krok 3-2 - Nastavení data a času“ str. 33
- „Krok 3-3 - Zadání informací o odesilateli“ str. 35
- „Krok 3-4 - Připojení pobočkové ústředny“ str. 36
- „Krok 3-5 - Nastavení Super G3“ str. 37
- „Krok 3-6 - Nastavení režimu příjmu“ str. 38

Poznámka

- Před provedením tohoto postupu je nutné nastavit kód země a připojit telefonní linku.

Další informace

- V závislosti na prostředí můžete přeskočit kroky 3-4 a 3-5. Podrobnosti jednotlivé popisy.

Krok 3-1 - Nastavení pro jednotlivé režimy vytáčení

Režim vytáčení pro přenos je nutné nastavit podle prostředí. Ve výchozím nastavení je [**MF(Tónová)/DP(Pulzní)**] nastaveno na [**Tón**].)

- Pokud u tlačítkových telefonů slyšíte zvuk, který se skládá ze dvou vysokých tónů s jedním vloženým nízkým tónem, ponechejte parametr [**MF(Tónová)/DP(Pulzní)**] nastavený na [**Tón**].
- Pokud u tlačítkových telefonů neslyšíte zvuk, který se skládá ze dvou vysokých tónů s jedním vloženým nízkým tónem, nastavte parametr [**MF(Tónová)/DP(Pulzní)**] na [**Pulsní**].
- U telefonů s otočným voličem nastavte parametr [**MF(Tónová)/DP(Pulzní)**] na [**Pulsní**].

1 Stiskněte klávesu <**SETTING** (NASTAVENÍ)> na ovládacím panelu.



2 Stiskem klávesy ▼ vyberte nabídku [**Nastavení správce** (Admin Setup)] a stiskněte klávesu (OK).

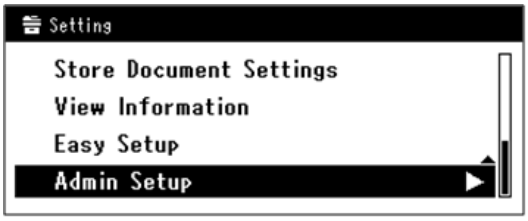

3 Zadejte heslo správce.
Výchozí heslo je „aaaaaa".

a Stiskem klávesy ◀, ▶, ▼, ▲ vyberte požadovaný znak a stiskněte klávesu (OK).



- Vybraný znak se vloží do textového pole jako „*".
- Pokud zadáte nesprávnou hodnotu, stiskněte klávesu <**CLEAR** (VYMAZAT)> a zadejte správnou hodnotu.



b Opakujte tento krok, dokud nejsou vloženy všechny požadované znaky.

c Stiskem klávesy ▶ a ▼ vyberte [**Enter**] a stiskněte klávesu (OK).

4 Stiskem ▼ vyberte nabídku [**Uživatelská instalace**] a stiskněte klávesu (OK).

5 Stiskem klávesy ▼ vyberte nabídku [**MF(Tónová)/DP(Pulzní)**] a poté stiskněte klávesu (OK).

6 Stiskem klávesy ▼ vyberte režim vytáčení a poté stiskněte klávesu (OK).

7 Opakovaně stiskněte klávesu ◀, dokud se neobjeví úvodní obrazovka.

Krok 3-2 - Nastavení data a času

Nastavte datum a čas vašeho regionu.

1 Stiskněte klávesu <**SETTING** (NASTAVENÍ)> na ovládacím panelu.



2 Stiskem klávesy ▼ vyberte nabídku [**Jednoduché nastavení** (Easy Setup)] a poté stiskněte klávesu (OK).

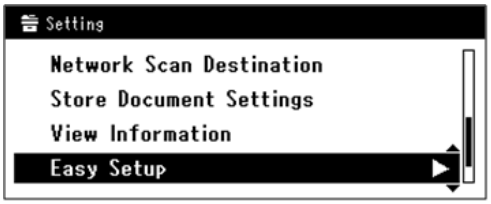

3 Zadejte heslo správce.
Výchozí heslo je „aaaaaa".

a Stiskem klávesy ◀, ▶, ▼, ▲ vyberte požadovaný znak a stiskněte klávesu (OK).



- Vybraný znak se vloží do textového pole jako „*".
- Pokud zadáte nesprávnou hodnotu, stiskněte klávesu <**CLEAR** (VYMAZAT)> a zadejte správnou hodnotu.



b Opakujte tento krok, dokud nejsou vloženy všechny požadované znaky.

c Stiskem klávesy ▶ a ▼ vyberte [**Enter**] a stiskněte klávesu (OK).

4 Zkontrolujte, že je vybrána nabídka [**Nastavení datumu/času** (Date/Time Setting)] a stiskněte klávesu ▶.

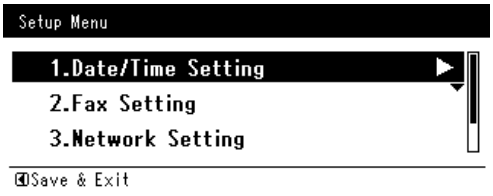

5 Stiskem klávesy ▼ zvolte odpovídající časové pásmo a poté stiskněte klávesu (OK).

6 Stiskem klávesy ▼ určete, zda se má používat letní čas či nikoliv, a poté stiskněte klávesu (OK).

7 Zkontrolujte, že je vybrána nabídka [**Manuální**] a stiskněte klávesu (OK).

8 Stiskem klávesy ▲ nebo ▼ vyberte aktuální datum a poté stiskněte klávesu (OK).

Stiskem klávesy ▶ se přesunete na další pole.

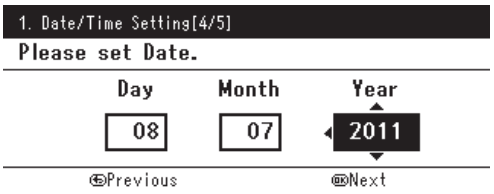

9 Stiskem klávesy ▲ nebo ▼ vyberte aktuální čas a poté stiskněte klávesu (OK).

Stiskem klávesy ▶ se přesunete na další pole.

Po stisku klávesy (OK) se zobrazí hlášení s informací, že nastavení data a času je nyní dokončeno.

10 Pokud se otevře obrazovka nabídky nastavení, stiskem ◀ dokončete nastavení.

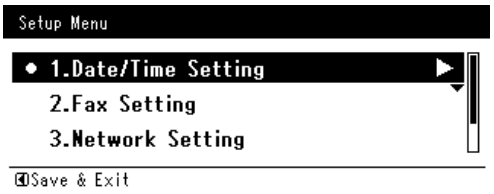

11 Po zobrazení hlášení s žádostí o potvrzení zkontrolujte, zda je vybrána možnost [**Ano**] a stiskněte klávesu (OK).

Krok 3-3 - Zadání informací o odesilateli

Zadejte do přístroje faxové číslo a jméno odesilatele. Zde zadané informace se tisknou v záhlaví faxů odesílaných z přístroje.

1 Stiskněte klávesu <**SETTING** (NASTAVENÍ)> na ovládacím panelu.



2 Stiskem klávesy ▼ vyberte nabídku [**Jednoduché nastavení** (Easy Setup)] a stiskněte klávesu OK.

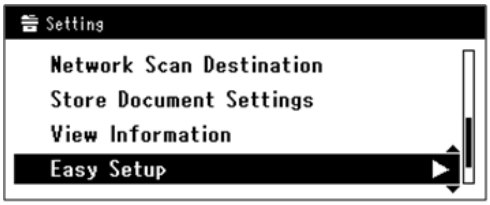

3 Zadejte heslo správce.
Výchozí heslo je „aaaaaa".

a Stiskem klávesy ◀, ▶, ▼, ▲ vyberte požadovaný znak a stiskněte klávesu OK.



- Vybraný znak se vloží do textového pole jako „*".
- Pokud zadáte nesprávnou hodnotu, stiskněte klávesu <**CLEAR** (VYMAZAT)> a zadejte správnou hodnotu.



b Opakujte tento krok, dokud nejsou vloženy všechny požadované znaky.

c Stiskem klávesy ▶ a ▼ vyberte [**Enter**] a stiskněte klávesu OK.

4 Stiskem klávesy ▼ vyberte [**Nastavení faxu** (Fax Setting)] a poté stiskněte klávesu ▶.

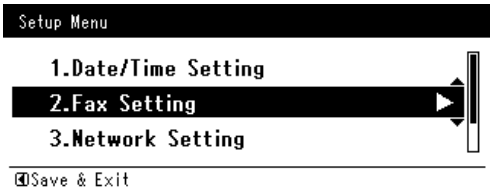

5 Stiskem klávesy ▶ vyberte vstupní pole [**Číslo faxu**].

6 Pomocí numerické klávesnice vložte faxové číslo svého přístroje.



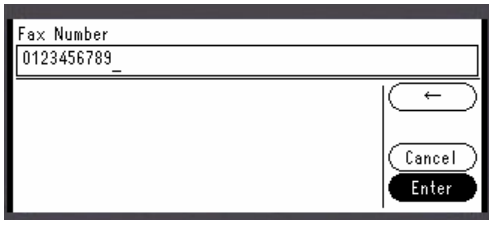

7 Zkontrolujte, že je vybrána nabídka [**Enter** (Enter)] a stiskněte klávesu OK.

8 Stiskem klávesy ▶ vyberte vstupní pole [**ID odesílatele**].

9 Zadejte libovolné jméno s délkou do 22 znaků.

10 Stiskem klávesy ▶ a ▼ vyberte [**Enter**] a poté stiskněte klávesu OK.
Zobrazí se hlášení o dokončení nastavení faxu.

11 Pokud se otevře obrazovka nabídky nastavení, stiskem ◀ dokončete nastavení.

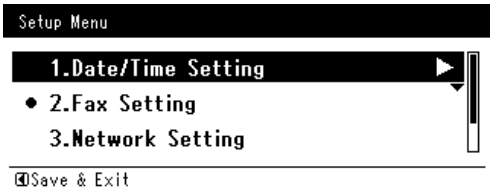

12 Po zobrazení hlášení s žádostí o potvrzení zkontrolujte, zda je vybrána možnost [**Ano**] a stiskněte klávesu OK.

Krok 3-4 - Připojení pobočkové ústředny

Pokud přístroj připojujete k pobočkové ústředně (PBX), nastavte [**PBX linka**] na [**ON**].

1 Stiskněte klávesu <**SETTING** (NASTAVENÍ)> na ovládacím panelu.



2 Stiskem klávesy ▼ vyberte nabídku [**Nastavení správce** (Admin Setup)] a poté stiskněte klávesu OK.

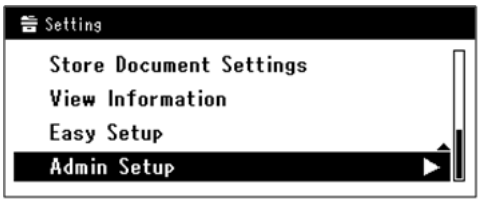

3 Zadejte heslo správce.
Výchozí heslo je „aaaaaa".

a Stiskem klávesy ◀, ▶, ▼, ▲ vyberte požadovaný znak a stiskněte klávesu OK.



- Vybraný znak se vloží do textového pole jako „*“.
- Pokud zadáte nesprávnou hodnotu, stiskněte klávesu <**CLEAR** (VYMAZAT)> a zadejte správnou hodnotu.



b Opakujte tento krok, dokud nejsou vloženy všechny požadované znaky.

c Stiskem klávesy ▶ a ▼ vyberte [**Enter**] a stiskněte klávesu OK.

4 Stiskem klávesy ▼ vyberte nabídku [**Nastavení faxu**] a poté stiskněte klávesu OK.

5 Stiskem klávesy ▼ vyberte nabídku [**Nastavení faxu**] a poté stiskněte klávesu OK.

6 Stiskem klávesy ▼ vyberte nabídku [**PBX linka**] a poté stiskněte klávesu OK.

7 Stiskem klávesy ▲ vyberte nabídku [**ON**] a poté stiskněte klávesu OK.

8 Opakovaně stiskněte klávesu ◀, dokud se neobjeví úvodní obrazovka.

Krok 3-5 - Nastavení Super G3

Pokud nelze správně odesílat nebo přijímat faxy, když je přístroj připojen k prostředí ADSL nebo IP telefonu, nastavte [**Super G3**] na [**OFF**].

1 Stiskněte klávesu <**SETTING** (NASTAVENÍ)> na ovládacím panelu.



2 Stiskem klávesy ▼ vyberte nabídku [**Nastavení správce** (Admin Setup)] a poté stiskněte klávesu OK.

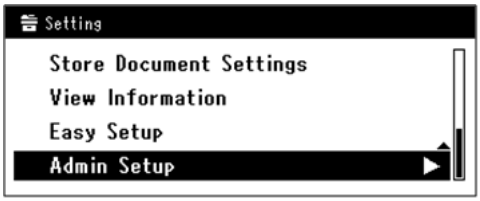

3 Zadejte heslo správce.
Výchozí heslo je „aaaaaa“.

a Stiskem klávesy ◀, ▶, ▼, ▲ vyberte požadovaný znak a stiskněte klávesu OK.



- Vybraný znak se vloží do textového pole jako „*“.
- Pokud zadáte nesprávnou hodnotu, stiskněte klávesu <**CLEAR** (VYMAZAT)> a zadejte správnou hodnotu.



b Opakujte tento krok, dokud nejsou vloženy všechny požadované znaky.

c Stiskem klávesy ▶ a ▼ vyberte [**Enter**] a stiskněte klávesu OK.

4 Stiskem klávesy ▼ vyberte nabídku [**Uživatelská instalace**] a poté stiskněte klávesu OK.

5 Stiskem klávesy ▼ vyberte nabídku [**Super G3**] a poté stiskněte klávesu OK.

6 Stiskem klávesy ▼ vyberte nabídku [**OFF**] a poté stiskněte klávesu OK.

7 Opakovaně stiskněte klávesu ◀, dokud se neobjeví úvodní obrazovka.

Krok 3-6 - Nastavení režimu příjmu

V závislosti na prostředí přístroje se může optimální režim příjmu lišit. Pročtěte si následující popis.

- **Režim fax**
  Tento režim je doporučen, pokud přístroj používáte k faxování.
- **Režim tel./fax**
  Tento režim je doporučen, když připojujete k přístroji externí telefon.
- **Režim zázn./fax**
  Tento režim je doporučen, když připojujete k přístroji externí záznamník.
- **Režim tel.**
  Tento režim je doporučen, když používáte hlavně externí telefon připojený k přístroji.
- **DRD**
  Tento režim je doporučen, když využíváte funkci detekce charakteristického zvonění (DRD) poskytovanou telefonní společností.

1 Stiskněte klávesu <**SETTING** (NASTAVENÍ)> na ovládacím panelu.



2 Stiskem klávesy ▼ vyberte nabídku [**Nastavení správce** (Admin Setup)] a stiskněte klávesu OK.

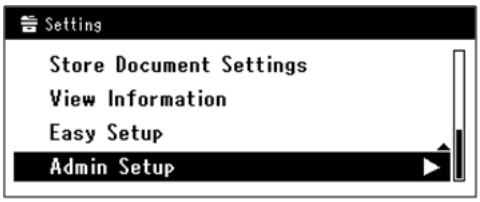

3 Zadejte heslo správce.
Výchozí heslo je „aaaaaa“.

a Stiskem klávesy ◀, ▶, ▼, ▲ vyberte požadovaný znak a stiskněte klávesu OK.



- Vybraný znak se vloží do textového pole jako „*".
- Pokud zadáte nesprávnou hodnotu, stiskněte klávesu <**CLEAR** (VYMAZAT)> a zadejte správnou hodnotu.



b Opakujte tento krok, dokud nejsou vloženy všechny požadované znaky.

c Stiskem klávesy ▶ a ▼ vyberte [**Enter**] a stiskněte klávesu OK.

4 Stiskem klávesy ▼ vyberte nabídku [**Uživatelská instalace**] a stiskněte klávesu OK.

5 Stiskem klávesy ▼ vyberte nabídku [**Režim příjmu**] a stiskněte klávesu OK.

6 Stiskem klávesy ▼ vyberte režim příjmu a poté stiskněte klávesu OK.

Dostupné režimy příjmu:

Režim fax*	Režim tel./fax	
Režim zázn./fax	Režim tel.	DRD

*znamená výrobní nastavení.

7 Opakovaně stiskněte klávesu ◀, dokud se neobjeví úvodní obrazovka.

Faxování

Tato část vysvětluje základní postup funkce faxování.

Funkce faxování umožňuje snímání dokumentů a jejich přenos ve formě faxů prostřednictvím telefonní linky.

Před použitím této funkce je nutné provést výchozí nastavení.

Postup funkce faxování

Tato část popisuje přenos faxů. V následujícím postupu se pro zadávání cílového umístění využívá způsob přímého zadávání.

Před použitím funkce faxování je nutné provést výchozí nastavení.

Poznámka

- Číslo cílového faxu může obsahovat až 40 číslic.

Další informace

- Do automatického podavače dokumentů můžete vkládat pouze dokumenty formátu A4, Letter nebo Legal a na desku dokumentů můžete pokládat pouze dokumenty formátu A4 nebo Letter.
- Pro faxování nelze vkládat dokumenty s různými velikostmi.
- Následující postup využívá výchozího továrního nastavení.

1 Stiskněte klávesu <**FAX** (FAX)> na ovládacím panelu.

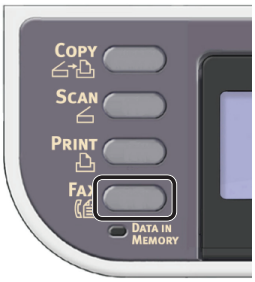

2 Vložte dokument do automatického podavače dokumentů (ADF) nebo jej uložte na snímací sklo, jak je uvedeno níže:

- ADF

Dokumenty vkládejte lícem nahoru tak, aby se jejich horní okraj nacházel vepředu.

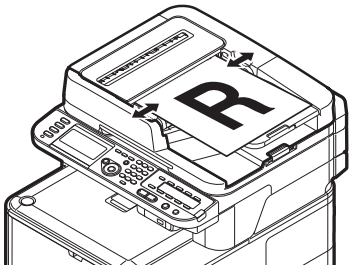

Přizpůsobte vodítka dokumentů šířce vašich dokumentů.

- Kopírovací sklo

Umístěte dokument lícem dolů a zarovnejte jeho horní okraj s levým horním rohem skla.

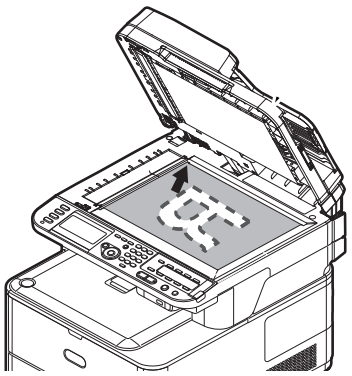

Zavřete opatrně poklop kopírovacího skla.

Poznámka

- Pokud skenujete pomocí snímacího skla, nevyvíjejte na něj příliš velký tlak.

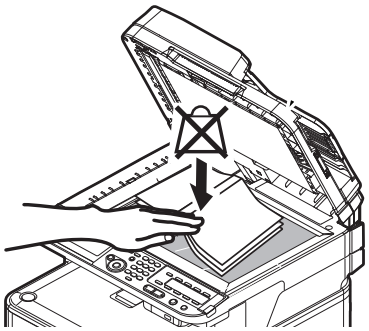

Další informace

- Při skenování dokumentů přístroj přednostně používá automatický podavač dokumentů (ADF). Chcete-li použít snímací sklo, nevkládejte dokumenty do automatického podavače dokumentů (ADF).

Poznámka

- Při zobrazení **Chyby vozíku tiskárny** <**02**> (Carriage Error <02>) stiskněte **Vypněte a zapněte zařízení** (Power OFF/ON).

3 Zkontrolujte, zda je vybrána nabídka [**Fax** (Fax)] a stiskem klávesy OK otevřete úvodní obrazovku funkce faxování.

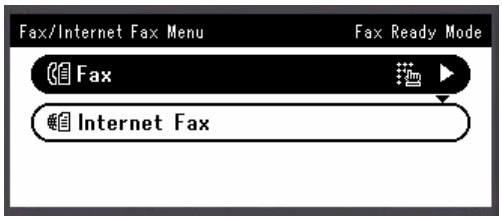

4 Zkontrolujte, že je na výchozí obrazovce vybrána nabídka [**Přidat umístění** (Add Destination)] a stiskněte klávesu OK.

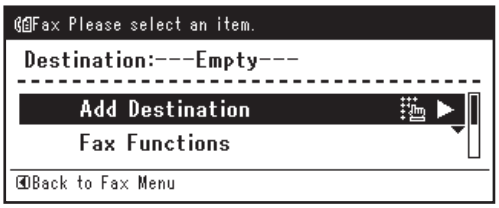

5 Stiskem klávesy ▼ vyberte nabídku [**Přímý vstup**] a poté stiskněte klávesu OK.

6 Na numerické klávesnici ovládacího panelu zadejte faxové číslo příjemce v délce až 40 číslic.



Odkaz

- Použití funkcí vytáčení, jako je pauza, předpona a bleskové vytáčení, je popsáno v Uživatelská příručka > „Faxování – pouze MC342dn, MC342dw, MC362dn, MC362w, MC562dn, MC562w, MC562dw, ES5462 MFP, ES5462dw MFP A V MPS2731mc" > „Posílání faxu z víceúčelového zařízení" > „Pokročilé použití".

7 Zkontrolujte, že je vybrána nabídka [**Enter** (Enter)] a stiskněte klávesu OK.

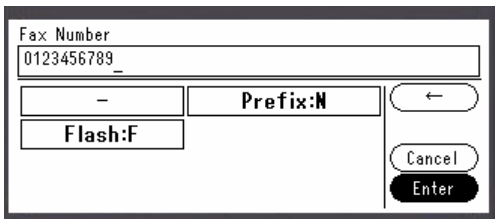

8 Stiskem klávesy MONO zahajte přenos.

Poznámka

- Klávesu COLOR použít nelze.
- Je-li stisknuta klávesa <**STATUS** (STAV)> a dvakrát klávesa ▶, zobrazí se na displeji informace.

Další informace

- Chcete-li odesílání v jeho průběhu zrušit, stiskněte klávesu <**STOP** (STŮJ)> na ovládacím panelu.



Odkaz

- Kromě přímého zadání je možné cílové umístění zadat pomocí seznamu rychlých voleb, seznamu skupinového vytáčení, historie přenosů, historie přijatých faxů nebo klávesnice zrychlené volby. Podrobné informace viz Uživatelská příručka > „Faxování – pouze MC342dn, MC342dw, MC362dn, MC362w, MC562dn, MC562w, MC562dw, ES5462 MFP, ES5462dw MFP A V MPS2731mc" > „Správa telefonního seznamu".
- Postup vkládání dokumentu orientovaného na šířku naleznete v Uživatelská příručka > „Provoz" > „Vkládání dokumentů".
- Podle potřeby lze upravit nastavení faxu, jako je formát dokumentu a rozlišení. Podrobné informace viz Uživatelská příručka > „Faxování – pouze MC342dn, MC342dw, MC362dn, MC362w, MC562dn, MC562w, MC562dw, ES5462 MFP, ES5462dw MFP A V MPS2731mc" > „Posílání faxu z víceúčelového zařízení" > „Pokročilé použití".
- Podrobnosti, jak zadat více příjemců, naleznete v Uživatelská příručka > „Faxování – pouze MC342dn, MC342dw, MC362dn, MC362w, MC562dn, MC562w, MC562dw, ES5462 MFP, ES5462dw MFP A V MPS2731mc" > „Posílání faxu z víceúčelového zařízení" > „Pokročilé použití".

Příjem faxu

Tato část vysvětluje chování přístroje při příjmu a tisku faxů, pokud je režim příjmu nastaven na [**Režim fax**].

Odkaz

- Chování přístroje v případě, že je režim příjmu nastaven jinak, než na [**Režim fax**], je popsáno v Uživatelská příručka > „Faxování – pouze MC342dn, MC342dw, MC362dn, MC362w, MC562dn, MC562w, MC562dw, ES5462 MFP, ES5462dw MFP A V MPS2731mc" > „Posílání faxu z víceúčelového zařízení" > „Příjem faxu".

Chování při příjmu

Ve výchozím nastavení přístroje je aktivní nastavení [**Režim fax**], tj. přístroj přijímá faxy automaticky.

Když přístroj přijímá faxy, svítí indikátor <**DATA IN MEMORY** (DATA V PAMĚTI)>. Je-li stisknuta klávesa <**STATUS** (STAV)> a dvakrát klávesa ▶, zobrazí se na displeji informace. Indikátor zůstává rozsvícený i po skončení příjmu, a to po dobu, kdy jsou v jeho paměti uložena data.



Další informace

- Dojde-li při příjmu dat k přetečení paměti, příjem se zruší. V takovém případě vytiskněte data uložená v paměti nebo počkejte na dokončení uložené úlohy odesílání/příjmu a poté požádejte odesílatele o opětovné odeslání faxu.

Tisk přijatých faxů

Zařízení přijaté faxy automaticky vytiskne. Ve standardním nastavení je nastaveno použití zásobníku 1.

! Poznámka

- Zásobníky papíru nevytahujte, když přístroj tiskne.

Další informace

- Používejte pouze běžný nebo recyklovaný papír.
- Lze použít formáty A4, letter a legal.

Odkaz

- Obrázky větší než zadaný formát budou podle nastavení tisku přijatých faxů zmenšeny, zrušeny nebo vytištěny na více listů papíru. Podrobné informace viz Uživatelská příručka > „Faxování – pouze MC342dn, MC342dw, MC362dn, MC362w, MC562dn, MC562w, MC562dw, ES5462 MFP, ES5462dw MFP A V MPS2731mc" > „Posílání faxu z víceúčelového zařízení" > „Příjem faxu" > „Tisk přijatých faxů".
- Chcete-li k tisku přijatých faxů používat jiný zásobník papíru, podívejte se do Uživatelská příručka > „Dodatek A – systém nabídky" > „Paper Setup (Nastavení papíru)" > „Select Tray (Vyberte zásobník)".

Faxování z počítače (operační systém Windows)

V této části je vysvětlena instalace ovladače faxu a základní postup odesílání faxů z počítače. Ovladač faxu umožňuje přímé odesílání faxů z počítače prostřednictvím přístroje bez nutnosti tisknout dokument.

Před faxováním z počítače se ujistěte, že máte nainstalován ovladač faxu pro MC342dn, MC342dw, MC362dn, MC362w, MC562dn, MC562w, MC562dw, ES5462 MFP, ES5462dw MFP nebo MPS2731mc.

Poznámka

- Před použitím této funkce je nutné provést výchozí nastavení.

Instalace ovladače faxu

Tato část vysvětluje instalaci ovladače faxu do počítače a výchozí nastavení funkce Faxování z počítače.

■ Přehled

❑ Způsoby připojení

Můžete vybrat některou z následujících metod připojení:

- „Síťové připojení“ str. 43
- „Připojení USB“ str. 49

❑ Požadavky výrobku

Přístroj podporuje následující verze operačního systému Windows:

- Windows 8/Windows 8 (64bitová verze)
- Windows Server 2012
- Windows 7/Windows 7 (64bitová verze)
- Windows Vista/Windows Vista (64bitová verze)
- Windows Server 2008 R2
- Windows Server 2008/Windows Server 2008 (verze x64)
- Windows XP/Windows XP (verze x64)
- Windows Server 2003/Windows Server 2003 (verze x64)

■ Síťové připojení

Chcete-li ovladač faxu nainstalovat do počítače prostřednictvím síťového připojení, proveďte 2 kroky uvedené níže:

- „Krok 1 - Konfigurace síťových nastavení přístroje“ str. 43
- „Krok 2 - Instalace ovladače faxu“ str. 47

Poznámka

- Předtím ale musíte dokončit síťová nastavení počítače.

Další informace

- Pokud je již v přístroji nastavena adresa IP, můžete krok 1 přeskočit.
- Pokud je již v počítači nainstalován ovladač faxu, můžete krok 2 přeskočit.

❑ Krok 1 - Konfigurace síťových nastavení přístroje

Připojte přístroj k síti prostřednictvím kabelu Ethernet nebo bezdrátového připojení k síti LAN (pouze MC342dw, MC362w, MC562w, MC562dw, ES5462dw MFP, MPS2731mc). Pomocí ovládacího panelu nastavte adresu IP přístroje a další síťové informace. Adresu IP je možné zadat ručně nebo automaticky.

Pokud na síti není server DHCP nebo BOOTP, musíte IP adresu v počítači nebo v tiskárně manuálně nakonfigurovat.

V případě, že správce sítě nebo poskytovatel internetového přípojení poskytne jedinečnou adresu IP pro počítač a tiskárnu, budete muset adresy IP zadat manuálně.

Poznámka

- Při manuálním nastavování adresy IP se obraťte na správce sítě nebo poskytovatele internetového připojení, který vám sdělí, jakou adresu IP je třeba použít. Bude-li nastavena nesprávná adresa IP, může dojít k výpadku sítě nebo přerušení připojení k Internetu.
- Přizpůsobte IP verzi přístroje té na vašem počítači.
- Nastavte [**TCP/IP**] v přístroji na [**Povolit**]. (Ve výchozím nastavení je použito nastavení [**Povolit**].)

Další informace

- Pokud konfigurujete malou síť, která obsahuje pouze přístroj a počítač, nastavte adresy IP, jak je uvedeno níže (podle RFC1918).

Pro počítač	
IP adresa:	192.168.0.1~254
Maska podsítě:	255.255.255.0
Výchozí brána:	nepoužíváno
DNS server:	nepoužíváno
Pro přístroj	
Nastavená adresa IP:	Manuálně
Adresa IPv4 adresa:	192.168.0.1~254 (vyberte jinou hodnotu, než má počítač)
Maska podsítě:	255.255.255.0
Adresa brány:	0.0.0.0
Velikost sítě:	Malá

- Chcete-li nastavit [**Velikost sítě**], stiskněte klávesu <**SETTING** (NASTAVENÍ)> a vyberte možnost [**Nastavení správce**] > [**Síťové menu**] > [**Nastavení sítě**] > [**Velikost sítě**].

Připojení pomocí kabelové sítě LAN:

1 Připravte ethernetový kabel a síťový vstup.

Kabel Ethernet (kategorie 5, kroucená dvojlinka, přímý) a rozbočovač si zakupte samostatně.

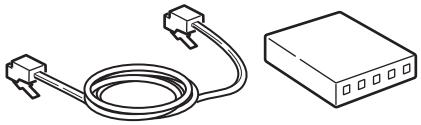

2 Podržte zhruba sekundu stisknutý hlavní vypínač, aby se přístroj vypnul. Vypněte počítač.

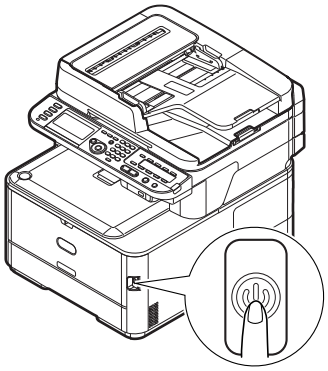

3 Vsuňte jeden konec ethernetového kabelu do konektoru síťového rozhraní v zadní části přístroje.

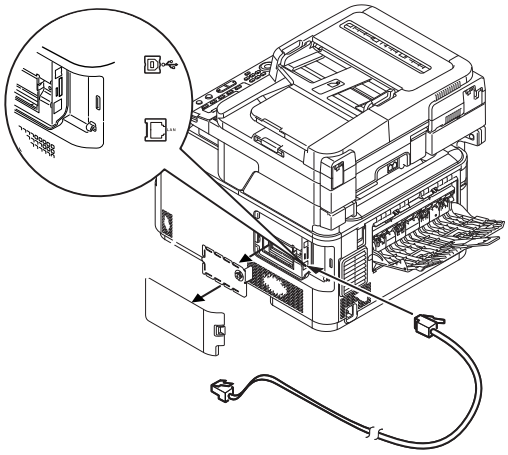

4 Vsuňte druhý konec ethernetového kabelu do síťového vstupu.

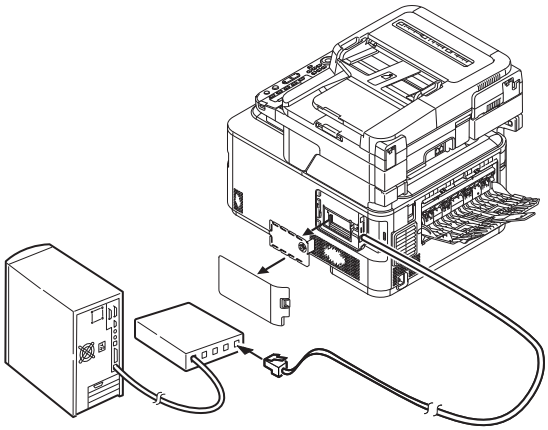

5 Zapněte napájení stisknutím a přidržením spínače napájení po dobu asi jedné sekundy.

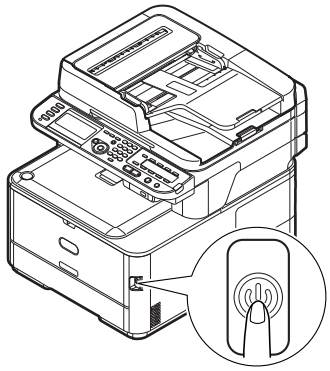

Připojení pomocí bezdrátové sítě LAN (pouze MC342dw, MC362w, MC562w, MC562dw, ES5462dw MFP, MPS2731mc):

K nastavení bezdrátové sítě LAN použijte funkci (tlačítko) WPS. FPodrobnosti o dalších způsobech nastavení bezdrátové sítě LAN najdete v Konfigurační příručka.

1 Stiskněte klávesu <**SETTING** (NASTAVENÍ)> na ovládacím panelu.

2 Stiskem tlačítka ▼ vyberte možnost [**Nastavení bezdrátové komunikace** (Wireless Setting)] a stiskněte tlačítko ▶.

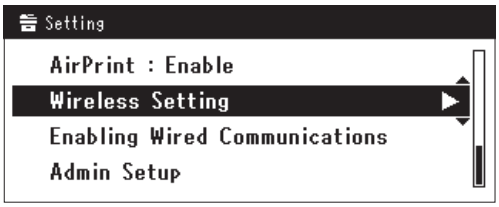

3 Přihlaste se zadáním hesla správce zařízení.

Pomocí kláves ▶, ◀, ▼, ▲ zvolte písmeno, pak stiskněte klávesu OK.

Výchozí nastavení hesla správce je aaaaaa.

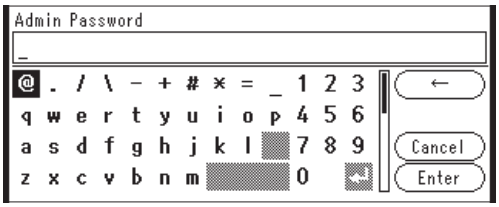

Asi 5 sekund se zobrazuje následující zpráva.

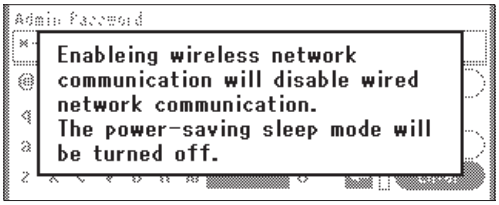

4 Zkontrolujte, zda je zvolena možnost [**Nastavit automaticky (WPS)** (Automatic setup (WPS))], pak stiskněte klávesu ▶.

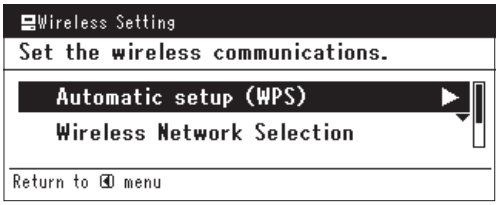

5 Stiskem tlačítka ▼ vyberte možnost [**WPS-PBC**] a stiskněte tlačítko OK.

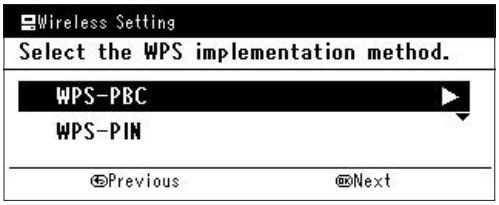

6 Stiskem tlačítka ◀ vyberte možnost [**Ano** (Yes)] a stiskněte tlačítko OK.



Další informace

- Tlačítko WPS pro bezdrátový přístupový bod stiskněte po kliknutí na tlačítko [**Ano** (Yes)] na potvrzovací obrazovce. Případně, pokud je jako první aktivováno tlačítko WPS pro bezdrátový přístupový bod, stiskněte nejdříve tlačítko WPS na tomto zařízení.
- Je-li vybrána možnost [**Ne** (No)], obrazovka se vrátí do stavu z bodu 5.

7 Je-li v kroku 6 vybrána možnost [**Ano** (Yes)], na obrazovce se zobrazí informace [**Provádění stisknutí tlačítka...** (Running pushbutton method...)].

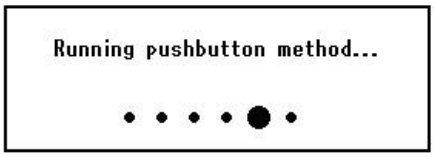

! Poznámka

- Během provádění WPS není možné používat operace na ovládacím panelu.
- Jakmile se zobrazí informace [**WPS připojení proběhlo úsp.** (WPS connection successful.)], je zařízení připojeno k bezdrátové síti LAN.



Další informace

- Pokud se zobrazí informace [**Připojení se nezdařilo. Prodleva** (Connection failed Timeout)], je možné, že se během časového limitu nepodařilo nalézt bezdrátový přístupový bod cílového umístění připojení. Do 2 minut od aktivace tlačítka WPS pro bezdrátový přístupový bod klikněte v kroku 6 opět na tlačítko [**Ano** (Yes)].

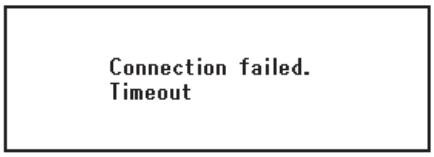

- Pokud se zobrazí zpráva [**Překrývání** (Overlap)], je tlačítko WPS prováděno na 2 nebo více bezdrátových přístupových bodech. Chvíli počkejte a potom to zkuste znovu.

Nastavení adresy IP:

1 Stiskněte klávesu <**SETTING** (NASTAVENÍ)> na ovládacím panelu.



2 Stiskem klávesy ▼ vyberte nabídku [**Jednoduché nastavení** (Easy Setup)] a stiskněte klávesu OK.

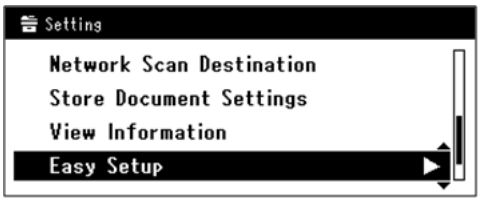

3 Zadejte heslo správce.
Výchozí heslo je „aaaaaa".

a Stiskem klávesy ◀, ▶, ▼, ▲ vyberte požadovaný znak a stiskněte klávesu OK.



- Vybraný znak se vloží do textového pole jako „*".
- Pokud zadáte nesprávnou hodnotu, stiskněte klávesu <**CLEAR** (VYMAZAT)> a zadejte správnou hodnotu.



b Opakujte tento krok, dokud nejsou vloženy všechny požadované znaky.

c Stiskem klávesy ▶ a ▼ vyberte [**Enter**] a stiskněte klávesu OK.

4 Stiskem klávesy ▼ vyberte [**Nastavení sítě**] a poté stiskněte klávesu ▶.



5 Je-li adresa IP nastavována manuálně, zkontrolujte, zda je vybrána možnost [**Manuální** (Manual)] a stiskněte klávesu OK.



Je-li adresa IP nastavována automaticky, stiskem klávesy ▼ vyberte [**Automatická** (Auto)] a stiskněte klávesu OK. Přejděte ke kroku 10.

6 Pomocí číselné klávesnice zadejte adresu IP a stiskněte OK.



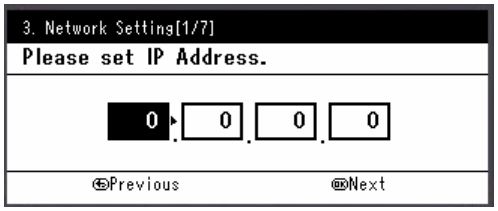

Stiskem klávesy ▶ se přesunete na další pole.

7 Pomocí číselné klávesnice zadejte masku podsítě a stiskněte OK.
Stiskem klávesy ▶ se přesunete na další pole.

8 Pomocí číselné klávesnice zadejte výchozí bránu a stiskněte (OK).
Stiskem klávesy ▶ se přesunete na další pole.

9 Zadejte DNS server a WINS server, pokud je třeba.
Pokud není nezbytné připojovat server DNS nebo server WINS k síti, stiskněte tlačítko (OK), dokud se nezobrazí hlášení, že nastavení byla dokončena.

10 Pokud se otevře obrazovka nabídky nastavení, stiskem ◀ dokončete nastavení.

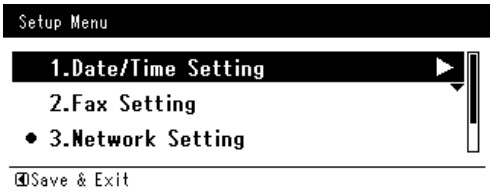

11 Po zobrazení hlášení s žádostí o potvrzení zkontrolujte, zda je vybrána možnost [**Ano**] a stiskněte klávesu (OK).

◆ Vytiskněte informace o síti a zkontrolujte, zda je správně nastavena adresa IP a ostatní parametry sítě.

1 Stiskněte klávesu <**SETTING** (NASTAVENÍ)> na ovládacím panelu.



2 Zkontrolujte, že je vybrána nabídka [**Zprávy**], a stiskněte klávesu (OK).

3 Stiskem klávesy ▼ vyberte nabídku [**Systém**] a stiskněte klávesu (OK).

4 Stiskem klávesy ▼ vyberte nabídku [**Síťové informace**] a stiskněte klávesu (OK).

5 Po zobrazení hlášení s žádostí o potvrzení zkontrolujte, zda je vybrána možnost [**Ano**] a stiskněte klávesu (OK).
Vytisknou se informace o síti.

❑ Krok 2 - Instalace ovladače faxu

! Poznámka

- Pro dokončení tohoto postupu musíte být přihlášeni jako administrátor.

1 Zkontrolujte, zda jsou přístroj a počítač zapnuty a připojeny, a vložte do počítače „disk DVD-ROM se softwarem".

2 Po zobrazení [**Přehrát automaticky**] klikněte na [**Spustit setup.exe**].
Pokud se otevře dialogové okno [**Řízení uživatelských účtů**], klikněte na tlačítko [**Ano**].

3 Vyberte jazyk.

4 Vyberte model zařízení a klikněte na tlačítko [**Další** (Next)].

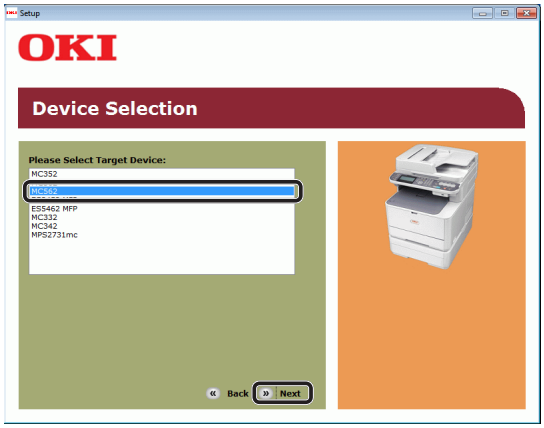

5 Přečtěte si licenční ujednání a klikněte na tlačítko [**Souhlasím**].

6 Přečtěte si „Environmental advice for Users (Environmental advice for Users)" a klikněte na tlačítko [**Další** (Next)].

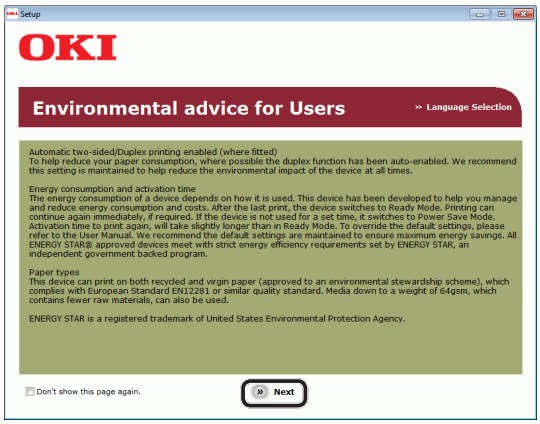

7 Klikněte na tlačítko Instalovat na řádku [**Ovladač FAX** (FAX driver)].



8 V dialogovém okně [**Kontrola před instalací** (Pre-Installation Check)] klikněte na tlačítko [**Další** (Next)].

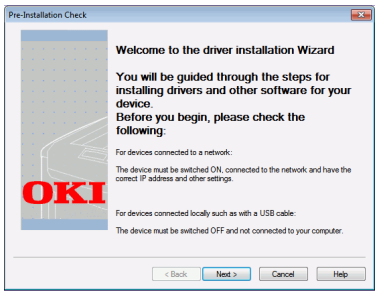

9 Klikněte na tlačítko [**Snadná instalace (síť)**].

Zahájí se vyhledávání zařízení.

- Je-li zjištěn přístroj, provede se automaticky instalace softwaru. Přejděte ke kroku 12.
- Pokud přístroj zjištěn není, otevře se obrazovka [**Zkontrolujte nastavení instalace.**]. Přejděte ke kroku 10.

10 Kliknutím na tlačítko [**Restart vyhledávání** (Restart search)] obnovíte vyhledávání zařízení.

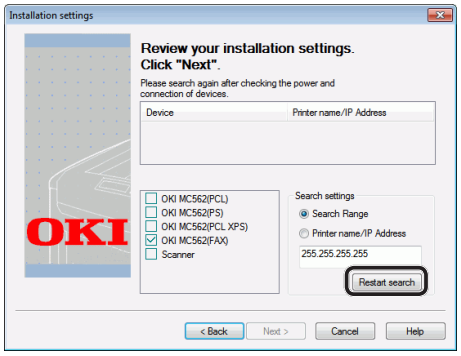

Jakmile se zobrazí zařízení, vyberte jej a klikněte na tlačítko [**Další** (Next)].

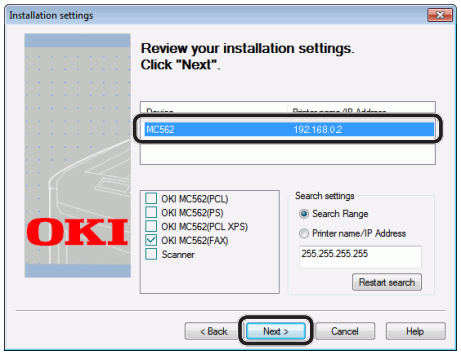

Další informace

- Pokud se zařízení nezobrazí ani po kliknutí na tlačítko [**Restart vyhledávání** (Restart search)], vyberte možnost [**Jméno tiskárny/Adresa IP** (Printer name/IP Address)], zadejte adresu IP přiřazenou přístroji a klikněte na tlačítko [**Další** (Next)].

11 Pokud se otevře dialogové okno [**Zabezpečení systému Windows**], klikněte na tlačítko [**Přesto nainstalovat tento software ovladače**].

12 Klikněte na tlačítko [**Dokončit** (Finish)].

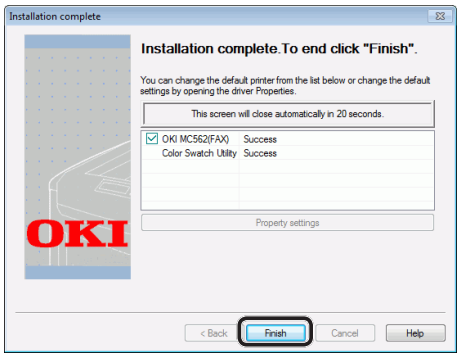

13 V okně [**Nastavení**] klikněte na tlačítko [**Konec**].

14 Klikněte na [**Start**] > [**Zařízení a tiskárny**].

15 Zkontrolujte, zda se zobrazí ikona OKI MC562(FAX).

Pokud je ovladač tiskárny pro přístroj již nainstalován, může ikona OKI MC562 reprezentovat tyto ovladače. V takovém případě klikněte pravým tlačítkem na ikonu OKI MC562, vyberte jednu z položek nabídky a zkontrolujte, zda se v podnabídce zobrazuje ovladač faxu.

16 Vyjměte z počítače „disk DVD-ROM se softwarem".

Instalace je dokončena.

■ Připojení USB

Pomocí postupu uvedeného níže připojte kabel USB a nainstalujte do počítače ovladač faxu.

! Poznámka

- Pro dokončení tohoto postupu musíte být přihlášeni jako administrátor.

Další informace

- Pokud je již v počítači nainstalován ovladač faxu, můžete tento postup přeskočit.

1 Připravte si kabel USB.

Kabel USB není součástí dodávky přístroje. Kabel USB 2.0 si musíte zakoupit samostatně.

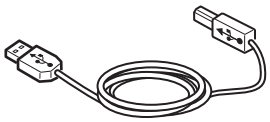

Další informace

- Použijte vysokorychlostní kabel USB 2.0 pro USB 2.0 rychlé připojení.

2 Podržte zhruba sekundu stisknutý hlavní vypínač, aby se přístroj vypnul.

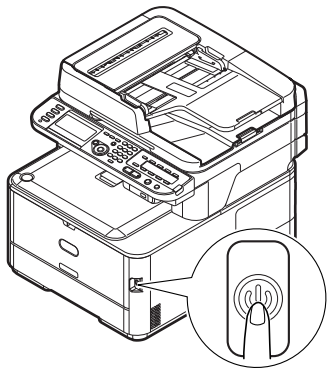

3 Připojte jeden konec kabelu USB do konektoru rozhraní USB na zadní straně přístroje.

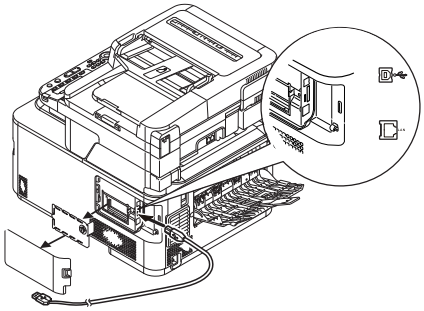

4 Zapněte počítač.

5 Vložte do počítače „disk DVD-ROM se softwarem".

6 Po zobrazení [**Přehrát automaticky**] klikněte na [**Spustit setup.exe**].
Pokud se otevře dialogové okno [**Řízení uživatelských účtů**], klikněte na tlačítko [**Ano**].

7 Vyberte jazyk.

8 Vyberte model zařízení a klikněte na tlačítko [**Další** (Next)].

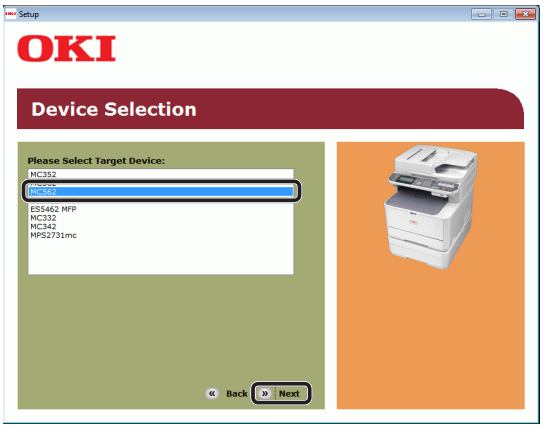

9 Přečtěte si licenční ujednání a klikněte na tlačítko [**Souhlasím**].

10 Přečtěte si „Environmental advice for Users (Environmental advice for Users)" a klikněte na tlačítko [**Další** (Next)].

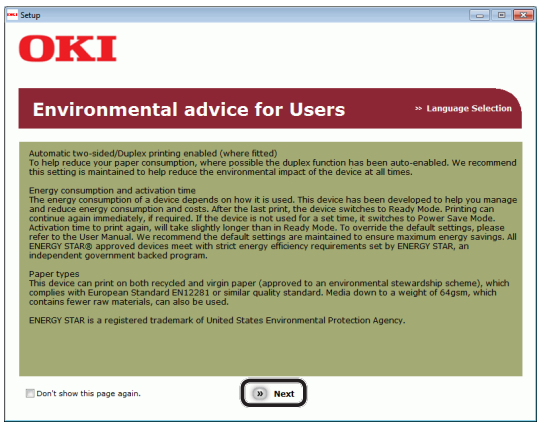

11 Klikněte na tlačítko Instalovat na řádku [**Ovladač FAX** (FAX driver)].



12 V dialogovém okně [**Kontrola před instalací** (Pre-Installation Check)] klikněte na tlačítko [**Další** (Next)].

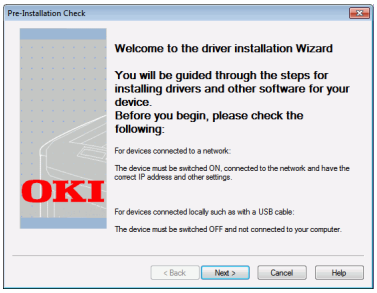

13 Klikněte na tlačítko [**Snadná instalace (místní zdroj)**].

14 Pokud se otevře dialogové okno [**Zabezpečení systému Windows**], klikněte na tlačítko [**Přesto nainstalovat tento software ovladače**].

15 Pokud se zobrazí pokyn požadující připojení přístroje k počítači a zapnutí, zasuňte konec kabelu USB do konektoru USB počítače a stisknutím spínače napájení přibližně na jednu sekundu zapněte napájení.

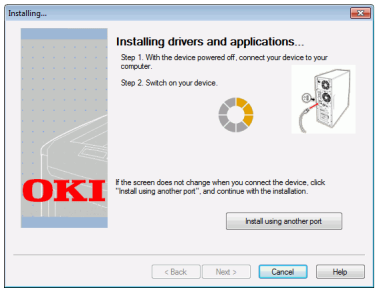

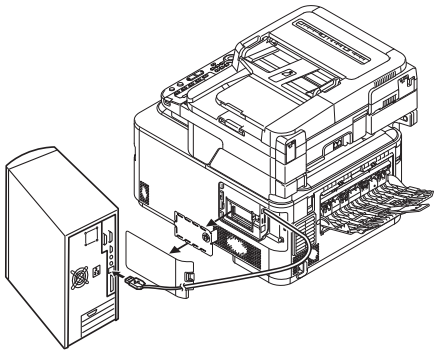

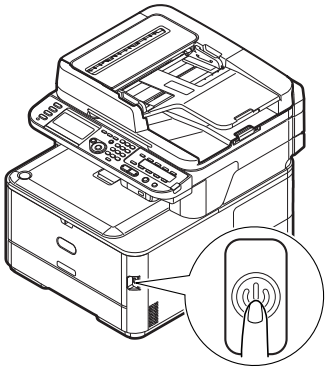

! Poznámka

- Nezapojujte kabel USB do konektoru síťového rozhraní. V opačném případě může dojít k poškození přístroje.

16 Klikněte na tlačítko [**Dokončit**].

17 V okně [**Nastavení**] klikněte na tlačítko [**Konec**].

18 Klikněte na [**Start**] > [**Zařízení a tiskárny**].

19 Zkontrolujte, zda se zobrazí ikona OKI MC562(FAX).

Pokud je ovladač tiskárny pro přístroj již nainstalován, může ikona OKI MC562 reprezentovat tyto ovladače. V takovém případě klikněte pravým tlačítkem na ikonu OKI MC562, vyberte jednu z položek nabídky a zkontrolujte, zda se v podnabídce zobrazuje ovladač faxu.

20 Vyjměte z počítače „disk DVD-ROM se softwarem".

Instalace je dokončena.

Postup faxování z počítače

Tato část popisuje odesílání faxů počítače.

Před použitím funkce Faxování z počítače je nutné do počítače nainstalovat ovladač faxu pro váš přístroj.

Další informace

- V této části se pro účely vysvětlení používá aplikace Poznámkový blok. Položky nabídky a postup se mohou lišit podle aplikace a verze používaného ovladače faxu.
- Další informace o nastavení jednotlivých položek ovladače faxu naleznete v jeho online nápovědě.

1 Otevřete soubor, který chcete faxovat.

2 V nabídce [**Soubor**] vyberte možnost [**Tisk**].

3 V nabídce [**Výběr tiskárny**] vyberte možnost [**OKI MC562 (FAX)**] a klikněte na [**Tisk**].
Otevře se dialogové okno [**Nastavení**].

4 Na kartě [**Příjemce**] zadejte do pole [**Název**] na listu [**Zadání čísel**] název cílového umístění.

5 Do pole [**Číslo faxu**] zadejte číslo faxu příjemce.

6 Klikněte na [**Přidat <-**].

7 Za účelem zadání všech cílů opakujte kroky 4 až 6.

8 Klikněte na kartu [**Odesílatel**] a zadejte [**Jméno odesílatele**] a [**Číslo odesílatele:**].

9 Kliknutím na [**OK**] zahajte přenos.

Další informace

- Chcete-li zrušit úlohu během přenosu dat do přístroje, dvakrát klikněte na ikonu tiskárny na panelu nástrojů, vyberte úlohu, kterou chcete zrušit, a poté v nabídce [**Dokument**] vyberte možnost [**Zrušit**].

Odkaz

- Jakmile jsou data uložena do přístroje, nelze úlohu zrušit pomocí počítače. Podrobné informace o zrušení faxové úlohy uložené v paměti přístroje naleznete v Uživatelská příručka > „Faxování – pouze MC342dn, MC342dw, MC362dn, MC362w, MC562dn, MC562w, MC562dw, ES5462 MFP, ES5462dw MFP A V MPS2731mc“ > „Posílání faxu z víceúčelového zařízení“ > „Pokročilé použití“ > „Zobrazení a zrušení faxové úlohy“.

4 Skenování

Tato kapitola vysvětluje výchozí nastavení a základní postupy použití funkcí skenování do E-mailu, sken do sdíleného adresáře a sken do počítače.

Přístroj podporuje následující funkce skenování.

Funkce	Přehled
„Skenování do E-mailu"	Umožňuje skenování a odesílání naskenovaných obrazů ve formě přílohy E-mailu na stanovenou E-mailovou adresu v síti.
„Skenování do sdílený adresář"	Skenuje dokumenty a ukládá získané obrazy do „sdílené složky" na počítači v síti.
Skenování do paměti USB	Skenuje dokumenty a ukládá získané obrazy přímo do paměťového zařízení USB. Postup použití funkce je popsán v Uživatelská příručka > „Skenování" > „Skenování do paměti USB".
„Skenování do počítače"	Umožňuje skenování do počítače prostřednictvím sítě nebo USB a zpracování obrazů podle potřeby pomocí ovládacího panelu.
Skenování ze vzdáleného počítače	Umožňuje skenování do počítače prostřednictvím sítě nebo USB a zpracování obrazů podle potřeby pomocí počítače. Výchozí nastavení této funkce je popsáno v Uživatelská příručka > „Skenování" > „Instalace ovladačů skeneru (Ovladač TWAIN/WIA/ICA)". Postup použití funkce je popsán v Uživatelská příručka > „Skenování" > „Vzdálený sken".

Skenování do E-mailu

Tato část vysvětluje výchozí nastavení a základní postup použití funkce skenování do E-mailu.

Tato funkce umožňuje skenování dokumentů a odesílání naskenovaných obrazů ve formě přílohy E-mailu na stanovenou E-mailovou adresu v síti.

Před použitím této funkce je nutné provést výchozí nastavení.

Výchozí nastavení funkce skenování do E-mailu

Tato část vysvětluje, jak provést výchozí nastavení funkce skenování do E-mailu. Proveďte 2 dílčí kroky uvedené níže:

- „Krok 1 - Konfigurace síťových nastavení přístroje" str. 53
- „Krok 2 - Konfigurace nastavení E-mailu přístroje" str. 58

Poznámka

- Předtím ale musíte dokončit síťová nastavení počítače.

Další informace

- Pokud je již v přístroji nastavena adresa IP, můžete krok 1 přeskočit.

Krok 1 - Konfigurace síťových nastavení přístroje

Připojte přístroj k síti prostřednictvím kabelu Ethernet nebo bezdrátového připojení k síti LAN (pouze MC342dw, MC362w, MC562w, MC562dw, ES5462dw MFP, MPS2731mc). Pomocí ovládacího panelu nastavte adresu IP přístroje a další síťové informace. Adresu IP je možné zadat ručně nebo automaticky.

Pokud na síti není server DHCP nebo BOOTP, musíte IP adresu v počítači nebo v tiskárně manuálně nakonfigurovat.

V případě, že správce sítě nebo poskytovatel internetového přípojení poskytne jedinečnou adresu IP pro počítač a tiskárnu, budete muset adresy IP zadat manuálně.

Poznámka

- Při manuálním nastavování adresy IP se obraťte na správce sítě nebo poskytovatele internetového připojení, který vám sdělí, jakou adresu IP je třeba použít. Bude-li nastavena nesprávná adresa IP, může dojít k výpadku sítě nebo přerušení připojení k Internetu.
- Přizpůsobte IP verzi přístroje té na vašem počítači.
- Nastavte [**TCP/IP**] v přístroji na [**Povolit**]. (Ve výchozím nastavení je použito nastavení [**Povolit**].)

Další informace

- Pokud konfigurujete malou síť, která obsahuje pouze přístroj a počítač, nastavte adresy IP, jak je uvedeno níže (podle RFC1918).

Pro počítač	
IP adresa:	192.168.0.1~254
Maska podsítě:	255.255.255.0
Výchozí brána:	nepoužíváno
DNS server:	nepoužíváno
Pro přístroj	
Nastavená adresa IP:	Manuálně
Adresa IPv4 adresa:	192.168.0.1~254 (vyberte jinou hodnotu, než má počítač)
Maska podsítě:	255.255.255.0
Adresa brány:	0.0.0.0
Velikost sítě:	Malá

- Chcete-li nastavit [**Velikost sítě**], stiskněte klávesu <**SETTING** (NASTAVENÍ)> a vyberte možnost [**Nastavení správce**] > [**Síťové menu**] > [**Nastavení sítě**] > [**Velikost sítě**].

■ Připojení pomocí kabelové sítě LAN

1 Připravte ethernetový kabel a síťový vstup.

Kabel Ethernet (kategorie 5, kroucená dvojlinka, přímý) a rozbočovač si zakupte samostatně.

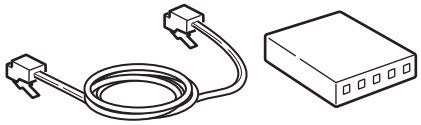

2 Podržte zhruba sekundu stisknutý hlavní vypínač, aby se přístroj vypnul.

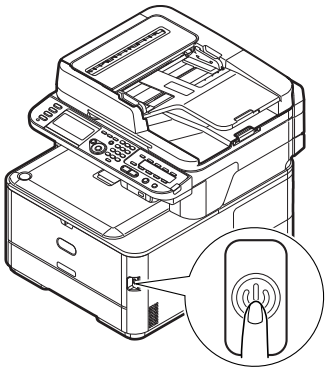

3 Vsuňte jeden konec ethernetového kabelu do konektoru síťového rozhraní v zadní části přístroje.

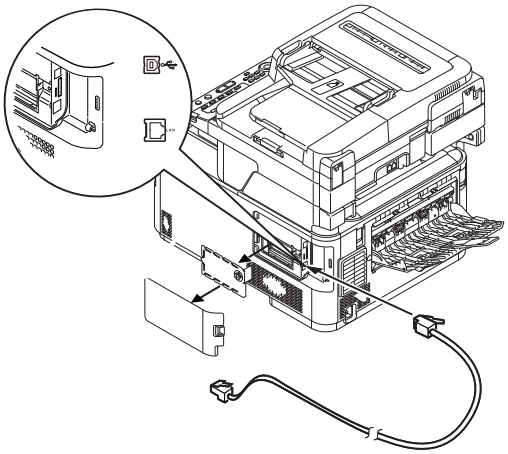

4 Vsuňte druhý konec ethernetového kabelu do síťového vstupu.

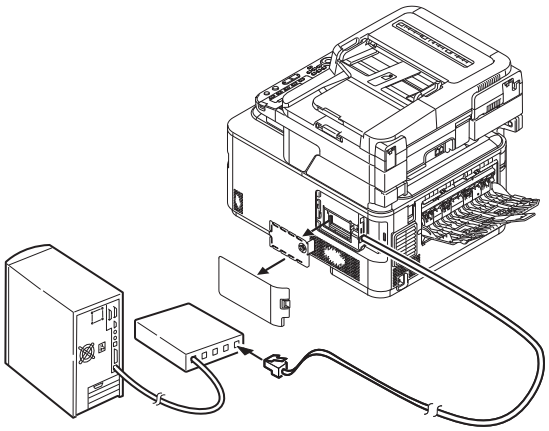

5 Zapněte napájení stisknutím a přidržením spínače napájení po dobu asi jedné sekundy.

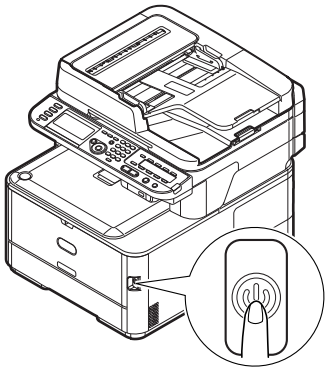

■ Připojení pomocí bezdrátové sítě LAN (pouze MC342dw, MC362w, MC562w, MC562dw, ES5462dw MFP, MPS2731mc)

K nastavení bezdrátové sítě LAN použijte funkci (tlačítko) WPS. FPodrobnosti o dalších způsobech nastavení bezdrátové sítě LAN najdete v Konfigurační příručka.

1 Stiskněte klávesu <**SETTING** (NASTAVENÍ)> na ovládacím panelu.

2 Stiskem tlačítka ▼ vyberte možnost [**Nastavení bezdrátové komunikace** (Wireless Setting)] a stiskněte tlačítko ▶.

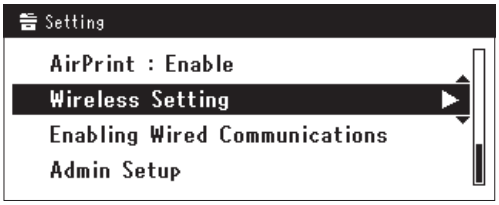

3 Přihlaste se zadáním hesla správce zařízení.

Pomocí kláves ▶, ◀, ▼, ▲ zvolte písmeno, pak stiskněte klávesu (OK).

Výchozí nastavení hesla správce je aaaaaa.

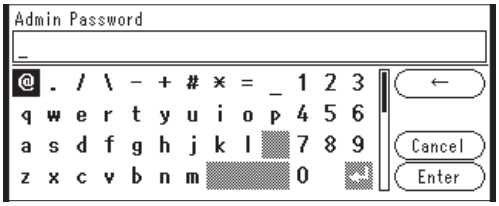

Asi 5 sekund se zobrazuje následující zpráva.

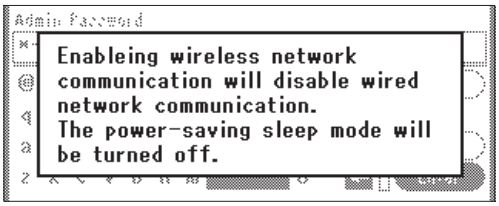

4 Zkontrolujte, zda je zvolena možnost [**Nastavit automaticky (WPS)** (Automatic setup (WPS))], pak stiskněte klávesu ▶.

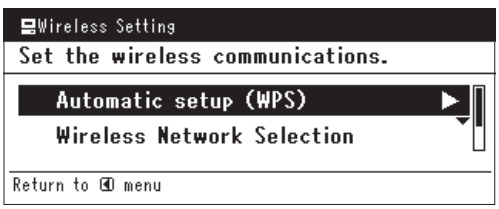

5 Stiskem tlačítka ▼ vyberte možnost [**WPS-PBC**] a stiskněte tlačítko (OK).

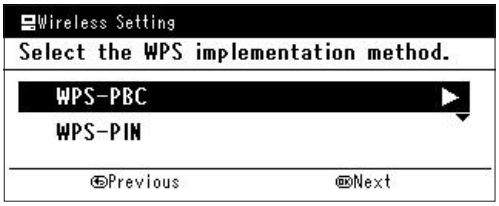

6 Stiskem tlačítka ◀ vyberte možnost [**Ano** (Yes)] a stiskněte tlačítko (OK).



Další informace

- Tlačítko WPS pro bezdrátový přístupový bod stiskněte po kliknutí na tlačítko [**Ano** (Yes)] na potvrzovací obrazovce. Případně, pokud je jako první aktivováno tlačítko WPS pro bezdrátový přístupový bod, stiskněte nejdříve tlačítko WPS na tomto zařízení.
- Je-li vybrána možnost [**Ne** (No)], obrazovka se vrátí do stavu z bodu 5.

7 Je-li v kroku 6 vybrána možnost [**Ano** (Yes)], na obrazovce se zobrazí informace [**Provádění stisknutí tlačítka...** (Running pushbutton method...)].

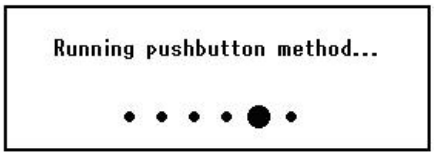

! Poznámka

- Během provádění WPS není možné používat operace na ovládacím panelu.
- Jakmile se zobrazí informace [**WPS připojení proběhlo úsp.** (WPS connection successful.)], je zařízení připojeno k bezdrátové síti LAN.



Další informace

- Pokud se zobrazí informace [**Připojení se nezdařilo. Prodleva** (Connection failed Timeout)], je možné, že se během časového limitu nepodařilo nalézt bezdrátový přístupový bod cílového umístění připojení. Do 2 minut od aktivace tlačítka WPS pro bezdrátový přístupový bod klikněte v kroku 6 opět na tlačítko [**Ano** (Yes)].

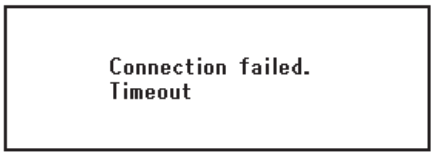

- Pokud se zobrazí zpráva [**Překrývání** (Overlap)], je tlačítko WPS prováděno na 2 nebo více bezdrátových přístupových bodech. Chvíli počkejte a potom to zkuste znovu.

■ Nastavení adresy IP

1 Stiskněte klávesu <**SETTING** (NASTAVENÍ)> na ovládacím panelu.



2 Stiskem klávesy ▼ vyberte nabídku [**Jednoduché nastavení** (Easy Setup)] a stiskněte klávesu (OK).

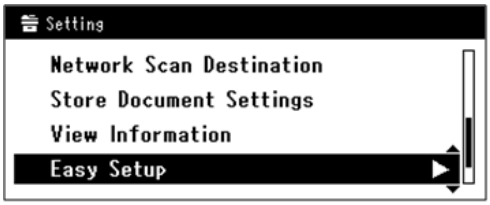

3 Zadejte heslo správce.
Výchozí heslo je „aaaaaa".

a Stiskem klávesy ◀, ▶, ▼, ▲ vyberte požadovaný znak a stiskněte klávesu (OK).



- Vybraný znak se vloží do textového pole jako „*".
- Pokud zadáte nesprávnou hodnotu, stiskněte klávesu <**CLEAR** (VYMAZAT)> a zadejte správnou hodnotu.



b Opakujte tento krok, dokud nejsou vloženy všechny požadované znaky.

c Stiskem klávesy ▶ a ▼ vyberte [**Enter**] a stiskněte klávesu (OK).

4 Stiskem klávesy ▼ vyberte [**Nastavení sítě** (Network Setting)] a poté stiskněte klávesu ▶.

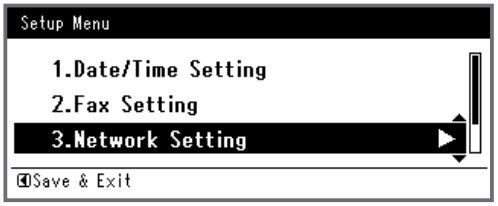

5 Je-li adresa IP nastavována manuálně, zkontrolujte, zda je vybrána možnost [**Manuální** (Manual)] a stiskněte klávesu (OK).



Je-li adresa IP nastavována automaticky, stiskem klávesy ▼ vyberte [**Automatická** (Auto)] a stiskněte klávesu (OK). Přejděte ke kroku 10.

6 Pomocí číselné klávesnice zadejte adresu IP a stiskněte OK.



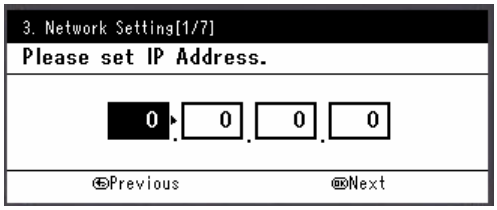

Stiskem klávesy ▶ se přesunete na další pole.

7 Pomocí číselné klávesnice zadejte masku podsítě a stiskněte OK.
Stiskem klávesy ▶ se přesunete na další pole.

8 Pomocí číselné klávesnice zadejte výchozí bránu a stiskněte OK.
Stiskem klávesy ▶ se přesunete na další pole.

9 Zadejte DNS server a WINS server, pokud je třeba.
Pokud není nezbytné připojovat server DNS nebo server WINS k síti, stiskněte tlačítko OK, dokud se nezobrazí hlášení, že nastavení byla dokončena.

10 Pokud se otevře obrazovka nabídky nastavení, stiskem ◀ dokončete nastavení.

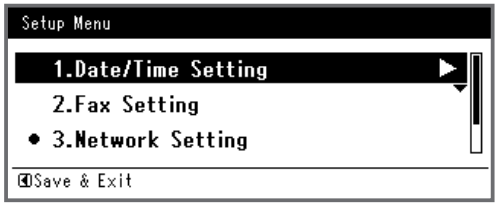

11 Po zobrazení hlášení s žádostí o potvrzení zkontrolujte, zda je vybrána možnost [**Ano**] a stiskněte klávesu OK.

◆ Vytiskněte informace o síti a zkontrolujte, zda je správně nastavena adresa IP a ostatní parametry sítě.

1 Stiskněte klávesu <**SETTING** (NASTAVENÍ)> na ovládacím panelu.



2 Zkontrolujte, že je vybrána nabídka [**Zprávy**], a stiskněte klávesu OK.

3 Stiskem klávesy ▼ vyberte nabídku [**Systém**] a stiskněte klávesu OK.

4 Stiskem klávesy ▼ vyberte nabídku [**Síťové informace**] a stiskněte klávesu OK.

5 Po zobrazení hlášení s žádostí o potvrzení zkontrolujte, zda je vybrána možnost [**Ano**] a stiskněte klávesu OK.
Vytisknou se informace o síti.

Krok 2 - Konfigurace nastavení E-mailu přístroje

Při úpravě nastavení E-mailu v přístroji proveďte 3 dílčí kroky uvedené níže:

- „Krok 2-1 - Kontrola nastavení E-mailu v počítači" str. 58
- „Krok 2-2 - Nastavení E-mailové adresy přístroje" str. 59
- „Krok 2-3 - Úprava nastavení E-mailu v přístroji" str. 60

Pomocí dříve popsaných kroků zkontrolujte hodnoty každé položky, které jsou uvedeny ve formuláři informací o nastavení.

■ Formulář informací o nastavení

Č.	Položka	Základní představení	Příklad	Uživatelská hodnota *Můžete nahlédnout na další strany a poznamenat si detaily, které jste použili, nebo o nastaveních použitých v konfiguraci.
B-1	E-mailová adresa přístroje	E-mailová adresa se používá pro odesílání E-mailů z přístroje	mc362@test.com	(až 80 znaků)
B-2	Adresa SMTP serveru	Adresa serveru se používá při odesílání E-mailů	smtp.test.com	
B-3	Adresa POP3 serveru	Adresa serveru se používá při příjmu E-mailů do přístroje	pop3.test.com	
B-4	Metoda ověření	Ověření serveru odesílané pošty	SMTP	
B-5	ID uživatele SMTP	Název účtu serveru odesílané pošty	OKIMC562	
B-6	SMTP heslo	Heslo serveru odesílané pošty	okimc562	
B-7	ID uživatele POP	Název účtu přijímajícího E-mailového serveru	uživatel	
B-8	Heslo POP	Heslo přijímajícího E-mailového serveru	okimc562	
B-9	Jméno příjemce E-mailu	Jméno příjemce, kterému z přístroje odesíláte sken do E-mailu	Uživatel	
B-10	E-mailová adresa příjemce	E-mailová adresa příjemce, kterému z přístroje odesíláte sken do E-mailu	user@test.com	

■ Krok 2-1 - Kontrola nastavení E-mailu v počítači

Poznámka

- Jestliže administrátor sítě určí pro váš přístroj parametry jako účet mailového serveru, heslo a E-mailovou adresu, zadejte je do formuláře informací o nastavení.

Další informace

- V postupu popisovaném níže se používá aplikace Windows Live Mail a operační systém Windows 7. Používáte-li jiného E-mailového klienta, podívejte se do příručky k tomuto softwaru.

1 Klikněte na tlačítko [**Stary**] vyberte možnost [**Windows Live Mail**].

2 Vyberte nabídku [**Nástroje**] > [**Účty**].

Pokud se nezobrazuje panel nabídky, klikněte na ikonu [**Menus**] a poté vyberte možnost [**Zobrazit panel nabídek**].



3 Vyberte E-mailový účet a klikněte na [**Vlastnosti** (Properties)].

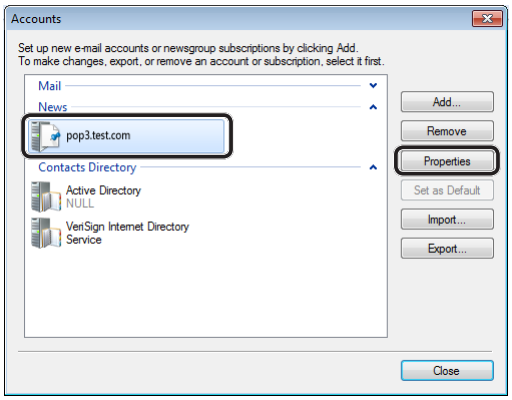

4 Na kartě [**Obecné** (General)] vložte obsah [**Název** (Name)] a [**E-mailová adresa** (E-mail address)] z pole B-9 a B-10 formuláře informací o nastavení.

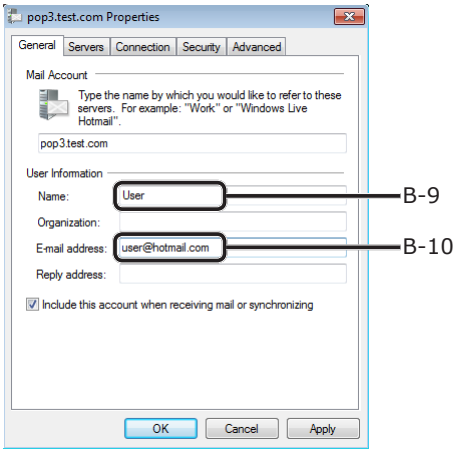

5 Klikněte na kartu [**Servery** (Servers)] a do příslušných sloupců formuláře informací o nastavení si zaznamenejte každé nastavení.

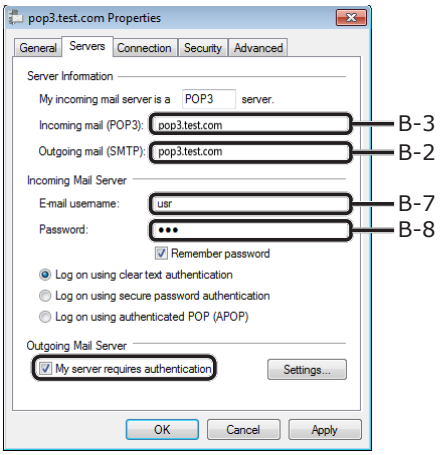

- Je-li zaškrtnuto políčko [**Server požaduje ověření** (My server requires authentication)], zadejte do pole B-4 „SMTP" a pokračujte krokem 6.
- Pokud políčko [**Server požaduje ověření** (My server requires authentication)] zaškrtnuto není, zadejte do pole B-4 [**POP nebo zatím neověřeno**]. Nyní je potvrzení nastavení E-mailu dokončeno.

! Poznámka

- Používáte-li poskytovatele internetového připojení, zadejte [**POP**].

6 Klikněte na [**Nastavení**].

7 Zkontrolujte přihlašovací informace v dialogovém okně [**Server odchozí pošty** (Outgoing Mail Server)].

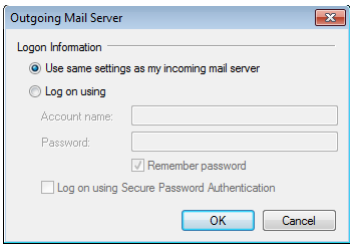

- Je-li vybráno nastavení [**Použít stejné nastavení jako pro server příchozí pošty** (Use same settings as my incoming mail server)], zapište do pole B-5 a B-6 stejné hodnoty, jako v B-7 a B-8.
- Pokud je vybráno nastavení [**Přihlašovat se jako** (Log on using)], zaznamenejte [**Název účtu** (Account name)] a [**Heslo** (Password)] do pole B-5 resp. B-6.

■ Krok 2-2 - Nastavení E-mailové adresy přístroje

Chcete-li odesílat data naskenovaná přístrojem prostřednictvím E-mailu, je nutné zadat E-mailovou adresu přístroje. Podle následujícího postupu nastavte E-mailovou adresu přístroje a zaznamenejte ji do pole B-1 formuláře informací o nastavení.

- Pokud E-mailovou adresu přístroje určuje správce sítě, zaznamenejte E-mailovou adresu do pole B-1.
- Pokud využíváte poskytovatele internetu, požádejte ho o E-mailovou adresu pro svůj přístroj a potom tuto E-mailovou adresu zadejte do pole B-1.
- Pokud E-mailovou adresu pro svůj přístroj nemáte ani ji nemůžete získat, určete E-mailovou adresu podle hodnoty zaznamenané v poli B-4 (způsob ověření):
  - Je-li v poli B-4 zadáno „SMTP", určete E-mailovou adresu a zaznamenejte ji do pole B-1.
  - Je-li v poli B-4 zadáno „POP", zadejte do pole B-1 stejnou E-mailovou adresu, jaká je v poli B-10.

! Poznámka

- Pokud chcete, aby váš stroj přijímal E-maily, musíte pro svůj přístroj získat E-mailovou adresu od administrátora sítě nebo svého poskytovatele internetu.

■ Krok 2-3 - Úprava nastavení E-mailu v přístroji

Nastavení E-mailu přístroje upravte podle údajů z formuláře informací o nastavení.

1 Stiskněte klávesu <**SETTING** (NASTAVENÍ)> na ovládacím panelu.



2 Stiskem klávesy ▼ vyberte nabídku [**Jednoduché nastavení** (Easy Setup)] a stiskněte klávesu (OK).

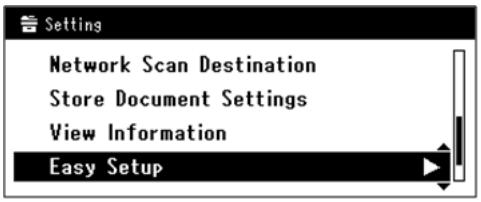

3 Zadejte heslo správce.
Výchozí heslo je „aaaaaa".

a Stiskem klávesy ◀, ▶, ▼, ▲ vyberte požadovaný znak a stiskněte klávesu (OK).



- Vybraný znak se vloží do textového pole jako „*".
- Pokud zadáte nesprávnou hodnotu, stiskněte klávesu <**CLEAR** (VYMAZAT)> a zadejte správnou hodnotu.



b Opakujte tento krok, dokud nejsou vloženy všechny požadované znaky.

c Stiskem klávesy ▶ a ▼ vyberte [**Enter**] a stiskněte klávesu (OK).

4 Stiskem klávesy ▼ vyberte [**Nastavení Emailu** (E-mail Setting)] a poté stiskněte klávesu ▶.

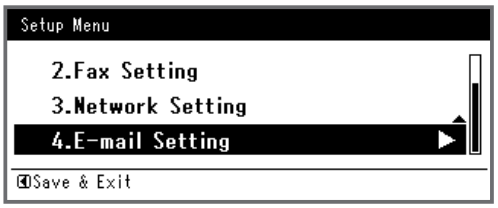

5 Stiskněte ▶ a zadejte informaci v B-2.

6 Vyberte [**Enter**] a stiskněte (OK).

7 Stiskněte ▶ a zadejte informaci v B-1.

8 Vyberte [**Enter**] a stiskněte (OK).

9 Stiskněte ▼ a vyberte protokol pro příjem E-mailů přístrojem. Poté stiskněte (OK).

- Chcete-li, aby přístroj přijímal E-maily ze serveru POP3, zvolte [**POP3**]. Přejděte ke kroku 10.
- Chcete-li, aby přístroj přijímal E-maily bez použití mailového serveru, zvolte [**SMTP**]. Přejděte ke kroku 12.
- Pokud chcete, aby přístroj nepřijímal E-maily vůbec, vyberte možnost [**Zakázat**]. Přejděte ke kroku 12.

10 Stiskněte ▶ a zadejte informaci v B-3.

11 Vyberte [**Enter**] a stiskněte (OK).

12 Stiskněte ▼ a potom vyberte metodu ověření podle informace v poli B-4. Potom stiskněte (OK).

- Je-li v poli B-4 hodnota „Do not authenticate", vyberte možnost [**Bez ověření**]. Pokračujte krokem 21.
- Je-li v poli B-4 hodnota „SMTP", vyberte možnost [**SMTP ověření**]. Přejděte ke kroku 13.
- Je-li v poli B-4 hodnota „POP", vyberte možnost [**POP před SMTP**]. Přejděte ke kroku 17.

13 Stiskněte ▶ a zadejte informaci v B-5.

14 Vyberte [**Enter**] a stiskněte (OK).

15 Stiskněte ▶ a zadejte informaci v B-6.

16 Vyberte [**Enter**] a stiskněte (OK).
Pokračujte krokem 21.

17 Stiskněte ▶ a zadejte informaci v B-7.

18 Vyberte [**Enter**] a stiskněte (OK).

19 Stiskněte ▶ a zadejte informaci v B-8.

20 Vyberte [**Enter**] a stiskněte (OK).

21 Když se otevře obrazovka nabídky nastavení, stiskněte ◀.

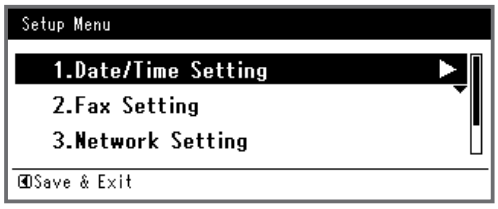

22 Po zobrazení hlášení s žádostí o potvrzení zkontrolujte, zda je vybrána možnost [**Ano**] a stiskněte klávesu (OK).
Nastavení skenování do E-mailu je dokončeno.

Postup skenování do E-mailu

Tato část vysvětluje jak zahájit skenování do E-mailu. V následujícím postupu se pro zadávání cílového umístění využívá způsob přímého zadávání.

Před použitím funkce skenování do E-mailu je nutné provést výchozí nastavení a nastavení E-mailu.

Další informace

- Následující postup využívá výchozího továrního nastavení.

1 Stiskněte klávesu <**SCAN** (SKENOVAT)> na ovládacím panelu.



2 Vložte dokument do automatického podavače dokumentů (ADF) nebo jej uložte na snímací sklo, jak je uvedeno níže:

- ADF

Dokumenty vkládejte lícem nahoru tak, aby se jejich horní okraj nacházel vepředu.

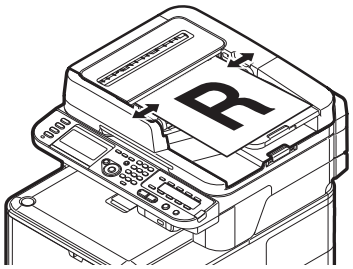

Přizpůsobte vodítka dokumentů šířce vašich dokumentů.

- Kopírovací sklo

Umístěte dokument lícem dolů a zarovnejte jeho horní okraj s levým horním rohem skla.

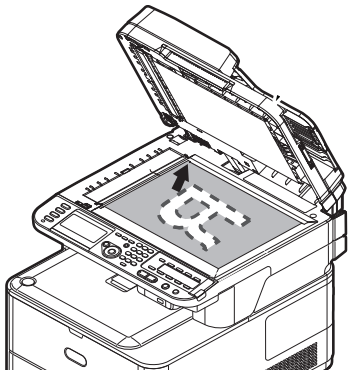

Zavřete opatrně poklop kopírovacího skla.

Poznámka

- Pokud skenujete pomocí snímacího skla, nevyvíjejte na něj příliš velký tlak.

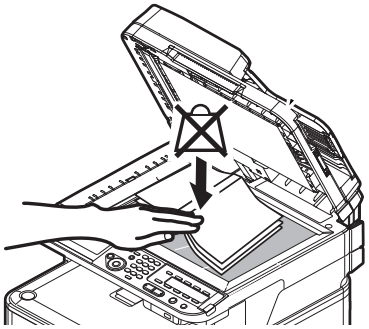

Další informace

- Při skenování dokumentů přístroj přednostně používá automatický podavač dokumentů (ADF). Chcete-li použít snímací sklo, nevkládejte dokumenty do automatického podavače dokumentů (ADF).

Poznámka

- Při zobrazení **Chyby vozíku tiskárny** <**02**> (Carriage Error <02>) stiskněte **Vypněte a zapněte zařízení** (Power OFF/ON).

3 Zkontrolujte, že je vybrána nabídka [**Email** (E-mail)] a stiskněte klávesu OK.

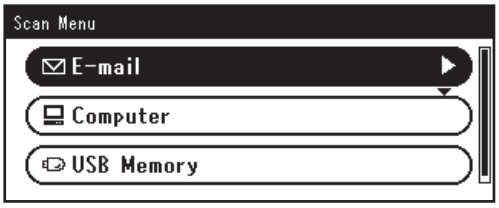

4 Zkontrolujte, že je vybrána nabídka [**Přidat umístění**] a stiskněte klávesu OK.

5 Zkontrolujte, že je vybrána nabídka [**Komu**] a stiskněte klávesu OK.

6 Stiskem klávesy ▼ vyberte nabídku [**Přímý vstup**] a poté stiskněte klávesu OK.

7 Zadejte cílovou E-mailovou adresu umístění v délce do 80 znaků.

a Stiskem klávesy ◀, ▶, ▼, ▲ vyberte požadovaný znak a stiskněte klávesu OK.



Vybrané znaky se zadávají do textového pole.

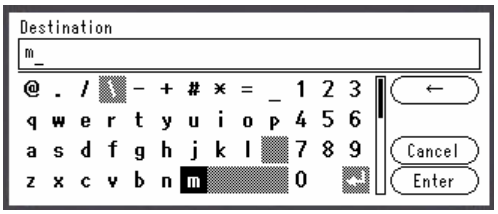

Pokud zadáte nesprávnou hodnotu, stiskněte klávesu <**CLEAR** (VYMAZAT)> a zadejte správnou hodnotu.

b Opakujte tento krok, dokud nejsou vloženy všechny požadované znaky.

c Stiskem klávesy ▶ a ▼ vyberte [**Enter**] a stiskněte klávesu OK.

8 V případě potřeby zvolte [**Kopie**] nebo [**Skrytá kopie**] a zopakujte kroky 6 a 7.

9 Stiskněte ◀ pro návrat na úvodní obrazovku.

10 Stiskněte MONO nebo COLOR.

Odkaz

- Kromě přímého zadání je možné cílové umístění zadat pomocí adresáře, skupinového seznamu, historie E-mailů, vyhledávání LDAP nebo klávesnice zrychlené volby. Podrobné informace viz Uživatelská příručka > „Skenování" > „Skenování do E-mailu".
- Postup vkládání dokumentu orientovaného na šířku naleznete v Uživatelská příručka > „Provoz" > „Vkládání dokumentů".

Skenování do sdílený adresář

Tato část vysvětluje výchozí nastavení a základní postup funkce Sken do sdíleného adresáře.

Tato funkce umožňuje skenování dokumentů a ukládání získaných obrazů do „sdílené složky" na síťovém počítači.

Před použitím této funkce je nutné provést výchozí nastavení.

Výchozí nastavení funkce sken do sdíleného adresáře

Tato část vysvětluje, jak provést výchozí nastavení funkce sken do sdíleného adresáře. Proveďte 2 dílčí kroky uvedené níže:

- „Krok 1 - Konfigurace síťových nastavení přístroje" str. 63
- „Krok 2 - Nastavení počítače a zařízení pro sken do sdíleného adresáře" str. 67

Poznámka

- Před tímto postupem však musíte nejdříve provést nastavení sítě v počítači.

Další informace

- Pokud je již v přístroji nastavena adresa IP, můžete krok 1 přeskočit.

Krok 1 - Konfigurace síťových nastavení přístroje

Připojte přístroj k síti prostřednictvím kabelu Ethernet nebo bezdrátového připojení k síti LAN (pouze MC342dw, MC362w, MC562w, MC562dw, ES5462dw MFP, MPS2731mc). Pomocí ovládacího panelu nastavte adresu IP přístroje a další síťové informace. Adresu IP je možné zadat ručně nebo automaticky.

Pokud na síti není server DHCP nebo BOOTP, musíte IP adresu v počítači nebo v tiskárně manuálně nakonfigurovat.

V případě, že správce sítě nebo poskytovatel internetového připojení poskytne jedinečnou adresu IP pro počítač a tiskárnu, budete muset adresy IP zadat manuálně.

Poznámka

- Při manuálním nastavování adresy IP se obraťte na správce sítě nebo poskytovatele internetového připojení, který vám sdělí, jakou adresu IP je třeba použít. Bude-li nastavena nesprávná adresa IP, může dojít k výpadku sítě nebo přerušení připojení k Internetu.
- Přizpůsobte IP verzi přístroje té na vašem počítači.
- Nastavte [**TCP/IP**] v přístroji na [**Povolit**]. (Ve výchozím nastavení je použito nastavení [**Povolit**].)

Další informace

- Pokud konfigurujete malou síť, která obsahuje pouze přístroj a počítač, nastavte adresy IP, jak je uvedeno níže (podle RFC1918).

Pro počítač	
IP adresa:	192.168.0.1~254
Maska podsítě:	255.255.255.0
Výchozí brána:	nepoužíváno
DNS server:	nepoužíváno
Pro přístroj	
Nastavená adresa IP:	Manuálně
Adresa IPv4 adresa:	192.168.0.1~254 (vyberte jinou hodnotu, než má počítač)
Maska podsítě:	255.255.255.0
Adresa brány:	0.0.0.0
Velikost sítě:	Malá

- Chcete-li nastavit [**Velikost sítě**], stiskněte klávesu <**SETTING** (NASTAVENÍ)> a vyberte možnost [**Nastavení správce**] > [**Síťové menu**] > [**Nastavení sítě**] > [**Velikost sítě**].

■ Připojení pomocí kabelové sítě LAN

1 Připravte ethernetový kabel a síťový vstup.

Kabel Ethernet (kategorie 5, kroucená dvojlinka, přímý) a rozbočovač si zakupte samostatně.

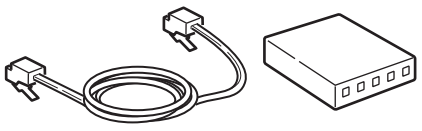

2 Podržte zhruba sekundu stisknutý hlavní vypínač, aby se přístroj vypnul.

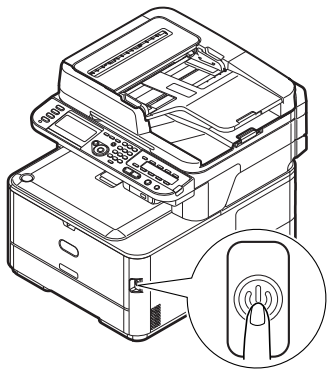

3 Vsuňte jeden konec ethernetového kabelu do konektoru síťového rozhraní v zadní části přístroje.

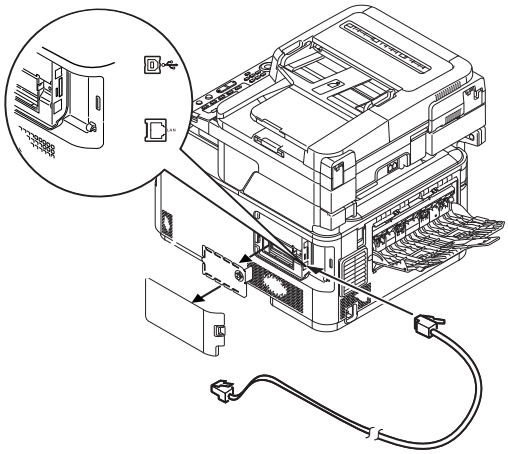

4 Vsuňte druhý konec ethernetového kabelu do síťového vstupu.

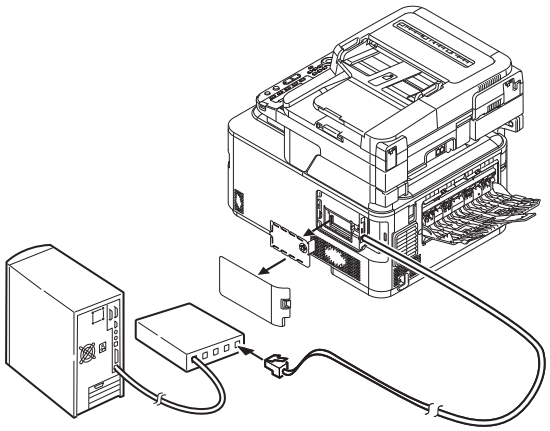

5 Zapněte napájení stisknutím a přidržením spínače napájení po dobu asi jedné sekundy.

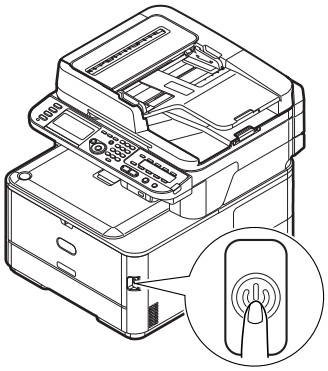

■ Připojení pomocí bezdrátové sítě LAN (pouze MC342dw, MC362w, MC562w, MC562dw, ES5462dw MFP, MPS2731mc)

K nastavení bezdrátové sítě LAN použijte funkci (tlačítko) WPS. FPodrobnosti o dalších způsobech nastavení bezdrátové sítě LAN najdete v Konfigurační příručka.

1 Stiskněte klávesu <**SETTING** (NASTAVENÍ)> na ovládacím panelu.

2 Stiskem tlačítka ▼ vyberte možnost [**Nastavení bezdrátové komunikace** (Wireless Setting)] a stiskněte tlačítko ▶.

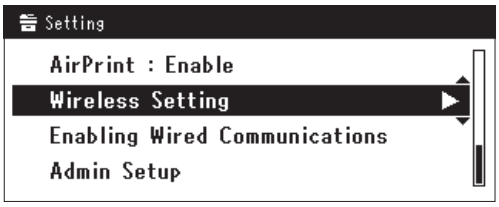

3 Přihlaste se zadáním hesla správce zařízení.

Pomocí kláves ▶, ◀, ▼, ▲ zvolte písmeno, pak stiskněte klávesu (OK).

Výchozí nastavení hesla správce je aaaaaa.

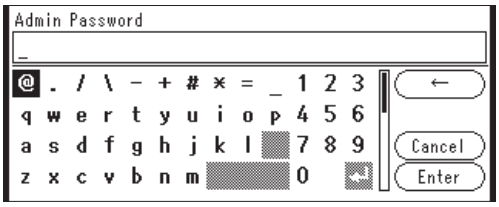

Asi 5 sekund se zobrazuje následující zpráva.

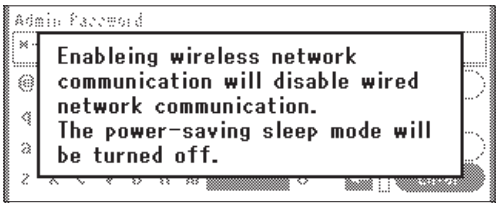

4 Zkontrolujte, zda je zvolena možnost [**Nastavit automaticky (WPS)** (Automatic setup (WPS))], pak stiskněte klávesu ▶.

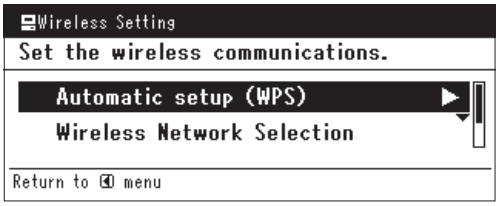

5 Stiskem tlačítka ▼ vyberte možnost [**WPS-PBC**] a stiskněte tlačítko (OK).

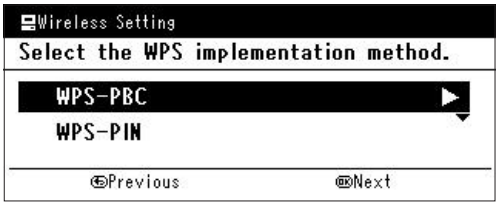

6 Stiskem tlačítka ◀ vyberte možnost [**Ano** (Yes)] a stiskněte tlačítko (OK).



Další informace

- Tlačítko WPS pro bezdrátový přístupový bod stiskněte po kliknutí na tlačítko [**Ano** (Yes)] na potvrzovací obrazovce. Případně, pokud je jako první aktivováno tlačítko WPS pro bezdrátový přístupový bod, stiskněte nejdříve tlačítko WPS na tomto zařízení.
- Je-li vybrána možnost [**Ne** (No)], obrazovka se vrátí do stavu z bodu 5.

7 Je-li v kroku 6 vybrána možnost [**Ano** (Yes)], na obrazovce se zobrazí informace [**Provádění stisknutí tlačítka...** (Running pushbutton method...)].

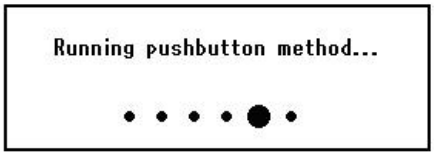

Poznámka

- Během provádění WPS není možné používat operace na ovládacím panelu.
- Jakmile se zobrazí informace [**WPS připojení proběhlo úsp.** (WPS connection successful.)], je zařízení připojeno k bezdrátové síti LAN.



Další informace

- Pokud se zobrazí informace [**Připojení se nezdařilo. Prodleva** (Connection failed Timeout)], je možné, že se během časového limitu nepodařilo nalézt bezdrátový přístupový bod cílového umístění připojení. Do 2 minut od aktivace tlačítka WPS pro bezdrátový přístupový bod klikněte v kroku 6 opět na tlačítko [**Ano** (Yes)].

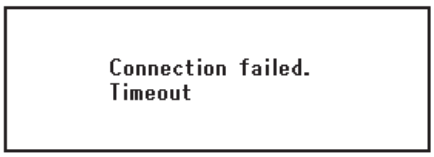

- Pokud se zobrazí zpráva [**Překrývání** (Overlap)], je tlačítko WPS prováděno na 2 nebo více bezdrátových přístupových bodech. Chvíli počkejte a potom to zkuste znovu.

■ Nastavení adresy IP

1 Stiskněte klávesu <**SETTING** (NASTAVENÍ)> na ovládacím panelu.



2 Stiskem klávesy ▼ vyberte nabídku [**Jednoduché nastavení** (Easy Setup)] a stiskněte klávesu (OK).

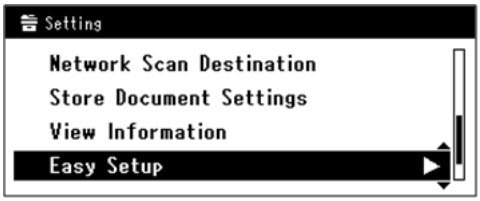

3 Zadejte heslo správce.
Výchozí heslo je „aaaaaa".

a Stiskem klávesy ◀, ▶, ▼, ▲ vyberte požadovaný znak a stiskněte klávesu (OK).



- Vybraný znak se vloží do textového pole jako „*".
- Pokud zadáte nesprávnou hodnotu, stiskněte klávesu <**CLEAR** (VYMAZAT)> a zadejte správnou hodnotu.



b Opakujte tento krok, dokud nejsou vloženy všechny požadované znaky.

c Stiskem klávesy ▶ a ▼ vyberte [**Enter**] a stiskněte klávesu (OK).

4 Stiskem klávesy ▼ vyberte [**Nastavení sítě** (Network Setting)] a poté stiskněte klávesu ▶.

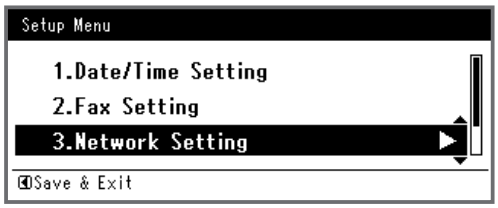

5 Je-li adresa IP nastavována manuálně, zkontrolujte, zda je vybrána možnost [**Manuální** (Manual)] a stiskněte klávesu (OK).



Je-li adresa IP nastavována automaticky, stiskem klávesy ▼ vyberte [**Automatická** (Auto)] a stiskněte klávesu (OK). Přejděte ke kroku 10.

6 Pomocí číselné klávesnice zadejte adresu IP a stiskněte (OK).



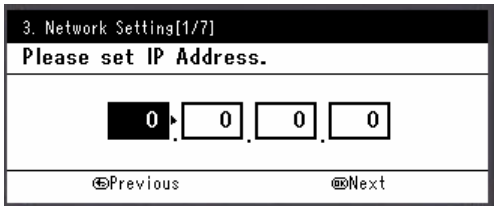

Stiskem klávesy ▶ se přesunete na další pole.

7 Pomocí číselné klávesnice zadejte masku podsítě a stiskněte (OK).
Stiskem klávesy ▶ se přesunete na další pole.

8 Pomocí číselné klávesnice zadejte výchozí bránu a stiskněte (OK).
Stiskem klávesy ▶ se přesunete na další pole.

9 Zadejte DNS server a WINS server, pokud je třeba.
Pokud není nezbytné připojovat server DNS nebo server WINS k síti, stiskněte tlačítko (OK), dokud se nezobrazí hlášení, že nastavení byla dokončena.

10 Pokud se otevře obrazovka nabídky nastavení, stiskem ◀ dokončete nastavení.

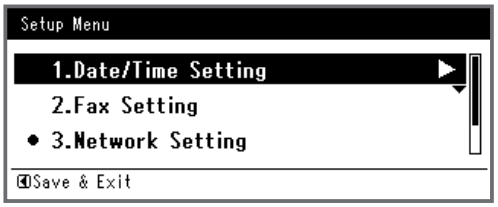

11 Po zobrazení hlášení s žádostí o potvrzení zkontrolujte, zda je vybrána možnost [**Ano**] a stiskněte klávesu (OK).

◆ Vytiskněte informace o síti a zkontrolujte, zda je správně nastavena adresa IP a ostatní parametry sítě.

1 Stiskněte klávesu <**SETTING** (NASTAVENÍ)> na ovládacím panelu.



2 Zkontrolujte, že je vybrána nabídka [**Zprávy**], a stiskněte klávesu (OK).

3 Stiskem klávesy ▼ vyberte nabídku [**Systém**] a stiskněte klávesu (OK).

4 Stiskem klávesy ▼ vyberte nabídku [**Síťové informace**] a stiskněte klávesu (OK).

5 Po zobrazení hlášení s žádostí o potvrzení zkontrolujte, zda je vybrána možnost [**Ano**] a stiskněte klávesu (OK).
Vytisknou se informace o síti.

Krok 2 - Nastavení počítače a zařízení pro sken do sdíleného adresáře

Pomocí 4 dílčích kroků uvedených níže nastavte počítač a přístroj pro funkci sken do sdíleného adresáře:

- „Krok 2-1 - Kontrola názvu počítače“ str. 67
- „Krok 2-2 - Určení názvů položek požadovaných pro sken do sdíleného adresáře“ str. 68
- „Krok 2-3 - Konfigurace počítače pro sken do sdíleného adresáře“ str. 69
- „Krok 2-4 - Vytvoření profilu pro sken do sdíleného adresáře“ str. 77

Pomocí dříve popsaných kroků zkontrolujte hodnoty každé položky, které jsou uvedeny ve formuláři informací o nastavení.

■ Formulář informací o nastavení

Č.	Položka	Základní představení	Příklad	Uživatelská hodnota *Můžete nahlédnout na další strany a poznamenat si detaily, které jste použili, nebo o nastaveních použitých v konfiguraci.
C-1	Název cílového počítače	Název počítače, na který chcete naskenovaná data přeposlat	PC1	
C-2	Uživatelské jméno pro přihlášení k cílovému počítači	Uživatelské jméno použijte k přihlášení se do počítače, na který přeposíláte naskenovaná data	mc562	(až 32 znaků)
C-3	Heslo pro přihlášení k cílovému počítači	Heslo pro přihlášení k počítači, na který přeposíláte naskenovaná data	mc562	(až 32 znaků)
C-4	Název profilu pro uložení nastavení	Název při registraci profilu v přístroji	Prodej	(až 16 znaků)
C-5	Název sdílené složky na cílovém počítači	Název složky v počítači, na který přeposíláte skenovaná data	ProdejníOdd	(až 64 znaků)
C-6	Název souboru se skenovanými daty	Název souboru se skenovanými daty	Skenovaná data	(až 64 znaků)

! Poznámka

- Před zahájením nastavování si zajistěte souhlas administrátora sítě pro vytvoření a nasdílení složky vytvořené na počítači podle dále uvedeného postupu.

Další informace

- V tomto postupu se používá COFS protokol.

■ Krok 2-1 - Kontrola názvu počítače

Název počítače zkontrolujte podle postupu dále a vyplňte pole C-1 formuláře informací o nastavení.

❑ Windows 8, Windows Server 2012, Windows 7, Windows Server 2008 R2, Windows Server 2008 a Windows Vista

1 Klikněte na tlačítko [**Stary**] vyberte možnost [**Ovládací panely**].

2 Vyberte možnost [**Systém a zabezpečení**].
V operačních systémech Windows Server 2008 a Windows Vista vyberte [**Systém a údržba**].

3 V položce [**Systém**] vyberte možnost [**Zobrazit název tohoto počítače**].

4 Zadejte název uvedený v položce [**Jméno počítače** (Computer Name)] do pole C-1 formuláře informací o nastavení.

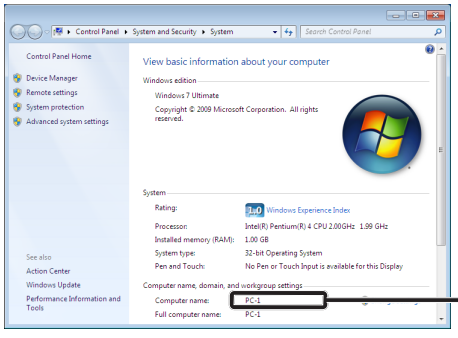

5 Okno zavřete.

❑ Windows Server 2003 a Windows XP

1 Klikněte na [**start**] > [**Ovládací panely**] > [**Výkon a údržba**] > [**Systém**].
V operačním systému Windows Server 2003 klikněte na [**Stary**] > [**Panel operátoru**] > [**Systém**].

2 Vyberte kartu [**Jméno počítače**] a klikněte na [**Změnit**].

3 Zadejte název uvedený v položce [**Jméno počítače**] do pole C-1 formuláře informací o nastavení.

4 Kliknutím na tlačítko [**Zrušit**] zavřete okno.

❑ Systém Mac OS X

1 V nabídce Apple vyberte možnost [**Předvolbz systému**].

2 Klikněte na [**Sdílení**].

3 Zadejte název uvedený v položce [**Jméno počítače** (Computer Name)] do pole C-1 formuláře informací o nastavení.



Další informace

- Je-li název počítače delší než 16 znaků, v systému Max OS X 10.4.11 zaznamenejte prvních 15 znaků do pole C-1. U systému Mac OS X 10.5-10.7 vyberte používanou síťovou službu - zvolte [**Předvolbz systému**] > [**Síť**] a klikněte [**Upřesnit**]. Klikněte na kartu [**WINS**] a zaznamenejte název [**Název pro NetBIOS**] do pole C-1.

4 Zavřete [**Sdílení**].

■ Krok 2-2 - Určení názvů položek požadovaných pro sken do sdíleného adresáře

Určete názvy následujících položek a vyplňte pole C-2 až C-6 ve formuláři informací o nastavení.

- Jméno uživatele pro záznam na počítači uživatele (C-2)

  ! Poznámka

  - Probíhá-li správa uživatelského jména v doméně, zadejte do pole C-2 hodnotu „Username@Domainname". Název domény lze zobrazit kliknutím na [**Změnit**] na kartě [**Jméno počítače**] v dialogovém okně [**Vlastnosti systému**].

- Heslo pro přihlášení k cílovému počítači (C-3)
- Název profilu pro uložení nastavení do přístroje (C-4)
- Název sdílené složky na cílovém počítači (C-5)
- Název souboru se skenovanými daty (C-6)

  Pro název souboru je možné použít „#n" nebo „#d".

  - Při zadávání „#n": 5místné sériové číslo mezi 00000 a 99999
  - Při zadávání „#d": Datum a čas vytvoření souboru. 12místná hodnota rrmmddhhmmss.

rr:	Rok vytvoření (poslední 2 místa křesťanského letopočtu)
mm:	Měsíc vytvoření (01 až 12)
dd:	Datum vytvoření (01 až 31)
hh:	Hodina vytvoření (00 až 23)
mm:	Minuta vytvoření (00 až 59)
ss:	Sekunda vytvoření (00 až 59)

    * Datum a čas vytvoření souboru jsou hodnoty z časovače přístroje.

  Příklad zadání jména souboru (formát souboru je PDF)

  - Při zadávání „Data#n": Uložena s názvy souborů, například „Data00000.pdf" a „Data00001.pdf" atd.
  - Při zadávání „Data#d": Uložena s názvy souborů, například „File090715185045.pdf" atd.
  - Při zadávání položky „Scan": Nejdříve se vytvoří „Scan.pdf" a poté se data uloží pod názvem „Scan#d.pdf".
    Informace o symbolu „#d" viz výše.
  - Pokud není zadáno nic: Nejdříve se vytvoří „Image.pdf" a poté se data uloží pod názvem „Image#d.pdf".
    Informace o symbolu „#d" viz výše.

■ Krok 2-3 - Konfigurace počítače pro sken do sdíleného adresáře

Ve formuláři informací o nastavení vytvořte v počítači účet a sdílenou složku pro přístroj.

Další informace

- Jestliže je počítač v doméně, může se postup přidávání účtu poněkud lišit od dále popsaného postupu. Řiďte se návodem k Microsoft Windows.

❑ Windows 8, Windows Server 2012, Windows 7, Windows Server 2008 R2, Windows 2008 a Windows Vista

1 Klikněte na [**Stary**] > [**Ovládací panely**].

2 Vyberte možnost [**Přidat nebo odebrat uživatelské účty**].

3 Vyberte možnost [**Vytvořit nový účet**].

4 Informace v poli C-2 zadejte do textového pole.

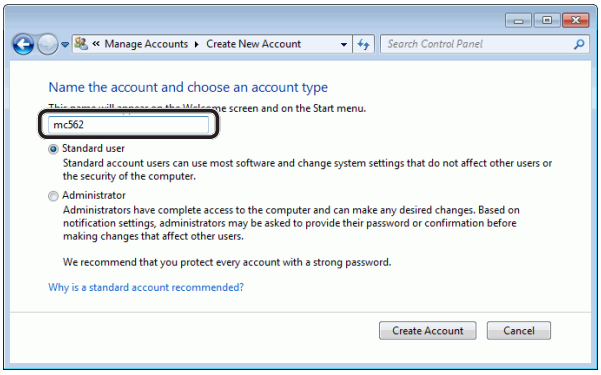

5 Zkontrolujte, že je vybrána nabídka [**Uživatel se standardními oprávněními**] a klikněte na [**Vytvořit účet**].

6 Klepněte na ikonu uživatelského účtu vytvořenou v kroku 5.

7 Vyberte možnost [**Vytvořit heslo**].

8 Zadejte informace v poli C-3 do [**Nové heslo** (New password)] a [**Potvrzení nového hesla** (Confirm new password)] a klikněte na [**Vytvořit heslo** (Create password)].

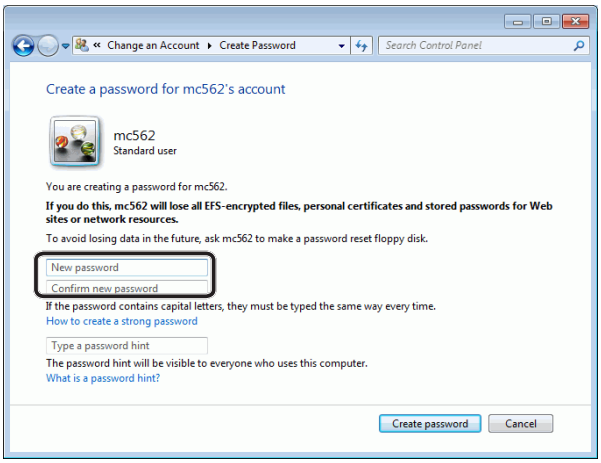

9 Zavřete ovládací panel.

10 Na počítači s názvem zadaným v poli C-5 vytvořte novou složku.

Další informace

- Složku se doporučuje vytvořit na lokálním disku (disk C nebo D) a nikoliv na pracovní ploše [**Dokument**] nebo síťovém disku.

11 Pravým tlačítkem klikněte na složku vytvořenou v kroku 10 a vyberte možnost [**Vlastnosti**].

12 Vyberte kartu [**Sdílení** (Sharing)] a klikněte na [**Sdílet** (Share)].

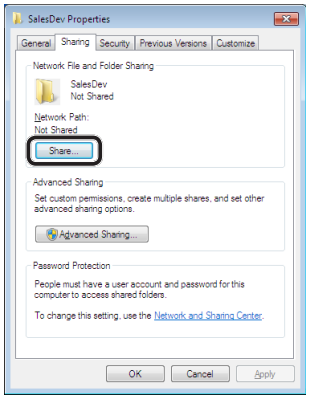

13 V rozevíracím poli zvolte uživatelský účet vytvořený v kroku 5 a poté klikněte na [**Přidat** (Add)].

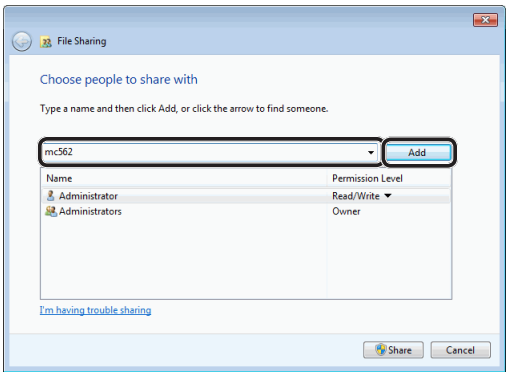

14 Ověřte, že se zobrazil uživatel přidaný v kroku 13, a poté klikněte na [**Sdílet** (Share)].

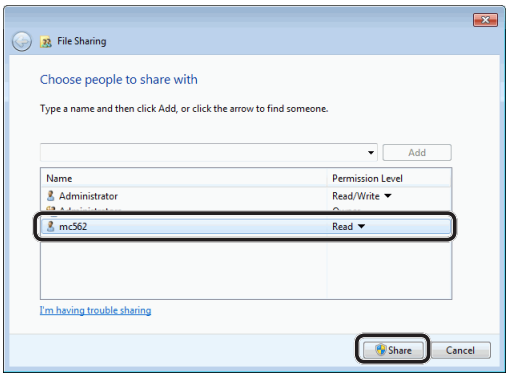

Po otevření dialogového okna [**Zjišťování sítě a sdílení souborů**] klikněte na tlačítko [**Ne, chci síť, ke které jsem připojený, změnit na privátní síť**].

15 Klikněte na [**Hotovo**].

16 Klikněte na možnost [**Rozšířené možnosti sdílení**] na kartě [**Sdílení**].

17 Klikněte na [**Oprávnění** (Permissions)].

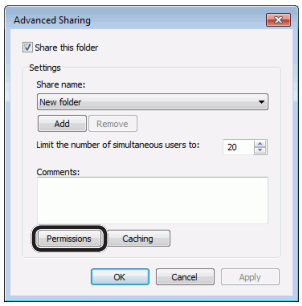

U systému Windows Vista/Windows Server 2008 pokračujte krokem 20.

18 Klikněte na [**Přidat** (Add)].

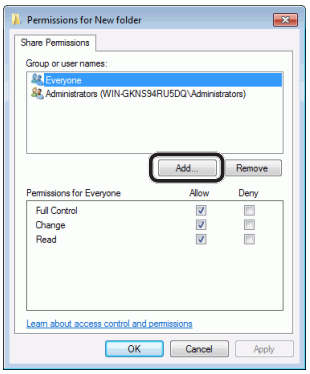

19 Zadejte hodnotu v poli C-2 do vstupního pole a klikněte na [**OK** (OK)].

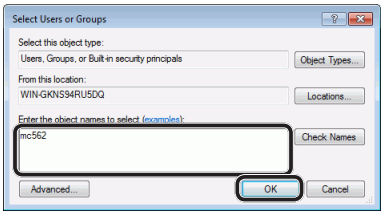

20 Vyberte uživatele přidaného v kroku 13, zaškrtněte políčko [**Povolit** (Allow)] pro [**Úplné řízení** (Full Control)] a poté klikněte na tlačítko [**OK** (OK)].

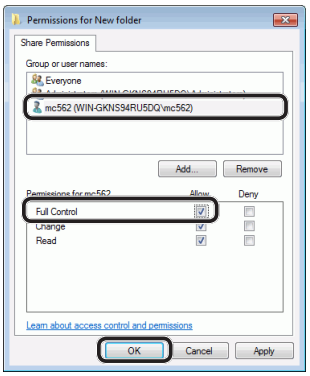

21 Klikněte na tlačítko [**OK** (OK)].

22 Klikněte na tlačítko [**Zavřít** (Close)].

Přejděte na „Krok 2-4 - Vytvoření profilu pro sken do sdíleného adresáře“ str. 77.

❑ Windows XP

1 Klikněte na [**start**] > [**Ovládací panely**].

2 Dvakrát klikněte na [**Uživatelské účty**].

3 Vyberte možnost [**Vytvořit nový účet**].

4 Zadejte hodnotu v poli C-2 do textového pole a klikněte na [**Další** (Next)].

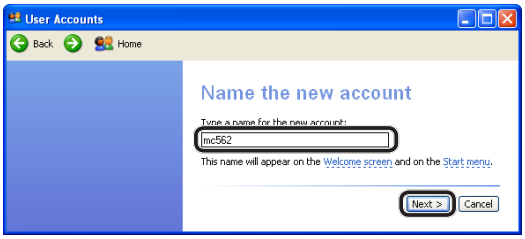

5 Zvolte [**S omezeným přístupem** (Limited)] a klikněte na možnost [**Vytvořit účet** (Create Account)].

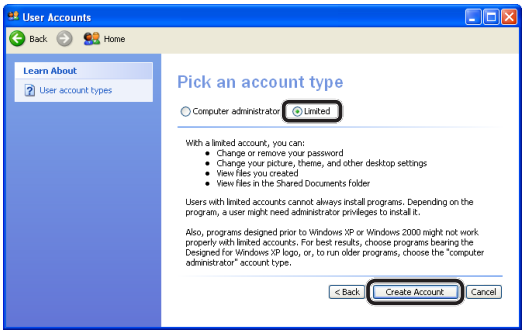

6 Klepněte na ikonu uživatelského účtu vytvořenou v kroku 5.

7 Vyberte možnost [**Vytvořit heslo**].

8 Zadejte hodnotu v poli C-3 do [**Zadejte nové heslo** (Type a new password)] a [**Zadejte nové heslo znovu pro potvrzení** (Type the new password again to confirm)] a klikněte na [**Vytvořit heslo** (Create Password)].

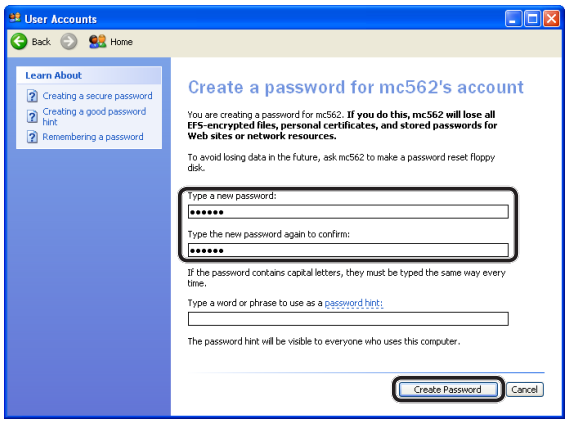

9 Zavřete ovládací panel.

10 Na počítači s názvem zadaným v poli C-5 vytvořte novou složku.

Další informace

- Složku se doporučuje vytvořit na lokálním disku (disk C nebo D) a nikoliv na pracovní ploše [**Dokumenty**] nebo síťovém disku.

11 Pravým tlačítkem klikněte na složku vytvořenou v kroku 10 a vyberte možnost [**Sdílení a zaezpečení**].

12 Klikněte na [**Pokud jste si vědomi bezpečnostních rizik, ale přesto chcete sdílet soubory bez spuštění průvodce, klepněte sem.** (If you understand the security risks but want to share files without running the wizard, click here.)].

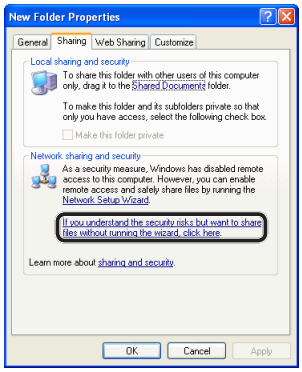

Pokud se otevře níže uvedená obrazovka, vyberte [**Sdílet tuto složku** (Share this folder)] a klikněte na [**Oprávnění** (Permissions)]. Přejděte ke kroku 15.

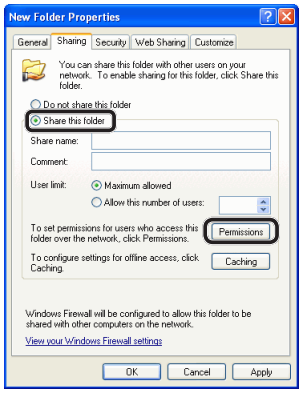

13 Ve Firewallu systému Windows vyberte [**Povolit pouze sdílení souborů** (Just enable file sharing)] a poté klikněte na tlačítko [**OK** (OK)].



14 Zaškrtněte políčko [**Složka sdílená v síti** (Share this folder on the network)] a [**Povolit uživatelům v síti měnit mé soubory** (Allow network users to change my files)] a klikněte na tlačítko [**OK** (OK)].

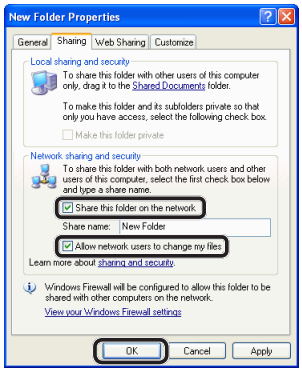

Přejděte na „Krok 2-4 - Vytvoření profilu pro sken do sdíleného adresáře“ str. 77.

15 Klikněte na [**Přidat** (Add)].

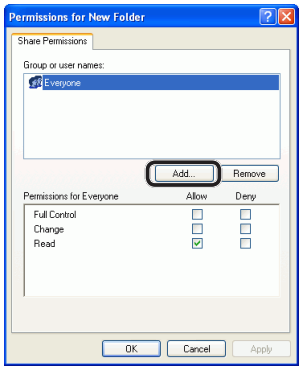

16 Zadejte hodnotu v poli C-2 do vstupního pole a klikněte na tlačítko [**OK** (OK)].

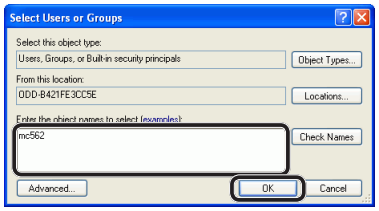

17 Zaškrtněte políčko [**Povolit** (Allow)] u [**Úplné řízení** (Full Control)] a klikněte na tlačítko [**OK** (OK)].

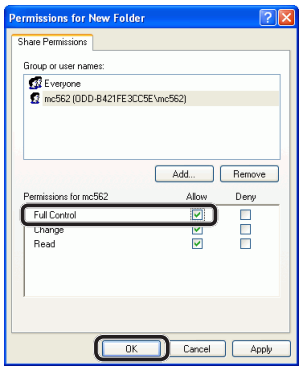

Přejděte na „Krok 2-4 - Vytvoření profilu pro sken do sdíleného adresáře“ str. 77.

❑ Windows Server 2003

Další informace

- Položky zde se mohou lišit v závislosti na aplikaci, kterou používáte.

1 Klikněte na [**Stary**] > [**Nástroje pro správu**] > [**Správa počítače**].

2 V pravém okně dvakrát klikněte na [**Systémové nástroje** (System Tools)] > [**Místní uživatelé a skupiny** (Local Users and Groups)], klikněte pravým tlačítkem na [**Uživatelé**] a vyberte možnost [**Nový uživatel**].

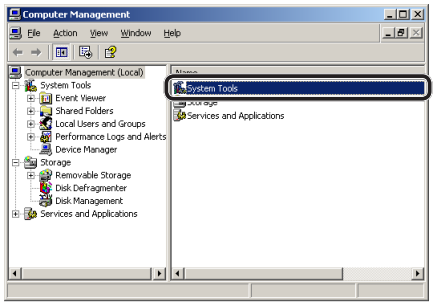

3 Zadejte hodnotu v poli C-2 do [**Uživ. jméno** (User name)] a hodnotu v poli C-3 do [**Heslo** (Password)] a [**Potvrdit heslo** (Confirm password)].

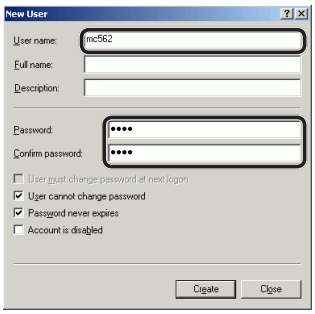

4 Zaškrtněte políčko [**Uživatel nemůže změnit heslo** (User can not change password)] a [**Heslo je platné stále** (Password never expires)] a klikněte na tlačítko [**Vytvoření** (Create)].

Další informace

- Je-li zaškrtnuto políčko [**Při dalším přihlášení musí uživatel změnit heslo** (User must change password at next logon)], zaškrtnutí zrušte, aby bylo možné zaškrtnout políčka [**Uživatel nemůže změnit heslo** (User can not change password)] a [**Heslo je platné stále** (Password never expires)].

5 Klikněte na [**Zavřít**].

6 Dvakrát klikněte na [**Uživatelé**] a zkontrolujte, že se zobrazuje uživatel vytvořený v kroku 4.

7 Okno zavřete.

8 Na počítači s názvem zadaným v poli C-5 vytvořte novou složku.

Další informace

- Složku se doporučuje vytvořit na lokálním disku (disk C nebo D) a nikoliv na pracovní ploše [**Dokumenty**] nebo síťovém disku.

9 Pravým tlačítkem klikněte na složku vytvořenou v kroku 8 a vyberte možnost [**Sdílení**].

10 Vyberte možnost [**Sdílet tuto složku** (Share this folder)] a poté klikněte na tlačítko [**Oprávnění** (Permissions)].

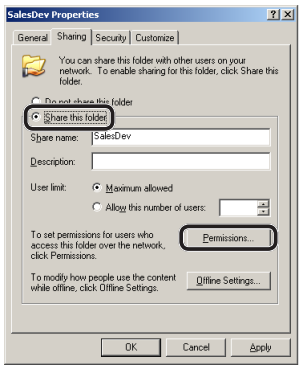

11 Klikněte na [**Přidat** (Add)].

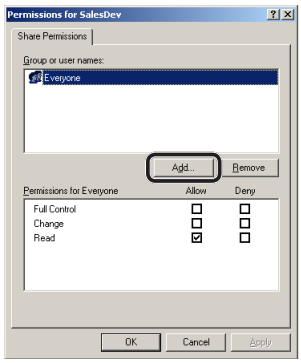

12 Zadejte hodnotu v poli C-2 do vstupního pole a klikněte na tlačítko [**OK** (OK)].

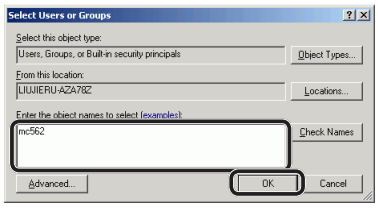

13 Zaškrtněte políčko [**Povolit** (Allow)] u [**Úplné řízení** (Full Control)] a klikněte na tlačítko [**OK** (OK)].

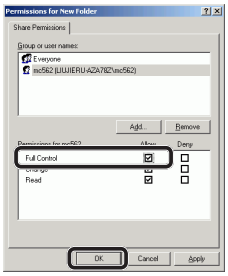

14 Ujistěte se, že ikona sdílené složky vytvořené v kroku 8 se změní na ikonu s ručičkou, potom okno zavřete.

Přejděte na „Krok 2-4 - Vytvoření profilu pro sken do sdíleného adresáře“ str. 77.

❑ Mac OS X 10.5 až 10.7

1 V nabídce Apple vyberte možnost [**Předvolbz systému**].

2 Klikněte na [**Uživatelé & Skupiny**] (operační systém Mac OS X 10.5 a 10.6: [**Účty**]).

3 Klikněte na [**Pro provedení změn klikněte na zámek.**] v levém dolním rohu obrazovky a zadejte heslo správce. Poté klikněte na [**Odemknout**] (operační systém Mac OS X 10.5 a 10.6: [**OK** (OK)]).

4 Klikněte na [**+**].

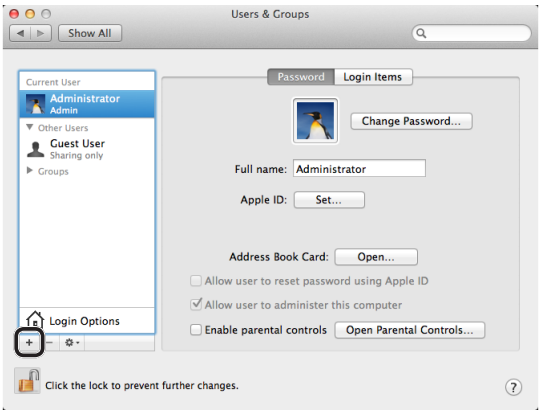

5 V položce [**Nový účet** (New Account)] vyberte [**Standardní** (Standard)].

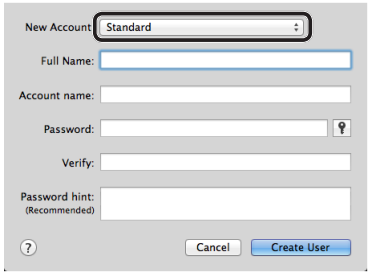

6 Do pole [**Jméno a příjmení**] zadejte hodnotu z C-2.

U systému Mac OS X 10.5 zadejte hodnotu v poli C-2 do [**Název**].

7 Do polí [**Heslo** (Password)] a [**Ověření**] zadejte hodnotu z C-3.

8 Klikněte na [**Vytvořit uživatele**] (operační systém Mac OS X 10.5 a 10.6: [**ytvořit účet**]).

Další informace

- Po zobrazení dialogového okna automatického přihlášení automatické přihlášení zakažte.

9 Zkontrolujte, zda se účet přidal do seznamu [**Jiní uživatelé**] (systém Mac OS X 10.5 a 10.6: [**Jiné účty**]) pod názvem, který je uveden v poli C-2, a zavřete [**Uživatelé & Skupiny** (Users & Groups)] (systém Mac OS X 10.5 a 10.6: [**Účty**]).



10 Na počítači s názvem zadaným v C-5 vytvořte novou složku.

11 V nabídce Apple vyberte možnost [**Předvolbz systému**].

12 Klikněte na [**Sdílení**].

13 Zaškrtněte políčko u [**Sdílení souboru** (File Sharing)].

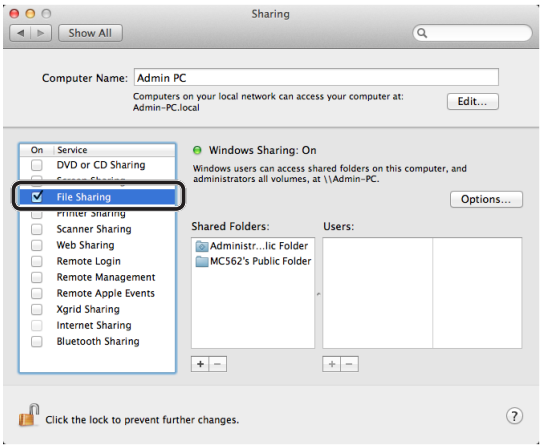

14 Klikněte na [**+**] u položky [**Sdílená složka** (Shared Folders)].

15 Vyberte složku vytvořenou v kroku 10 a klikněte na [**Přidat**].

16 Vyberte složku přidanou v kroku 15 a klikněte na [**+**] u položky [**Uživatelé** (Users)].

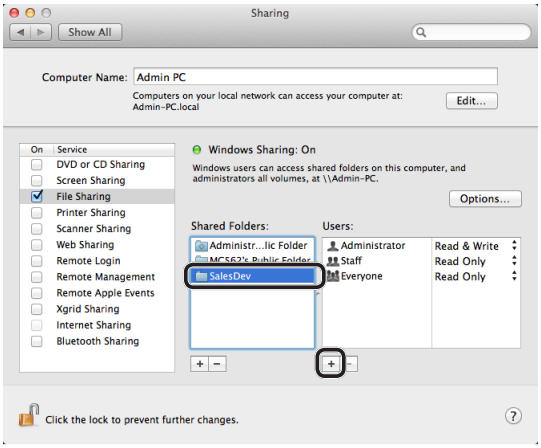

17 Vyberte účet vytvořený v kroku 8 a klikněte na [**Vybrat** (Select)].

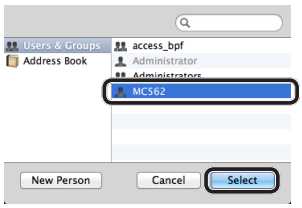

18 Klikněte na tlačítko s trojúhelníkem napravo od uživatele přidaného v kroku 17 a vyberte možnost [**Čtení & Zápis** (Read & Write)].

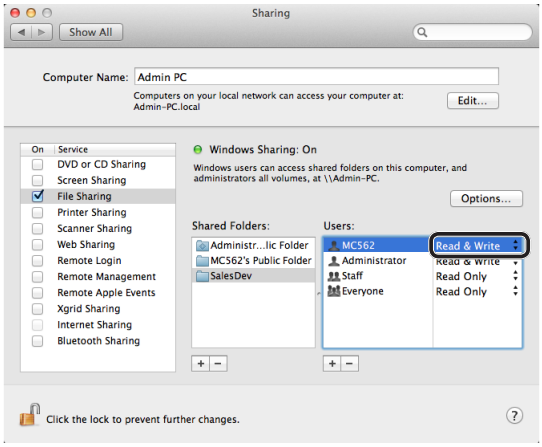

19 Klikněte na [**Možnosti** (Options)].

20 Zaškrtněte políčko u [**Sdílet soubory a složky s použitím SMB (Windows)** (Share files and folders using SMB (Windows))].

U systému Mac OS X 10.5 zaškrtněte políčko u položky [**Sdílet soubory a složky s použitím SMB** (Share files and folders using SMB)].



21 Zaškrtněte políčko u účtu, který byl přidán v kroku 16.

22 Zadejte hodnotu v poli C-3 do [**Heslo** (Password)] a klikněte na [**OK** (OK)].



23 Klikněte na [**Hotovo**].

24 Zavřete [**Sdílení**].

Přejděte na „Krok 2-4 - Vytvoření profilu pro sken do sdíleného adresáře“ str. 77.

❑ Mac OS X 10.3.9 až 10.4.11

Další informace

- V následujícím postupu se jako příklad používá operační systém Mac OS X 10.4.11. V závislosti na operačním systému se může postup lišit.

1 V nabídce Apple vyberte možnost [**Předvolbz systému**].

2 Klikněte na [**Účty**].

3 Klikněte na [**Pro provedení změn klikněte na zámek.**] v levém dolním rohu obrazovky a zadejte heslo správce. Poté klikněte na [**OK**].

4 Klikněte na [**+**].

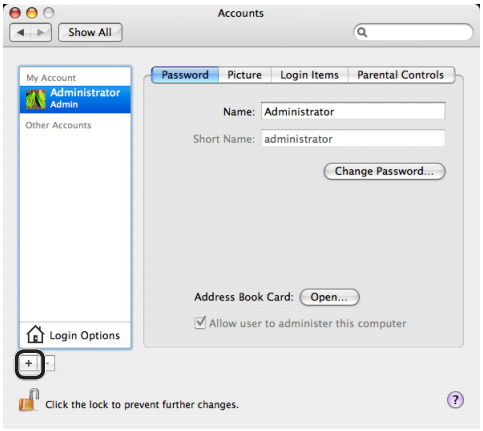

5 Do pole [**Název** (Name)] zadejte hodnotu z C-2.

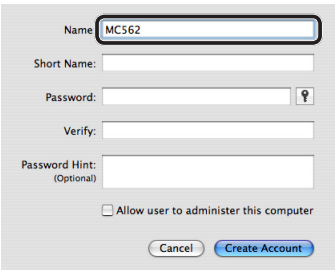

6 Do polí [**Heslo** (Password)] a [**Ověření** (Verify)] zadejte hodnotu z C-3.

7 Klikněte na [**ytvořit účet**].

Další informace

- Po zobrazení dialogového okna automatického přihlášení automatické přihlášení zakažte.

8 Zkontrolujte, zda se do seznamu [**Jiné účty**] přidal účet s názvem uvedeným v poli C-2 a zavřete [**Účty** (Accounts)].

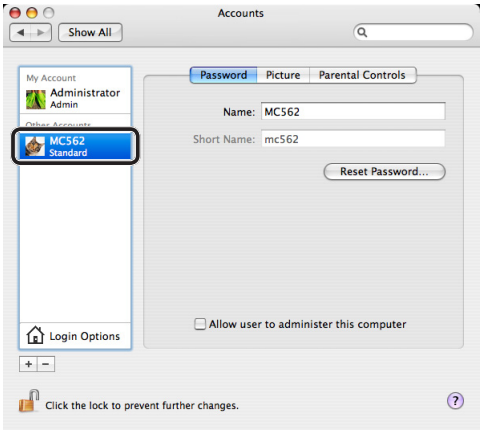

9 Na počítači s názvem zadaným v poli C-5 vytvořte novou složku.

10 V nabídce Apple vyberte možnost [**Předvolbz systému**].

11 Klikněte na [**Sdílení**].

12 Zaškrtněte políčko u [**Sdílení Windows** (Windows Sharing)].

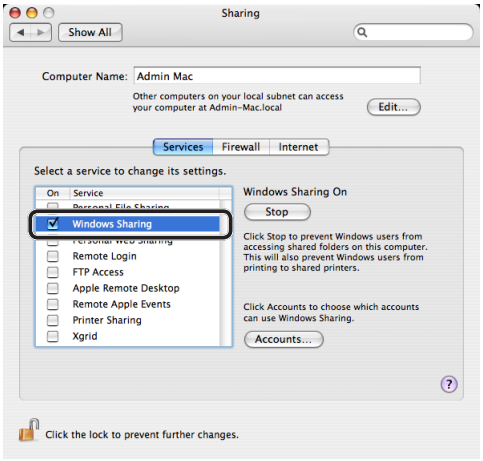

13 Klikněte na [**Účty...** (Accounts...)].

14 Označte zaškrtávací políčko účtu přidaného v kroku 7.

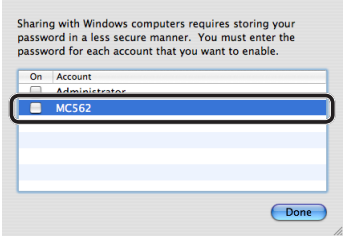

15 Zadejte hodnotu v poli C-3 do [**Heslo** (Password)] a klikněte na [**OK** (OK)].



16 Klikněte na [**Hotovo**].

17 Zavřete [**Sdílení**].

Přejděte na „Krok 2-4 - Vytvoření profilu pro sken do sdíleného adresáře“ str. 77.

■ Krok 2-4 - Vytvoření profilu pro sken do sdíleného adresáře

Údaje uložené ve formuláři informací o nastavení v přístroji je možné uložit jako profil. Chcete-li používat funkci sken do sdíleného adresáře, je nutné určit profil pro odesílání dat.

1 Stiskněte klávesu <**SETTING** (NASTAVENÍ)> na ovládacím panelu.



2 Stiskem klávesy ▼ vyberte nabídku [**Profil** (Profile)] a poté stiskněte klávesu OK.



3 Stiskem tlačítka ▼ vyberte číslo profilu, který chcete zaregistrovat, a poté stiskněte OK.

4 Zkontrolujte, že je vybrána nabídka [**Registrovat**] a stiskněte klávesu OK.

5 Zkontrolujte, že je vybrána nabídka [**Jméno profilu**] a stiskněte klávesu ▶.

6 Zadejte informace v poli C-4.

a Stiskem klávesy ◀, ▶, ▼, ▲ vyberte požadovaný znak a stiskněte klávesu OK.



- Vybrané znaky se zadávají do textového pole.
- Pokud zadáte nesprávnou hodnotu, stiskněte klávesu <**CLEAR** (VYMAZAT)> a zadejte správnou hodnotu.



b Opakujte tento krok, dokud nejsou vloženy všechny požadované znaky.

c Stiskem klávesy ▶ a ▼ vyberte [**Enter**] a stiskněte klávesu OK.

7 Stiskem klávesy ▼ vyberte nabídku [**Cílové URL**] a poté stiskněte klávesu ▶.

8 Zadejte hodnotu C-1 a C-5 jako „\\C- 1\C-5“.

Příklad: \\PC1\SalesDev

! Poznámka

- Pokud v síti není k dispozici server DNS, nelze počítač určit pomocí jeho názvu (C-1). V takovém případě lze nastavení konfigurovat prostřednictvím adresy IP počítače.

Příklad: \\192.168.0.3\SalesDev

Další informace

- Chcete-li zadat znak „\“ a používáte klávesnici QWERTY, stiskněte klávesu <CTRL> a poté klávesu <\>.

9 Vyberte [**Enter**] a stiskněte OK.

10 Stiskem klávesy ▼ vyberte nabídku [**Uživatelské jméno**] a poté stiskněte klávesu ▶.

11 Zadejte informace v poli C-2.

! Poznámka

- Byla-li provedena správa domény, zadejte „C-2@nazevdomeny".
- Pokud se při správě domény nemůžete připojit i přes zadání „C-2@nazevdomeny", vymažte „@jmenodomeny".
  Znovu se přesuňte na webovou stránku přístroje a do pole [**Název pracovní skupiny**] nabídky [**Nastavení správce**] > [**Síť**] > [**NBT/NetBEUI**] zadejte název domény NetBIOS.
  *Název domény předem konzultujte se správcem sítě.

12 Vyberte [**Enter**] a stiskněte (OK).

13 Stiskem klávesy ▼ vyberte nabídku [**Heslo**] a poté stiskněte klávesu ▶.

14 Zadejte hodnotu C-3.

15 Vyberte [**Enter**] a stiskněte (OK).

16 Stiskem klávesy ▼ vyberte nabídku [**Jméno souboru**] a poté stiskněte klávesu ▶.

17 Zadejte informace v poli C-6.

18 Vyberte [**Enter**] a stiskněte (OK).

19 Podle potřeby nakonfigurujte další položky.

20 Stiskem (OK) nastavení uložíte.

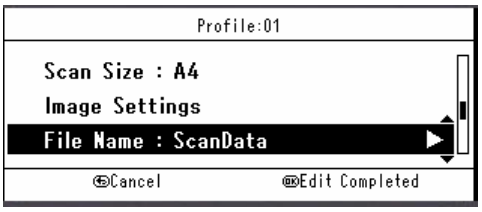

Nastavení sken do sdíleného adresáře je dokončeno.

Postup pro sken do sdíleného adresáře

Tato část vysvětluje jak zahájit sken do sdíleného adresáře.

Před použitím funkce sken do sdíleného adresáře je nutné provést výchozí nastavení.

Další informace

- Následující postup využívá výchozího továrního nastavení.

1 Stiskněte klávesu <**SCAN** (SKENOVAT)> na ovládacím panelu.



2 Vložte dokument do automatického podavače dokumentů (ADF) nebo jej uložte na snímací sklo, jak je uvedeno níže:

- ADF

Dokumenty vkládejte lícem nahoru tak, aby se jejich horní okraj nacházel vepředu.

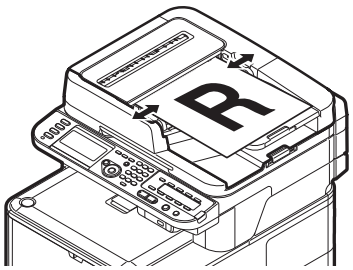

Přizpůsobte vodítka dokumentů šířce vašich dokumentů.

- Kopírovací sklo

Umístěte dokument lícem dolů a zarovnejte jeho horní okraj s levým horním rohem skla.

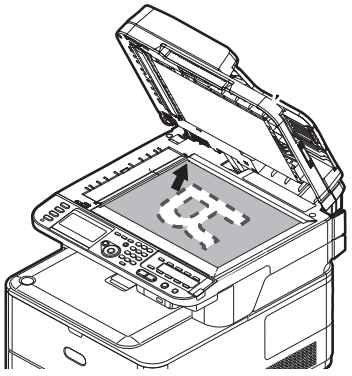

Zavřete opatrně poklop kopírovacího skla.

Poznámka

- Pokud skenujete pomocí snímacího skla, nevyvíjejte na něj příliš velký tlak.

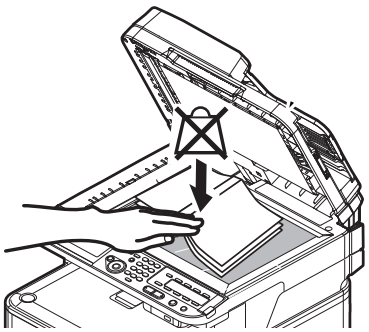

Další informace

- Při skenování dokumentů přístroj přednostně používá automatický podavač dokumentů (ADF). Chcete-li použít snímací sklo, nevkládejte dokumenty do automatického podavače dokumentů (ADF).

Poznámka

- Při zobrazení **Chyby vozíku tiskárny** <**02**> (Carriage Error <02>) stiskněte **Vypněte a zapněte zařízení** (Power OFF/ON).

3 Stiskem klávesy ▼ vyberte nabídku [**Sdílený adresář** (Shared Folder)] a poté stiskněte klávesu OK.

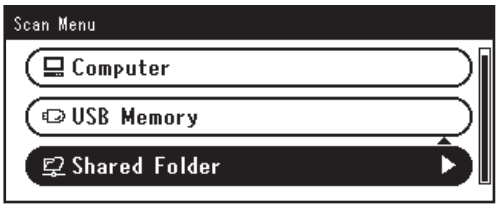

4 Zkontrolujte, že je vybrána nabídka [**Zvolte profil**] a stiskněte klávesu OK.

5 Stiskem klávesy ▼ vyberte profil a poté stiskněte klávesu OK.

6 Stiskněte MONO nebo COLOR .

Odkaz

- Postup vkládání dokumentu orientovaného na šířku naleznete v Uživatelská příručka > „Provoz" > „Vkládání dokumentů".

Skenování do počítače

Tato část vysvětluje výchozí nastavení a základní postup funkce sken do počítače.

Tato funkce umožňuje skenovat dokumenty do počítače prostřednictvím sítě nebo USB a podle potřeby zpracovávat nasnímané obrazy. Úlohu skenování je možné zahájit pomocí ovládacího panelu.

- **Systém Windows**

Stisknete-li  nebo , spustí se utilita ActKey a automaticky se zahájí úloha skenování pomocí ovladače skeneru. Naskenované dokumenty lze odeslat do konkrétní aplikace, uložit do zadané složky nebo poslat faxem.

Pokud používáte připojení WSD Scan, můžete určit aplikaci, která se má spustit, umístění k odesílání a ukládání naskenovaných dokumentů.

- **Systém Mac OS X**

Stisknete-li  nebo , spustí se program Image Capture a automaticky se zahájí úloha skenování pomocí ovladače ICA. Můžete vybrat adresář a uložit do něj skenované dokumenty.

Přístroj lze připojit k rozhraní USB nebo k síti, ale zároveň může být rozpoznán pouze jeden počítač.

Před použitím této funkce je nutné provést výchozí nastavení.

Výchozí nastavení funkce sken do počítače

Tato část vysvětluje, jak provést výchozí nastavení funkce skenování do počítače.

Použijte postup určený pro operační systém, který používáte.

- „Systém Windows“ str. 80
- „Systém Mac OS X“ str. 93

Systém Windows

■ Přehled

❑ Způsoby připojení

Můžete vybrat jeden z následujících způsobů připojení:

- „Síťové připojení“ str. 81
- „Připojení USB“ str. 86
- „Připojení WSD Scan“ str. 88

❑ Požadavky výrobku

Přístroj podporuje následující verze operačního systému Windows.

Síťové připojení/připojení USB:

- Windows 8/Windows 8 (64bitová verze)
- Windows Server 2012
- Windows 7/Windows 7 (64bitová verze)
- Windows Vista/Windows Vista (64bitová verze)
- Windows Server 2008 R2
- Windows Server 2008/Windows Server 2008 (verze x64)
- Windows XP/Windows XP (verze x64)
- Windows Server 2003/Windows Server 2003 (verze x64)

Připojení WSD Scan:

- Windows 8/Windows 8 (64bitová verze)
- Windows Server 2012
- Windows 7/Windows 7 (64bitová verze)
- Windows Vista/Windows Vista (64bitová verze)
- Windows Server 2008 R2
- Windows Server 2008/Windows Server 2008 (verze x64)

■ Síťové připojení

Chcete-li konfigurovat funkci sken do počítače prostřednictvím síťového připojení, proveďte 2 kroky uvedené níže:

- „Krok 1 - Konfigurace síťových nastavení přístroje“ str. 81
- „Krok 2 - Instalace ovladače a softwaru“ str. 85

Poznámka

- Před tímto postupem však musíte nejdříve provést nastavení sítě v počítači.

Další informace

- Pokud je již v přístroji nastavena adresa IP, můžete krok 1 přeskočit.
- Pokud je již v počítači nainstalován ovladač skeneru a utilita ActKey, můžete krok 2 přeskočit.

❑ Krok 1 - Konfigurace síťových nastavení přístroje

Připojte přístroj k síti prostřednictvím kabelu Ethernet nebo bezdrátového připojení k síti LAN (pouze MC342dw, MC362w, MC562w, MC562dw, ES5462dw MFP, MPS2731mc). Pomocí ovládacího panelu nastavte adresu IP přístroje a další síťové informace. Adresu IP je možné zadat ručně nebo automaticky.

Pokud na síti není server DHCP nebo BOOTP, musíte IP adresu v počítači nebo v tiskárně manuálně nakonfigurovat.

V případě, že správce sítě nebo poskytovatel internetového přípojení poskytne jedinečnou adresu IP pro počítač a tiskárnu, budete muset adresy IP zadat manuálně.

Poznámka

- Při manuálním nastavování adresy IP se obraťte na správce sítě nebo poskytovatele internetového připojení, který vám sdělí, jakou adresu IP je třeba použít. Bude-li nastavena nesprávná adresa IP, může dojít k výpadku sítě nebo přerušení připojení k Internetu.
- Chcete-li konfigurovat funkci sken do počítače prostřednictvím síťového připojení, proveďte následující pokyny:
  - Přizpůsobte IP verzi přístroje té na vašem počítači.
  - Nastavte [**TCP/IP**] v přístroji na [**Povolit**]. (Ve výchozím nastavení je použito nastavení [**Povolit**].)
  - Nastavte [**Síťový TWAIN**] v přístroji na [**ON**]. (Ve výchozím nastavení je použito nastavení [**ON**]. Je-li nastavení neaktivní, povolte jej, jak je popsáno v Konfigurační příručce > „Konfigurace sken do počítače a vzdálený sken“ > „Konfigurace funkcí pro sken do počítače a vzdálený sken“ > „Aktivace síťových nastavení TWAIN“.)

Další informace

- Pokud konfigurujete malou síť, která obsahuje pouze přístroj a počítač, nastavte adresy IP, jak je uvedeno níže (podle RFC1918).

Pro počítač	
IP adresa:	192.168.0.1~254
Maska podsítě:	255.255.255.0
Výchozí brána:	nepoužíváno
DNS server:	nepoužíváno
Pro přístroj	
Nastavená adresa IP:	Manuálně
Adresa IPv4 adresa:	192.168.0.1~254 (vyberte jinou hodnotu, než má počítač)
Maska podsítě:	255.255.255.0
Adresa brány:	0.0.0.0
Velikost sítě:	Malá

- Chcete-li nastavit [**Velikost sítě**], stiskněte klávesu <**SETTING** (NASTAVENÍ)> a vyberte možnost [**Nastavení správce**] > [**Síťové menu**] > [**Nastavení sítě**] > [**Velikost sítě**].

Připojení pomocí kabelové sítě LAN:

1 Připravte ethernetový kabel a síťový vstup.

Kabel Ethernet (kategorie 5, kroucená dvojlinka, přímý) a rozbočovač si zakupte samostatně.

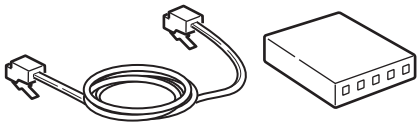

2 Podržte zhruba sekundu stisknutý hlavní vypínač, aby se přístroj vypnul.

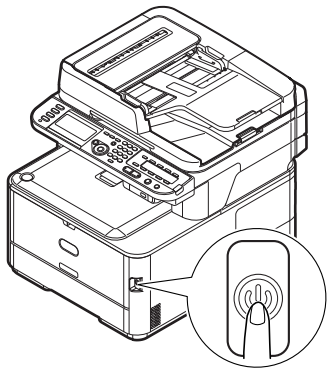

3 Vsuňte jeden konec ethernetového kabelu do konektoru síťového rozhraní v zadní části přístroje.

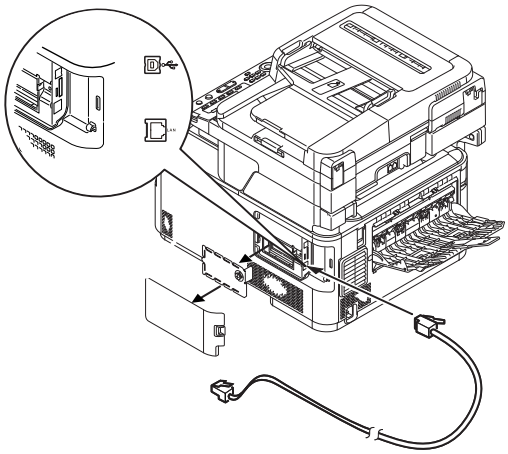

4 Vsuňte druhý konec ethernetového kabelu do síťového vstupu.

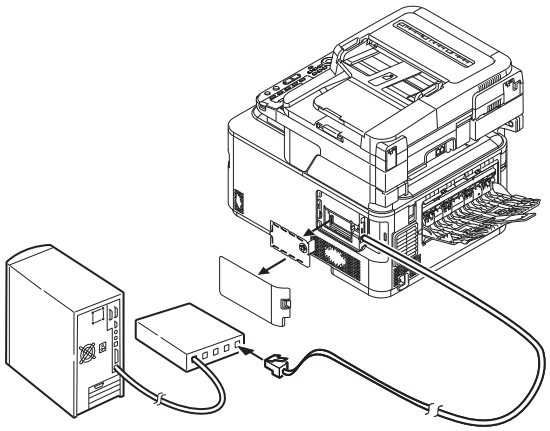

5 Zapněte napájení stisknutím a přidržením spínače napájení po dobu asi jedné sekundy.

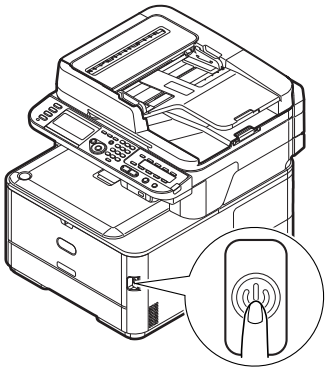

Připojení pomocí bezdrátové sítě LAN (pouze MC342dw, MC362w, MC562w, MC562dw, ES5462dw MFP, MPS2731mc):

K nastavení bezdrátové sítě LAN použijte funkci (tlačítko) WPS. FPodrobnosti o dalších způsobech nastavení bezdrátové sítě LAN najdete v Konfigurační příručka.

1 Stiskněte klávesu <**SETTING** (NASTAVENÍ)> na ovládacím panelu.

2 Stiskem tlačítka ▼ vyberte možnost [**Nastavení bezdrátové komunikace** (Wireless Setting)] a stiskněte tlačítko ▶.

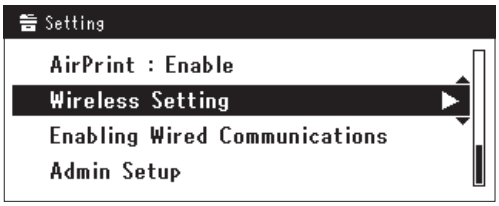

3 Přihlaste se zadáním hesla správce zařízení.

Pomocí kláves ▶, ◀, ▼, ▲ zvolte písmeno, pak stiskněte klávesu (OK).

Výchozí nastavení hesla správce je aaaaaa.

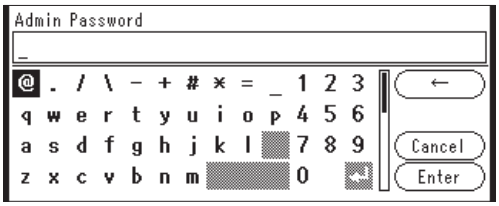

Asi 5 sekund se zobrazuje následující zpráva.

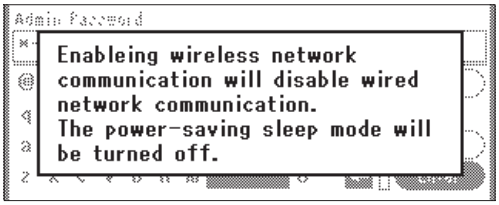

4 Zkontrolujte, zda je zvolena možnost [**Nastavit automaticky (WPS)** (Automatic setup (WPS))], pak stiskněte klávesu ▶.

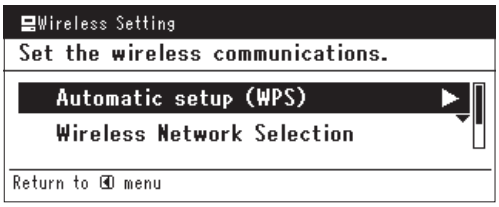

5 Stiskem tlačítka ▼ vyberte možnost [**WPS-PBC**] a stiskněte tlačítko (OK).

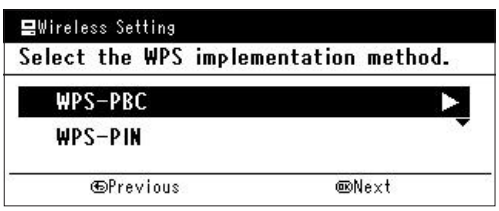

6 Stiskem tlačítka ◀ vyberte možnost [**Ano** (Yes)] a stiskněte tlačítko (OK).

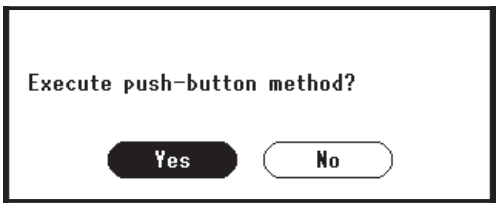

Další informace

- Tlačítko WPS pro bezdrátový přístupový bod stiskněte po kliknutí na tlačítko [**Ano** (Yes)] na potvrzovací obrazovce. Případně, pokud je jako první aktivováno tlačítko WPS pro bezdrátový přístupový bod, stiskněte nejdříve tlačítko WPS na tomto zařízení.
- Je-li vybrána možnost [**Ne** (No)], obrazovka se vrátí do stavu z bodu 5.

7 Je-li v kroku 6 vybrána možnost [**Ano** (Yes)], na obrazovce se zobrazí informace [**Provádění stisknutí tlačítka...** (Running pushbutton method...)].

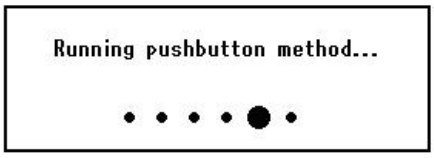

! Poznámka

- Během provádění WPS není možné používat operace na ovládacím panelu.
- Jakmile se zobrazí informace [**WPS připojení proběhlo úsp.** (WPS connection successful.)], je zařízení připojeno k bezdrátové síti LAN.



Další informace

- Pokud se zobrazí informace [**Připojení se nezdařilo. Prodleva** (Connection failed Timeout)], je možné, že se během časového limitu nepodařilo nalézt bezdrátový přístupový bod cílového umístění připojení. Do 2 minut od aktivace tlačítka WPS pro bezdrátový přístupový bod klikněte v kroku 6 opět na tlačítko [**Ano** (Yes)].

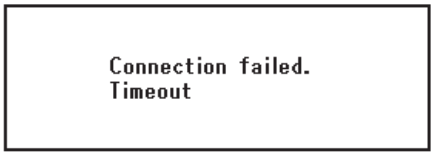

- Pokud se zobrazí zpráva [**Překrývání** (Overlap)], je tlačítko WPS prováděno na 2 nebo více bezdrátových přístupových bodech. Chvíli počkejte a potom to zkuste znovu.

Nastavení adresy IP:

1 Stiskněte klávesu <**SETTING** (NASTAVENÍ)> na ovládacím panelu.



2 Stiskem klávesy ▼ vyberte nabídku [**Jednoduché nastavení** (Easy Setup)] a stiskněte klávesu (OK).

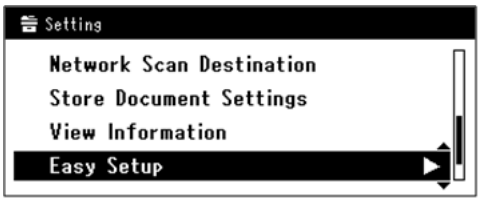

3 Zadejte heslo správce.
Výchozí heslo je „aaaaaa".

a Stiskem klávesy ◀, ▶, ▼, ▲ vyberte požadovaný znak a stiskněte klávesu (OK).



- Vybraný znak se vloží do textového pole jako „*".
- Pokud zadáte nesprávnou hodnotu, stiskněte klávesu <**CLEAR** (VYMAZAT)> a zadejte správnou hodnotu.



b Opakujte tento krok, dokud nejsou vloženy všechny požadované znaky.

c Stiskem klávesy ▶ a ▼ vyberte [**Enter**] a stiskněte klávesu (OK).

4 Stiskem klávesy ▼ vyberte [**Nastavení sítě** (Network Setting)] a poté stiskněte klávesu ▶.

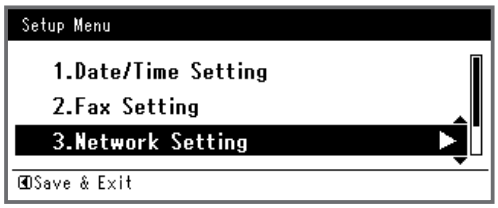

5 Je-li adresa IP nastavována manuálně, zkontrolujte, zda je vybrána možnost [**Manuální** (Manual)] a stiskněte klávesu (OK).



Je-li adresa IP nastavována automaticky, stiskem klávesy ▼ vyberte [**Automatická** (Auto)] a stiskněte klávesu (OK). Přejděte ke kroku 10.

6 Pomocí číselné klávesnice zadejte adresu IP a stiskněte (OK).



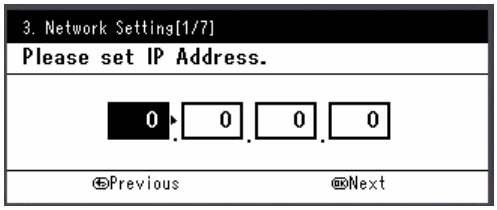

Stiskem klávesy ▶ se přesunete na další pole.

7 Pomocí číselné klávesnice zadejte masku podsítě a stiskněte (OK).
Stiskem klávesy ▶ se přesunete na další pole.

8 Pomocí číselné klávesnice zadejte výchozí bránu a stiskněte (OK).
Stiskem klávesy ▶ se přesunete na další pole.

9 Zadejte DNS server a WINS server, pokud je třeba.
Pokud není nezbytné připojovat server DNS nebo server WINS k síti, stiskněte tlačítko (OK), dokud se nezobrazí hlášení, že nastavení byla dokončena.

10 Pokud se otevře obrazovka nabídky nastavení, stiskem ◀ dokončete nastavení.

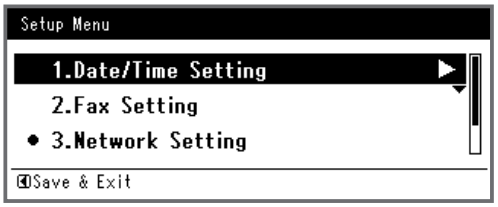

11 Po zobrazení hlášení s žádostí o potvrzení zkontrolujte, zda je vybrána možnost [**Ano**] a stiskněte klávesu (OK).

◆ Vytiskněte informace o síti a zkontrolujte, zda je správně nastavena adresa IP a ostatní parametry sítě.

1 Stiskněte klávesu <**SETTING** (NASTAVENÍ)> na ovládacím panelu.



2 Zkontrolujte, že je vybrána nabídka [**Zprávy**], a stiskněte klávesu (OK).

3 Stiskem klávesy ▼ vyberte nabídku [**Systém**] a stiskněte klávesu (OK).

4 Stiskem klávesy ▼ vyberte nabídku [**Síťové informace**] a stiskněte klávesu (OK).

5 Po zobrazení hlášení s žádostí o potvrzení zkontrolujte, zda je vybrána možnost [**Ano**] a stiskněte klávesu (OK).
Vytisknou se informace o síti.

❑ Krok 2 - Instalace ovladače a softwaru

Následující postup slouží k současné instalaci ovladače skeneru a utility ActKey.

1 Zkontrolujte, zda jsou přístroj a počítač zapnuty a připojeny, a vložte do počítače „disk DVD-ROM se softwarem".

2 Po zobrazení [**Přehrát automaticky**] klikněte na [**Spustit setup.exe**].
Pokud se otevře dialogové okno [**Řízení uživatelských účtů**], klikněte na tlačítko [**Ano**].

3 Vyberte jazyk.

4 Vyberte model zařízení a klikněte na tlačítko [**Další** (Next)].

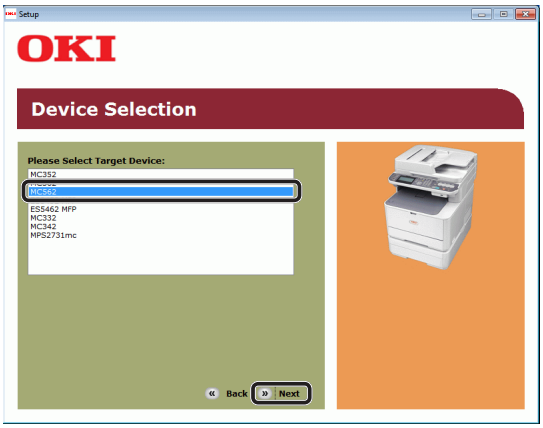

5 Přečtěte si licenční ujednání a klikněte na tlačítko [**Souhlasím**].

6 Přečtěte si „Environmental advice for Users (Environmental advice for Users)" a klikněte na tlačítko [**Další** (Next)].

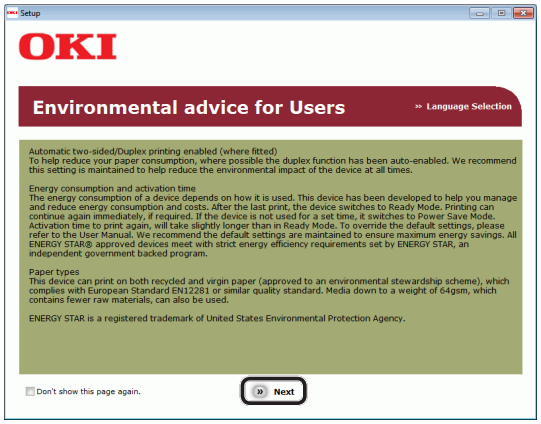

7 Zkontrolujte, zda jsou vybrány položky [**Ovladac skeneru** (Scanner driver)] a [**ActKey** (ActKey)] poté klikněte na tlačítko Instalovat balík.

Další informace

- Ve výchozím nastavení jsou vybrány [**Ovladac PCL** (PCL driver)], [**Ovladac skeneru** (Scanner driver)] a [**ActKey** (ActKey)] Zrušte zaškrtnutí u položky [**Ovladac PCL** (PCL driver)], pokud tento ovladač není nutný nebo je již v počítači nainstalován.



8 Pokud se otevře dialogové okno [**Zabezpečení systému Windows**], klikněte na tlačítko [**Pokračovat v instalaci ovladače**].

9 Klikněte na tlačítko [**Síť** (Network)].
Zahájí se vyhledávání zařízení.

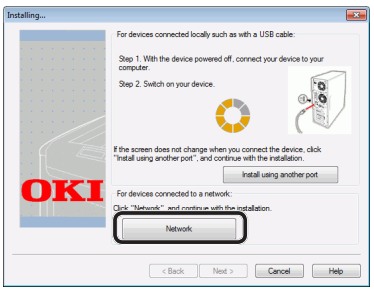

- Je-li zjištěn přístroj, provede se automaticky instalace softwaru. Přejděte ke kroku 11.
- Pokud přístroj zjištěn není, otevře se obrazovka [**Zkontrolujte nastavení instalace.**]. Přejděte ke kroku 10.

10 Kliknutím na tlačítko [**Restart vyhledávání** (Restart search)] obnovíte vyhledávání zařízení.

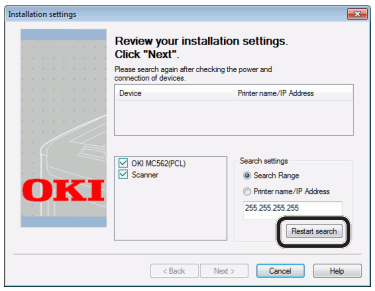

Jakmile se zobrazí zařízení, vyberte jej a klikněte na tlačítko [**Další** (Next)].

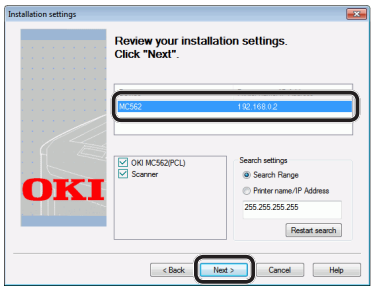

Další informace

- Pokud se zařízení nezobrazí ani po kliknutí na tlačítko [**Restart vyhledávání** (Restart search)], vyberte možnost [**Jméno tiskárny/Adresa IP**], zadejte adresu IP přiřazenou přístroji a klikněte na tlačítko [**Další** (Next)].

11 Pokud se otevře dialogové okno [**Zabezpečení systému Windows**], klikněte na tlačítko [**Pokračovat v instalaci ovladače**].

12 Klikněte na tlačítko [**Konec** (Exit)].



13 Vyjměte z počítače „disk DVD-ROM se softwarem".

Instalace je dokončena.

Odkaz

- Při instalaci ActKey je současně nainstalována i konfigurace sítě. Utilita konfigurace sítě automaticky zjišťuje adresu IP přístroje a informace o nastavení sítě (adresa IP, název počítače, číslo portu) v počítači. Dojde-li ke změně adresy IP nebo jiných nastavení přístroje či počítače, je nutné provést úpravu nastavení. Podrobné informace viz Konfigurační příručce > „Konfigurace sken do počítače a vzdálený sken" > „Použití ovladačů a softwaru" > „Používání softwaru ActKey" > „Použití konfigurace sítě".

■ Připojení USB

Chcete-li konfigurovat funkci sken do počítače pomocí připojení USB, nainstalujte do počítače ovladač skeneru a utilitu ActKey.

Další informace

- Pokud je již v počítači nainstalován ovladač skeneru a utilita ActKey, můžete tento postup přeskočit.

1 Připravte si kabel USB.

Kabel USB není součástí dodávky přístroje. Kabel USB 2.0 si musíte zakoupit samostatně.

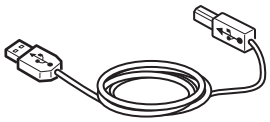

Další informace

- Použijte vysokorychlostní kabel USB 2.0 pro USB 2.0 rychlé připojení.

2 Podržte zhruba sekundu stisknutý hlavní vypínač, aby se přístroj vypnul.

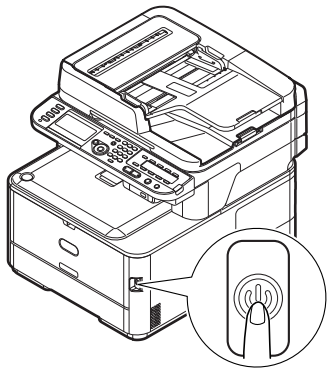

3 Připojte jeden konec kabelu USB do konektoru rozhraní USB na zadní straně přístroje.

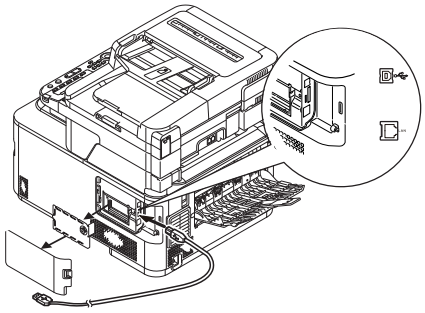

4 Zapněte počítač.

5 Vložte do počítače „disk DVD-ROM se softwarem".

6 Po zobrazení [**Přehrát automaticky**] klikněte na [**Spustit setup.exe**].
Pokud se otevře dialogové okno [**Řízení uživatelských účtů**], klikněte na tlačítko [**Ano**].

7 Vyberte jazyk.

8 Vyberte model zařízení a klikněte na tlačítko [**Další** (Next)].

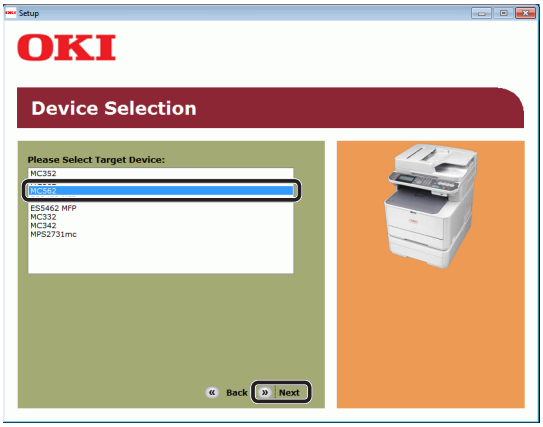

9 Přečtěte si licenční ujednání a klikněte na tlačítko [**Souhlasím**].

10 Přečtěte si „Environmental advice for Users (Environmental advice for Users)" a klikněte na tlačítko [**Další** (Next)].

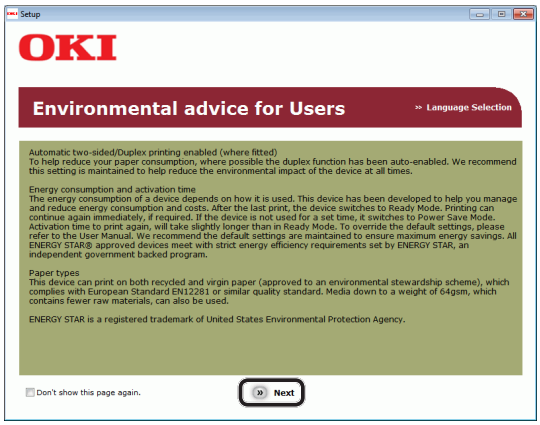

11 Zkontrolujte, zda jsou vybrány položky [**Ovladac skeneru** (Scanner driver)] a [**ActKey** (ActKey)] poté klikněte na tlačítko Instalovat balík.

Další informace

- Ve výchozím nastavení jsou vybrány [**Ovladac PCL** (PCL driver)], [**Ovladac skeneru** (Scanner driver)] a [**ActKey** (ActKey)] Zrušte zaškrtnutí u položky [**Ovladac PCL** (PCL driver)], pokud tento ovladač není nutný nebo je již v počítači nainstalován.



12 Pokud se otevře dialogové okno [**Zabezpečení systému Windows**], klikněte na tlačítko [**Pokračovat v instalaci ovladače**].

13 Pokud se zobrazí pokyn požadující připojení přístroje k počítači a zapnutí, zasuňte konec kabelu USB do konektoru USB počítače a stisknutím spínače napájení přibližně na jednu sekundu zapněte napájení.

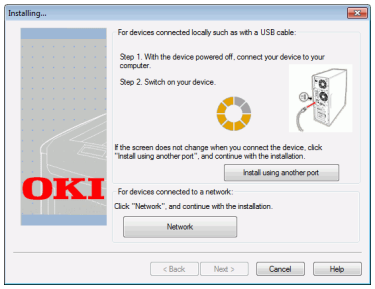

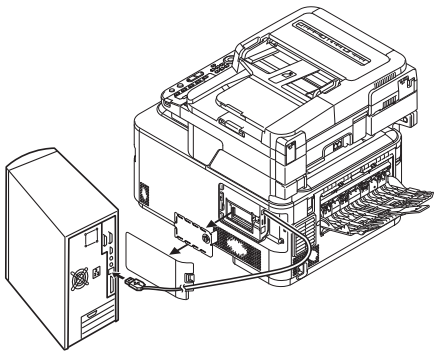

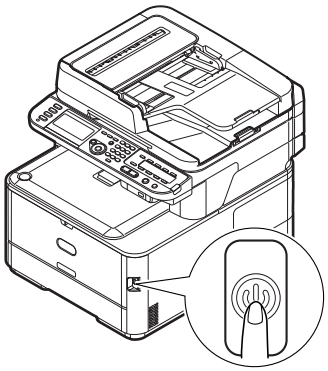

Poznámka

- Nezapojujte kabel USB do konektoru síťového rozhraní. V opačném případě může dojít k poškození přístroje.

14 Klikněte na tlačítko [**Konec**].

15 Vyjměte z počítače „disk DVD-ROM se softwarem".

Instalace je dokončena.

■ Připojení WSD Scan

Chcete-li konfigurovat funkci sken do počítače prostřednictvím připojení WSD skenování, proveďte 2 kroky uvedené níže:

- „Krok 1 - Konfigurace síťových nastavení přístroje" str. 88
- „Krok 2 - Instalace softwaru přístroje do počítače" str. 92

Poznámka

- Před tímto postupem však musíte nejdříve provést nastavení sítě v počítači.

Další informace

- Pokud je již v přístroji nastavena adresa IP, můžete krok 1 přeskočit.

❑ Krok 1 - Konfigurace síťových nastavení přístroje

Připojte přístroj k síti prostřednictvím kabelu Ethernet nebo bezdrátového připojení k síti LAN (pouze MC342dw, MC362w, MC562w, MC562dw, ES5462dw MFP, MPS2731mc). Pomocí ovládacího panelu nastavte adresu IP přístroje a další síťové informace. Adresu IP je možné zadat ručně nebo automaticky.

Pokud na síti není server DHCP nebo BOOTP, musíte IP adresu v počítači nebo v tiskárně manuálně nakonfigurovat.

V případě, že správce sítě nebo poskytovatel internetového přípojení poskytne jedinečnou adresu IP pro počítač a tiskárnu, budete muset adresy IP zadat manuálně.

Poznámka

- Při manuálním nastavování adresy IP se obraťte na správce sítě nebo poskytovatele internetového připojení, který vám sdělí, jakou adresu IP je třeba použít. Bude-li nastavena nesprávná adresa IP, může dojít k výpadku sítě nebo přerušení připojení k Internetu.
- Chcete-li konfigurovat funkci sken do počítače prostřednictvím připojení pro WSD skenování proveďte následující pokyny:
  - Přizpůsobte IP verzi přístroje té na vašem počítači.
  - Nastavte [**TCP/IP**] v přístroji na [**Povolit**]. (Ve výchozím nastavení je použito nastavení [**Povolit**].)
  - Nastavte [**WSD Scan**] v přístroji na [**Povolit**]. (Ve výchozím nastavení je použito nastavení [**Povolit**]. Je-li nastavení neaktivní, povolte jej, jak je popsáno v Konfigurační příručce > „Konfigurace sken do počítače a sdílený adresář" > „Konfigurace funkcí pro sken do počítače a sdílený adresář" > „Aktivace WSD Scan".)

Další informace

- Pokud konfigurujete malou síť, která obsahuje pouze přístroj a počítač, nastavte adresy IP, jak je uvedeno níže (podle RFC1918).

Pro počítač	
IP adresa:	192.168.0.1~254
Maska podsítě:	255.255.255.0
Výchozí brána:	nepoužíváno
DNS server:	nepoužíváno
Pro přístroj	
Nastavená adresa IP:	Manuálně
Adresa IPv4 adresa:	192.168.0.1~254 (vyberte jinou hodnotu, než má počítač)
Maska podsítě:	255.255.255.0
Adresa brány:	0.0.0.0
Velikost sítě:	Malá

- Chcete-li nastavit [**Velikost sítě**], stiskněte klávesu <**SETTING** (NASTAVENÍ)> a vyberte možnost [**Nastavení správce**] > [**Síťové menu**] > [**Nastavení sítě**] > [**Velikost sítě**].

Připojení pomocí kabelové sítě LAN:

1 Připravte ethernetový kabel a síťový vstup.

Kabel Ethernet (kategorie 5, kroucená dvojlinka, přímý) a rozbočovač si zakupte samostatně.

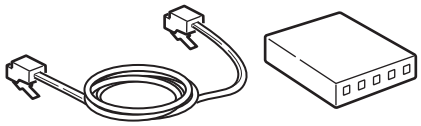

2 Podržte zhruba sekundu stisknutý hlavní vypínač, aby se přístroj vypnul.

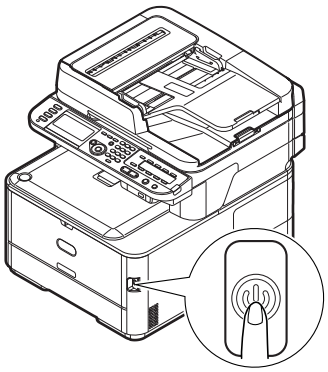

3 Vsuňte jeden konec ethernetového kabelu do konektoru síťového rozhraní v zadní části přístroje.

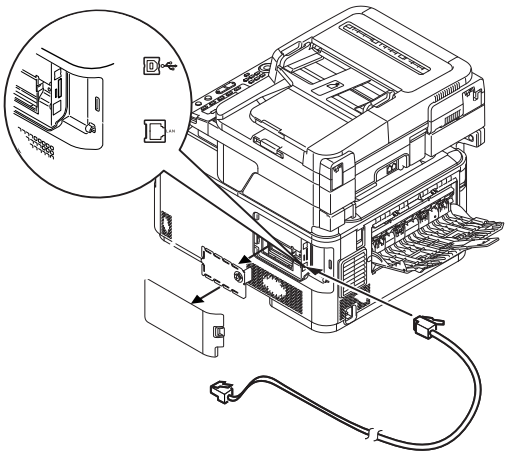

4 Vsuňte druhý konec ethernetového kabelu do síťového vstupu.

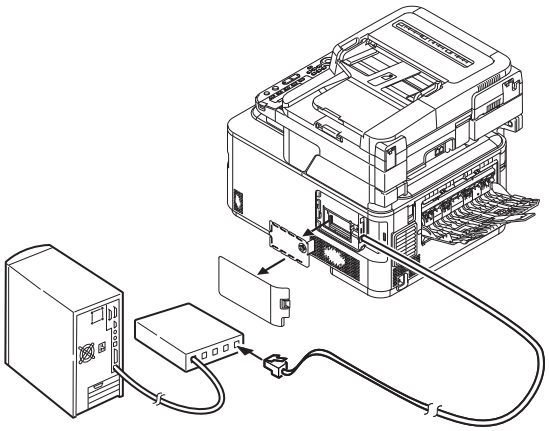

5 Zapněte napájení stisknutím a přidržením spínače napájení po dobu asi jedné sekundy.

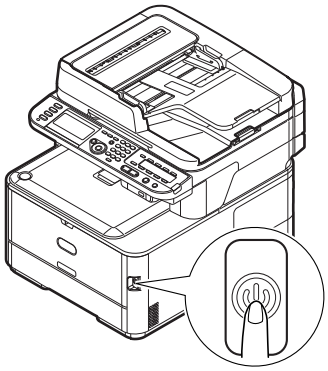

Připojení pomocí bezdrátové sítě LAN (pouze MC342dw, MC362w, MC562w, MC562dw, ES5462dw MFP, MPS2731mc):

K nastavení bezdrátové sítě LAN použijte funkci (tlačítko) WPS. FPodrobnosti o dalších způsobech nastavení bezdrátové sítě LAN najdete v Konfigurační příručka.

1 Stiskněte klávesu <**SETTING** (NASTAVENÍ)> na ovládacím panelu.

2 Stiskem tlačítka ▼ vyberte možnost [**Nastavení bezdrátové komunikace** (Wireless Setting)] a stiskněte tlačítko ▶.

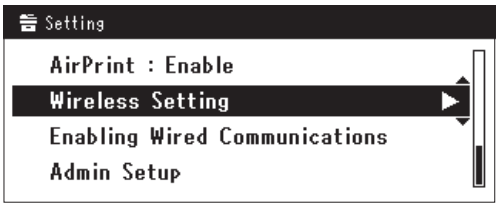

3 Přihlaste se zadáním hesla správce zařízení.

Pomocí kláves ▶, ◀, ▼, ▲ zvolte písmeno, pak stiskněte klávesu (OK).

Výchozí nastavení hesla správce je aaaaaa.

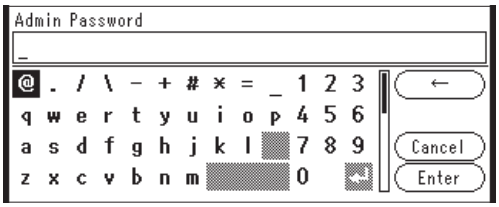

Asi 5 sekund se zobrazuje následující zpráva.

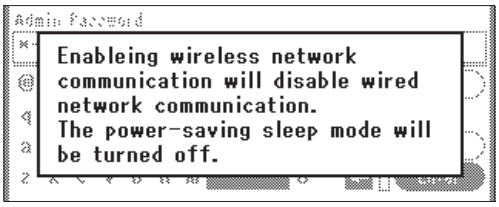

4 Zkontrolujte, zda je zvolena možnost [**Nastavit automaticky (WPS)** (Automatic setup (WPS))], pak stiskněte klávesu ▶.

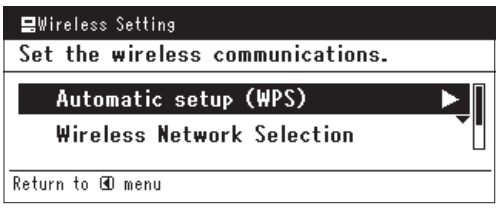

5 Stiskem tlačítka ▼ vyberte možnost [**WPS-PBC**] a stiskněte tlačítko (OK).

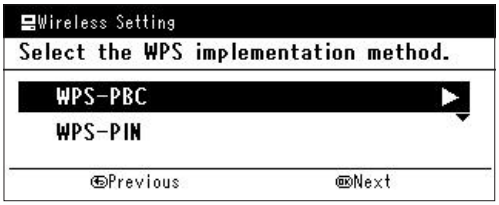

6 Stiskem tlačítka ◀ vyberte možnost [**Ano** (Yes)] a stiskněte tlačítko (OK).



Další informace

- Tlačítko WPS pro bezdrátový přístupový bod stiskněte po kliknutí na tlačítko [**Ano** (Yes)] na potvrzovací obrazovce. Případně, pokud je jako první aktivováno tlačítko WPS pro bezdrátový přístupový bod, stiskněte nejdříve tlačítko WPS na tomto zařízení.
- Je-li vybrána možnost [**Ne** (No)], obrazovka se vrátí do stavu z bodu 5.

7 Je-li v kroku 6 vybrána možnost [**Ano** (Yes)], na obrazovce se zobrazí informace [**Provádění stisknutí tlačítka...** (Running pushbutton method...)].

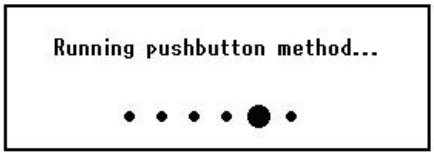

! Poznámka

- Během provádění WPS není možné používat operace na ovládacím panelu.
- Jakmile se zobrazí informace [**WPS připojení proběhlo úsp.** (WPS connection successful.)], je zařízení připojeno k bezdrátové síti LAN.



Další informace

- Pokud se zobrazí informace [**Připojení se nezdařilo. Prodleva** (Connection failed Timeout)], je možné, že se během časového limitu nepodařilo nalézt bezdrátový přístupový bod cílového umístění připojení. Do 2 minut od aktivace tlačítka WPS pro bezdrátový přístupový bod klikněte v kroku 6 opět na tlačítko [**Ano** (Yes)].

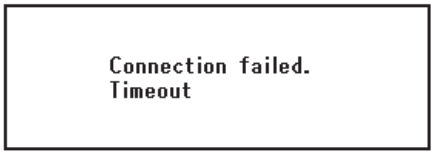

- Pokud se zobrazí zpráva [**Překrývání** (Overlap)], je tlačítko WPS prováděno na 2 nebo více bezdrátových přístupových bodech. Chvíli počkejte a potom to zkuste znovu.

Nastavení adresy IP:

1 Stiskněte klávesu <**SETTING** (NASTAVENÍ)> na ovládacím panelu.



2 Stiskem klávesy ▼ vyberte nabídku [**Jednoduché nastavení** (Easy Setup)] a stiskněte klávesu OK.

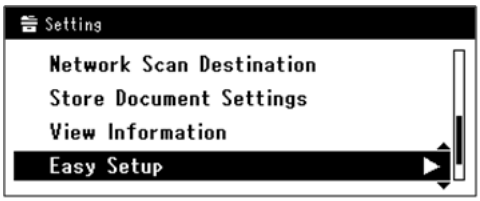

3 Zadejte heslo správce.
Výchozí heslo je „aaaaaa".

a Stiskem klávesy ◀, ▶, ▼, ▲ vyberte požadovaný znak a stiskněte klávesu OK.



- Vybraný znak se vloží do textového pole jako „*".
- Pokud zadáte nesprávnou hodnotu, stiskněte klávesu <**CLEAR** (VYMAZAT)> a zadejte správnou hodnotu.



b Opakujte tento krok, dokud nejsou vloženy všechny požadované znaky.

c Stiskem klávesy ▶ a ▼ vyberte [**Enter**] a stiskněte klávesu OK.

4 Stiskem klávesy ▼ vyberte [**Nastavení sítě** (Network Setting)] a poté stiskněte klávesu ▶.

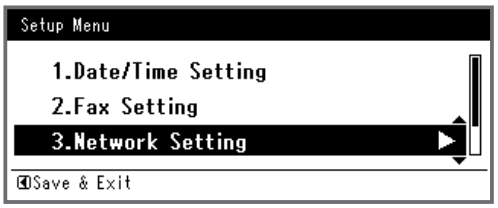

5 Je-li adresa IP nastavována manuálně, zkontrolujte, zda je vybrána možnost [**Manuální** (Manual)] a stiskněte klávesu OK.



Je-li adresa IP nastavována automaticky, stiskem klávesy ▼ vyberte [**Automatická** (Auto)] a stiskněte klávesu OK. Přejděte ke kroku 10.

6 Pomocí číselné klávesnice zadejte adresu IP a stiskněte OK.



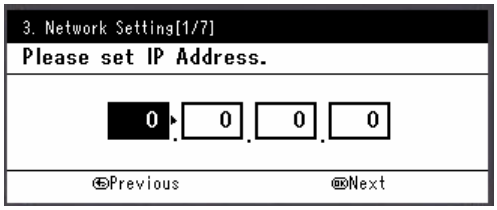

Stiskem klávesy ▶ se přesunete na další pole.

7 Pomocí číselné klávesnice zadejte masku podsítě a stiskněte OK.
Stiskem klávesy ▶ se přesunete na další pole.

8 Pomocí číselné klávesnice zadejte výchozí bránu a stiskněte (OK).
Stiskem klávesy ▶ se přesunete na další pole.

9 Zadejte DNS server a WINS server, pokud je třeba.
Pokud není nezbytné připojovat server DNS nebo server WINS k síti, stiskněte tlačítko (OK), dokud se nezobrazí hlášení, že nastavení byla dokončena.

10 Pokud se otevře obrazovka nabídky nastavení, stiskem ◀ dokončete nastavení.

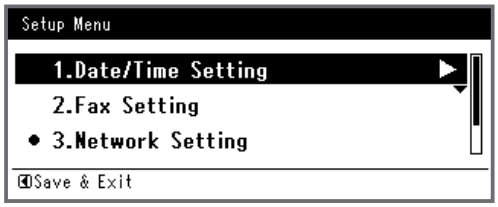

11 Po zobrazení hlášení s žádostí o potvrzení zkontrolujte, zda je vybrána možnost [**Ano**] a stiskněte klávesu (OK).

◆ Vytiskněte informace o síti a zkontrolujte, zda je správně nastavena adresa IP a ostatní parametry sítě.

1 Stiskněte klávesu <**SETTING** (NASTAVENÍ)> na ovládacím panelu.



2 Zkontrolujte, že je vybrána nabídka [**Zprávy**], a stiskněte klávesu (OK).

3 Stiskem klávesy ▼ vyberte nabídku [**Systém**] a stiskněte klávesu (OK).

4 Stiskem klávesy ▼ vyberte nabídku [**Síťové informace**] a stiskněte klávesu (OK).

5 Po zobrazení hlášení s žádostí o potvrzení zkontrolujte, zda je vybrána možnost [**Ano**] a stiskněte klávesu (OK).
Vytisknou se informace o síti.

❑ Krok 2 - Instalace softwaru přístroje do počítače

Další informace

- Pomocí následujícího postupu se automaticky instaluje ovladač WIA jako ovladač skeneru.

1 Klikněte na tlačítko [**Stary**] vyberte možnost [**Ovládací panely**].

2 Vyberte možnost [**Síť a Internet**] > [**Centrum sítí a sdílení**].

3 Vyberte možnost [**Změnit pokročilé nastavení sdílení**].

4 Zkontrolujte, že je vybrána možnost [**Zapnout zjišťování sítě**].

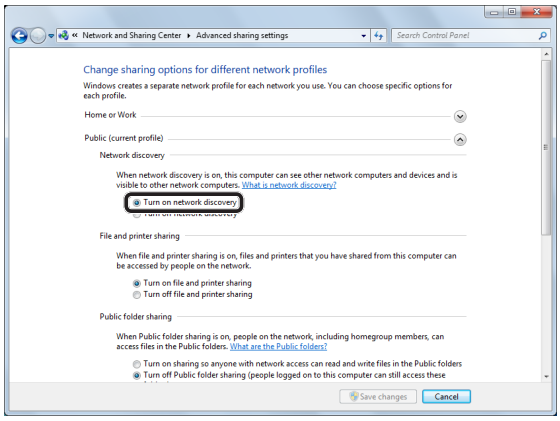

5 Zavřete ovládací panel.

6 Klikněte na tlačítko [**Stary**] vyberte možnost [**Síť**].
Zobrazí se zařízení připojená k síti.

7 Klikněte pravým tlačítkem na ikonu MC362 v seznamu [**Vícefunkční zařízení** (Multifunction Devices)] a zvolte [**Instalovat**].
Pokud se otevře dialogové okno [**Řízení uživatelských účtů**], klikněte na tlačítko [**Ano**].

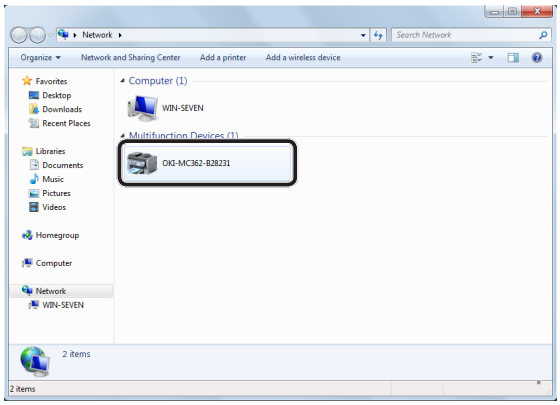

8 Jakmile se na hlavním panelu zobrazí bublina s oznámením, že je instalace dokončena, klikněte na bublinu a zkontrolujte podrobnosti. Poté klikněte na tlačítko [**Zavřít** (Close)].

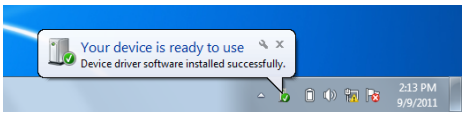

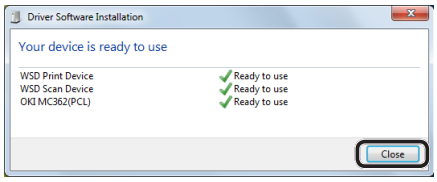

9 Stiskněte klávesu <**SCAN** (SKENOVAT)> na ovládacím panelu.

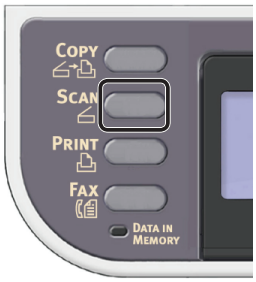

10 Stiskem klávesy ▼ vyberte nabídku [**Počítač** (Computer)] a poté stiskněte klávesu (OK).

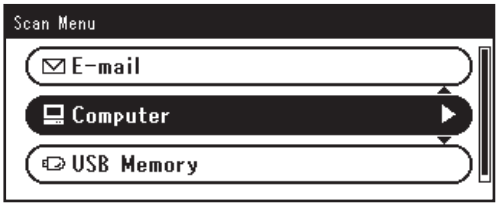

11 Zkontrolujte, že je vybrána možnost [**Zvolte připojující se PC**], a stiskněte klávesu (OK).

12 Stiskem ▼ vyberte nabídku [**Vyberte PC přip. k web. službě**] a stiskněte klávesu (OK).

13 Zkontrolujte, zda se počítač, do kterého byl nainstalován software přístroje, zobrazuje jako cílový počítač.

! Poznámka

- Pokud došlo po instalaci ke změně adresy IP přístroje, odinstalujte jeho software z počítače pomocí stejného postupu, který popisuje „Krok 2 - Instalace softwaru přístroje do počítače“ str. 92, a poté zopakujte instalaci softwaru.

Systém Mac OS X

■ Přehled

❑ Způsoby připojení

Můžete vybrat některou z následujících metod připojení:

- Síťové připojení
- Připojení USB

❑ Požadavky výrobku

Přístroj je kompatibilní s operačními systémy Mac OS X 10.6 až 10.8.

❑ Kroky postupu

Chcete-li konfigurovat funkci sken do počítače s operačním systémem Mac OS X, proveďte 3 kroky uvedené níže:

- „Krok 1 - Připojení přístroje k počítači“ str. 94
- „Krok 2 - Instalace ovladače skeneru“ str. 98
- „Krok 3 - Registrace počítače v nástroji pro nastavení síťového skeneru“ str. 99

Další informace

- Používáte-li síťové připojení a v přístroji je již nastavena adresa IP, můžete krok 1 přeskočit.
- Pokud je již v počítači nainstalován ovladač skeneru, můžete krok 2 přeskočit.
- Při použití připojení USB přeskočte krok 3.

■ Krok 1 - Připojení přístroje k počítači

Zvolte způsob připojení a proveďte odpovídající postup.

- „Síťové připojení“ str. 94
- „Připojení USB“ str. 98

❑ Síťové připojení

Připojte přístroj k síti prostřednictvím kabelu Ethernet nebo bezdrátového připojení k síti LAN (pouze MC342dw, MC362w, MC562w, MC562dw, ES5462dw MFP, MPS2731mc). Pomocí ovládacího panelu nastavte adresu IP přístroje a další síťové informace. Adresu IP je možné zadat ručně nebo automaticky.

Pokud na síti není server DHCP nebo BOOTP, musíte IP adresu v počítači nebo v tiskárně manuálně nakonfigurovat.

V případě, že správce sítě nebo poskytovatel internetového přípojení poskytne jedinečnou adresu IP pro počítač a tiskárnu, budete muset adresy IP zadat manuálně.

! Poznámka

- Před tímto postupem však musíte nejdříve provést nastavení sítě v počítači.
- Při manuálním nastavování adresy IP se obraťte na správce sítě nebo poskytovatele internetového připojení, který vám sdělí, jakou adresu IP je třeba použít. Bude-li nastavena nesprávná adresa IP, může dojít k výpadku sítě nebo přerušení připojení k Internetu.
- Chcete-li konfigurovat funkci sken do počítače prostřednictvím síťového připojení, proveďte následující pokyny:
  - Přizpůsobte IP verzi přístroje té na vašem počítači.
  - Nastavte [**TCP/IP**] v přístroji na [**Povolit**]. (Ve výchozím nastavení je použito nastavení [**Povolit**].)
  - Nastavte [**Síťový TWAIN**] v přístroji na [**ON**]. (Ve výchozím nastavení je použito nastavení [**ON**]. Je-li nastavení neaktivní, povolte jej, jak je popsáno v Konfigurační příručce > „Konfigurace sken do počítače a vzdálený sken“ > „Konfigurace funkcí pro sken do počítače a vzdálený sken“ > „Aktivace síťových nastavení TWAIN“.)

Další informace

- Pokud konfigurujete malou síť, která obsahuje pouze přístroj a počítač, nastavte adresy IP, jak je uvedeno níže (podle RFC1918).

Pro počítač	
IP adresa:	192.168.0.1~254
Maska podsítě:	255.255.255.0
Výchozí brána:	nepoužíváno
DNS server:	nepoužíváno
Pro přístroj	
Nastavená adresa IP:	Manuálně
Adresa IPv4 adresa:	192.168.0.1~254 (vyberte jinou hodnotu, než má počítač)
Maska podsítě:	255.255.255.0
Adresa brány:	0.0.0.0
Velikost sítě:	Malá

- Chcete-li nastavit [**Velikost sítě**], stiskněte klávesu <**SETTING** (NASTAVENÍ)> a vyberte možnost [**Nastavení správce**] > [**Síťové menu**] > [**Nastavení sítě**] > [**Velikost sítě**].

❑ Připojení pomocí kabelové sítě LAN

1 Připravte ethernetový kabel a síťový vstup.

Kabel Ethernet (kategorie 5, kroucená dvojlinka, přímý) a rozbočovač si zakupte samostatně.

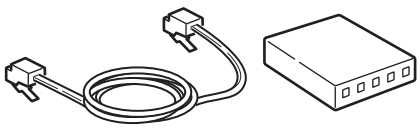

2 Podržte zhruba sekundu stisknutý hlavní vypínač, aby se přístroj vypnul.

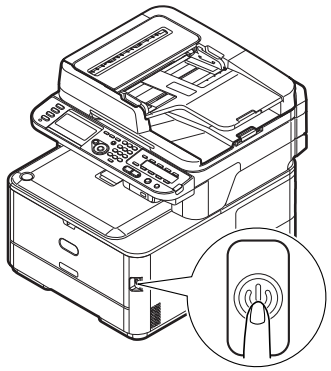

3 Vsuňte jeden konec ethernetového kabelu do konektoru síťového rozhraní v zadní části přístroje.

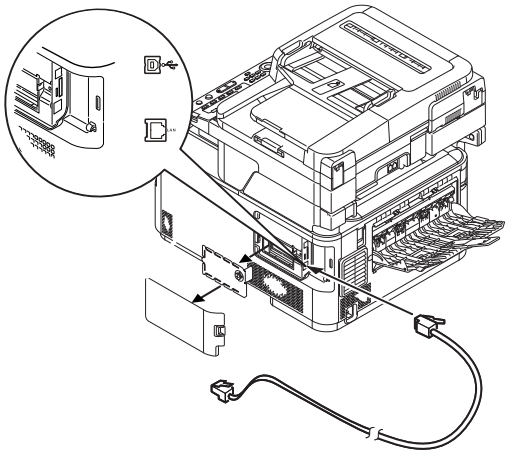

4 Vsuňte druhý konec ethernetového kabelu do síťového vstupu.

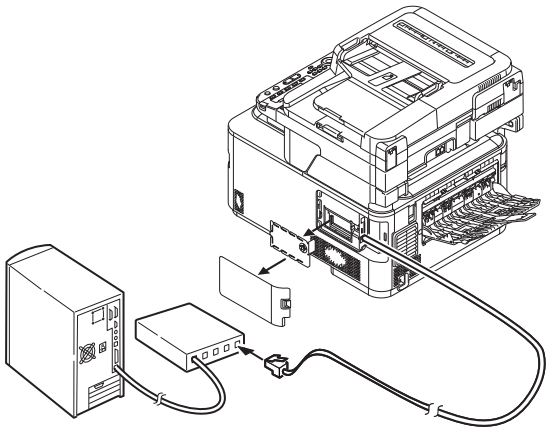

5 Zapněte napájení stisknutím a přidržením spínače napájení po dobu asi jedné sekundy.

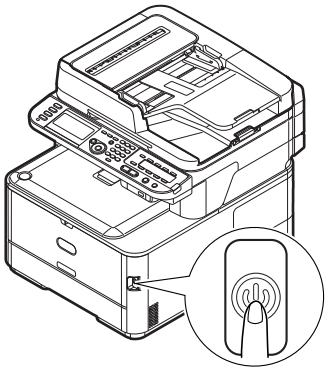

❑ Připojení pomocí bezdrátové sítě LAN (pouze MC342dw, MC362w, MC562w, MC562dw, ES5462dw MFP, MPS2731mc)

K nastavení bezdrátové sítě LAN použijte funkci (tlačítko) WPS. FPodrobnosti o dalších způsobech nastavení bezdrátové sítě LAN najdete v Konfigurační příručka.

1 Stiskněte klávesu <**SETTING** (NASTAVENÍ)> na ovládacím panelu.

2 Stiskem tlačítka ▼ vyberte možnost [**Nastavení bezdrátové komunikace** (Wireless Setting)] a stiskněte tlačítko ▶.

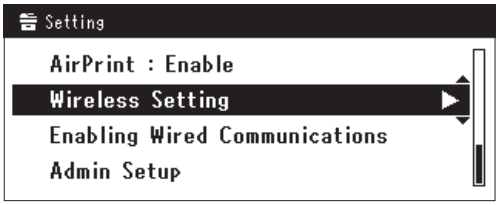

3 Přihlaste se zadáním hesla správce zařízení.
Pomocí kláves ▶, ◀, ▼, ▲ zvolte písmeno, pak stiskněte klávesu (OK).
Výchozí nastavení hesla správce je aaaaaa.

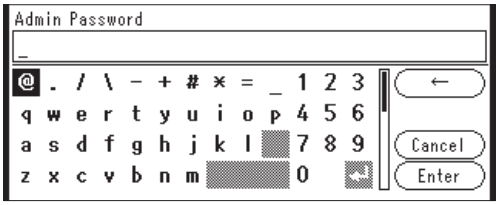

Asi 5 sekund se zobrazuje následující zpráva.

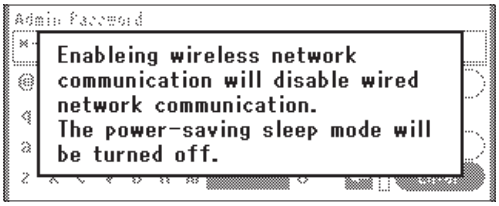

4 Zkontrolujte, zda je zvolena možnost [**Nastavit automaticky (WPS)** (Automatic setup (WPS))], pak stiskněte klávesu ▶.

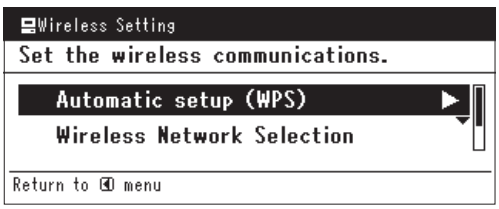

5 Stiskem tlačítka ▼ vyberte možnost [**WPS-PBC**] a stiskněte tlačítko (OK).

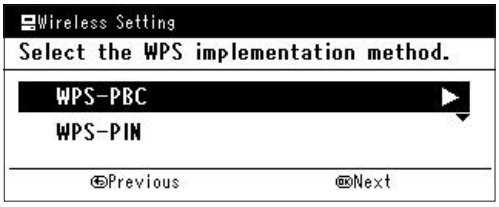

6 Stiskem tlačítka ◀ vyberte možnost [**Ano** (Yes)] a stiskněte tlačítko (OK).



Další informace

- Tlačítko WPS pro bezdrátový přístupový bod stiskněte po kliknutí na tlačítko [**Ano** (Yes)] na potvrzovací obrazovce. Případně, pokud je jako první aktivováno tlačítko WPS pro bezdrátový přístupový bod, stiskněte nejdříve tlačítko WPS na tomto zařízení.
- Je-li vybrána možnost [**Ne** (No)], obrazovka se vrátí do stavu z bodu 5.

7 Je-li v kroku 6 vybrána možnost [**Ano** (Yes)], na obrazovce se zobrazí informace [**Provádění stisknutí tlačítka...** (Running pushbutton method...)].

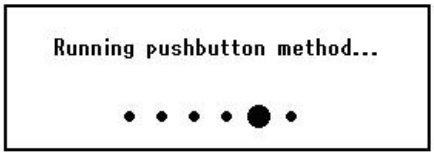

Poznámka

- Během provádění WPS není možné používat operace na ovládacím panelu.
- Jakmile se zobrazí informace [**WPS připojení proběhlo úsp.** (WPS connection successful.)], je zařízení připojeno k bezdrátové síti LAN.



Další informace

- Pokud se zobrazí informace [**Připojení se nezdařilo. Prodleva** (Connection failed Timeout)], je možné, že se během časového limitu nepodařilo nalézt bezdrátový přístupový bod cílového umístění připojení. Do 2 minut od aktivace tlačítka WPS pro bezdrátový přístupový bod klikněte v kroku 6 opět na tlačítko [**Ano** (Yes)].

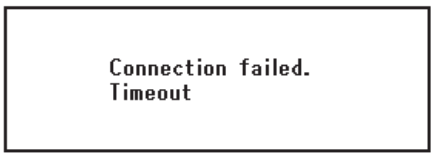

- Pokud se zobrazí zpráva [**Překrývání** (Overlap)], je tlačítko WPS prováděno na 2 nebo více bezdrátových přístupových bodech. Chvíli počkejte a potom to zkuste znovu.

❑ Nastavení adresy IP

1 Stiskněte klávesu <**SETTING** (NASTAVENÍ)> na ovládacím panelu.



2 Stiskem klávesy ▼ vyberte nabídku [**Jednoduché nastavení** (Easy Setup)] a stiskněte klávesu (OK).

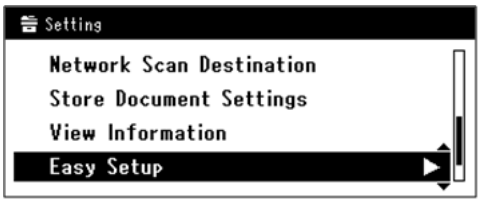

3 Zadejte heslo správce.
Výchozí heslo je „aaaaaa".

a Stiskem klávesy ◀, ▶, ▼, ▲ vyberte požadovaný znak a stiskněte klávesu (OK).



- Vybraný znak se vloží do textového pole jako „*".
- Pokud zadáte nesprávnou hodnotu, stiskněte klávesu <**CLEAR** (VYMAZAT)> a zadejte správnou hodnotu.



b Opakujte tento krok, dokud nejsou vloženy všechny požadované znaky.

c Stiskem klávesy ▶ a ▼ vyberte [**Enter**] a stiskněte klávesu (OK).

4 Stiskem klávesy ▼ vyberte [**Nastavení sítě** (Network Setting)] a poté stiskněte klávesu ▶.

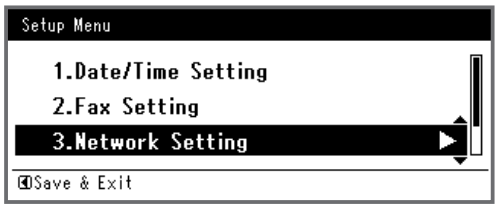

5 Je-li adresa IP nastavována manuálně, zkontrolujte, zda je vybrána možnost [**Manuální** (Manual)] a stiskněte klávesu (OK).



Je-li adresa IP nastavována automaticky, stiskem klávesy ▼ vyberte [**Automatická** (Auto)] a stiskněte klávesu (OK). Přejděte ke kroku 10.

6 Pomocí číselné klávesnice zadejte adresu IP a stiskněte (OK).



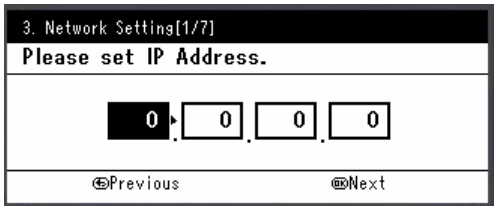

Stiskem klávesy ▶ se přesunete na další pole.

7 Pomocí číselné klávesnice zadejte masku podsítě a stiskněte (OK).
Stiskem klávesy ▶ se přesunete na další pole.

8 Pomocí číselné klávesnice zadejte výchozí bránu a stiskněte (OK).
Stiskem klávesy ▶ se přesunete na další pole.

9 Zadejte DNS server a WINS server, pokud je třeba.
Pokud není nezbytné připojovat server DNS nebo server WINS k síti, stiskněte tlačítko (OK), dokud se nezobrazí hlášení, že nastavení byla dokončena.

10 Pokud se otevře obrazovka nabídky nastavení, stiskem ◀ dokončete nastavení.

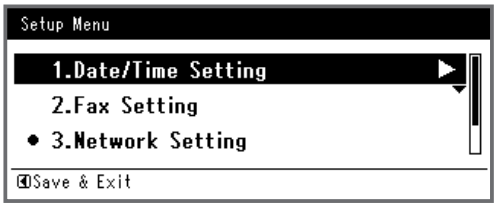

11 Po zobrazení hlášení s žádostí o potvrzení zkontrolujte, zda je vybrána možnost [**Ano**] a stiskněte klávesu (OK).

◆ Vytiskněte informace o síti a zkontrolujte, zda je správně nastavena adresa IP a ostatní parametry sítě.

1 Stiskněte klávesu <**SETTING** (NASTAVENÍ)> na ovládacím panelu.



2 Zkontrolujte, že je vybrána nabídka [**Zprávy**], a stiskněte klávesu (OK).

3 Stiskem klávesy ▼ vyberte nabídku [**Systém**] a stiskněte klávesu (OK).

4 Stiskem klávesy ▼ vyberte nabídku [**Síťové informace**] a stiskněte klávesu (OK).

5 Po zobrazení hlášení s žádostí o potvrzení zkontrolujte, zda je vybrána možnost [**Ano**] a stiskněte klávesu (OK).
Vytisknou se informace o síti.

❑ Připojení USB

1 Připravte si kabel USB.

Kabel USB není součástí dodávky přístroje. Kabel USB 2.0 si musíte zakoupit samostatně.

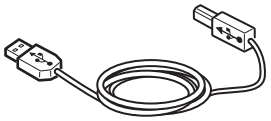

Další informace

- Použijte vysokorychlostní kabel USB 2.0 pro USB 2.0 rychlé připojení.

2 Podržte zhruba sekundu stisknutý hlavní vypínač, aby se přístroj vypnul. Vypněte počítač.

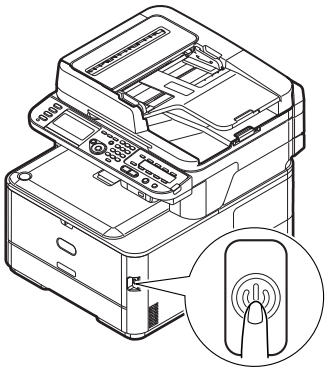

3 Připojte jeden konec kabelu USB do konektoru rozhraní USB na zadní straně přístroje.

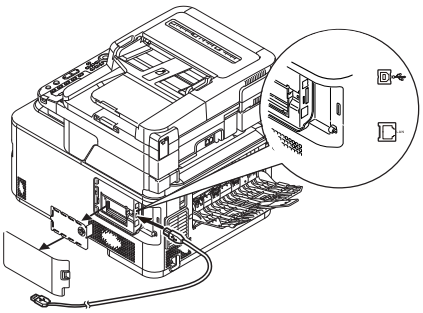

4 Druhý konec kabelu USB připojte do zásuvky USB na počítači.

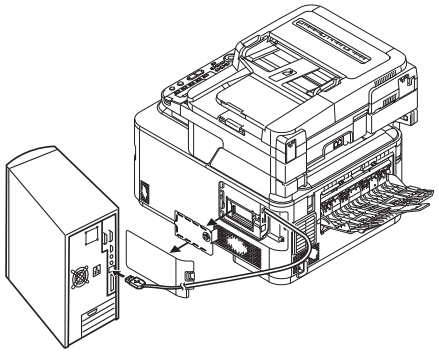

! Poznámka

- Nezapojujte kabel USB do konektoru síťového rozhraní. V opačném případě může dojít k poškození přístroje.

■ Krok 2 - Instalace ovladače skeneru

1 Zkontrolujte, zda je přístroj připojen k počítači a je zapnutý. Vložte do počítače „disk DVD-ROM se softwarem".

2 Na pracovní ploše dvakrát klikněte na ikonu [**OKI**].

3 Dvakrát klikněte na [**Drivers**] > [**Scanner**] > [**Instalátor pro OS X 10.8**] (pro Mac OS X 10.8) nebo [**Instalátor pro OS X 10.3-10.7**] (pro Mac OS X 10.3.9 až 10.7).

4 Klikněte na [**Malo toneru** (Continue)].

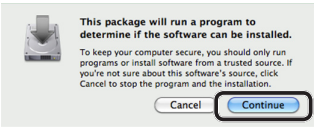

5 Klikněte na [**Malo toneru** (Continue)].

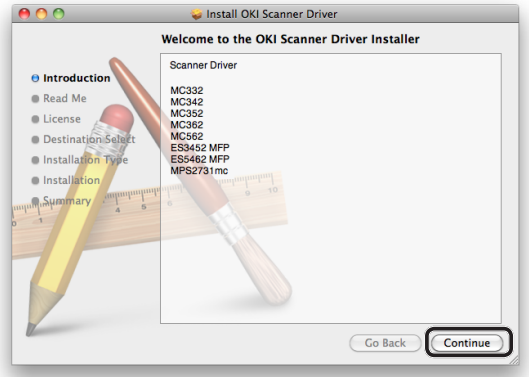

6 Zkontrolujte displej a pokud je vše v pořádku, klikněte na tlačítko [**Malo toneru** (Continue)].

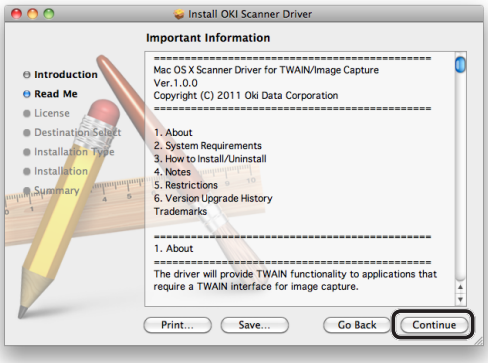

7 Přečtěte si licenční ujednání a klikněte na tlačítko [**Malo toneru** (Continue)].

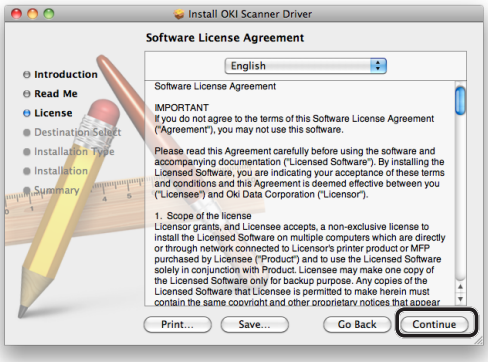

8 Pokud souhlasíte, klikněte na tlačítko [**Souhlasím** (Agree)].

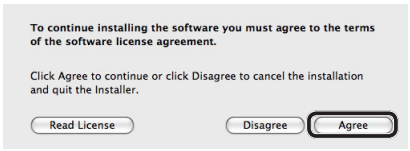

9 Klikněte na [**Instalovat** (Install)].

Chcete-li změnit umístění instalace ovladače, klikněte na [**Změnit umístění instalace** (Change Install Location)].

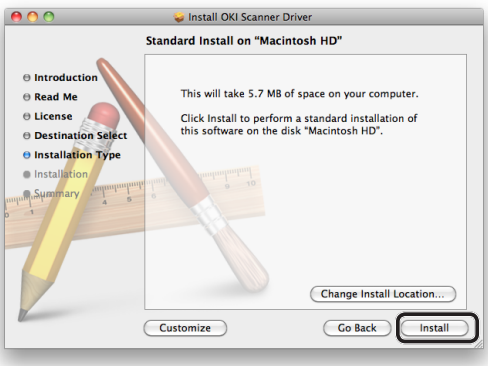

10 Zadejte jméno a heslo správce a klikněte na tlačítko [**Instalace softwaru**].

11 Klikněte na [**Pokračovat v instalaci** (Continue Installation)].

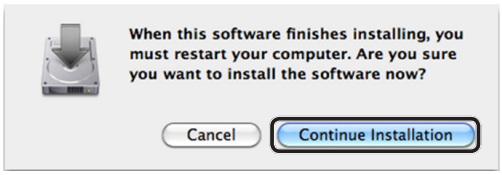

12 Klikněte na [**Restartovat** (Restart)].

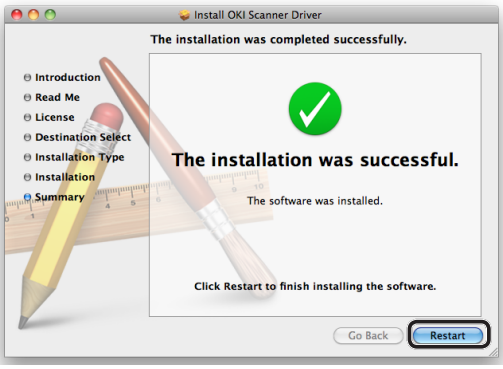

■ Krok 3 - Registrace počítače v nástroji pro nastavení síťového skeneru

Chcete-li používat funkci sken do počítače prostřednictvím síťového připojení, musíte před zahájením úlohy skenování počítač zaregistrovat jako cíl v nástroji Network Scanner Setup Tool (Nastavení síťového skeneru).

Další informace

- Nástroj Network Scanner Setup Tool (Nastavení síťového skeneru) se instaluje současně s ovladačem skeneru.

1 V nabídce [**Otevřít**] vyberte možnost [**Aplikace**] > [**OKIDATA**] > [**Scanner**] > [**Network Scanner Setup Tool**].

2 Vyberte přístroj v seznamu [**Seznam zařízení**] a klikněte na tlačítko [**Registrovat**].

3 V případě potřeby upravte v přístroji nastavení [**Název**], které se zobrazuje jako cíl, a klikněte na tlačítko [**Registrovat**].

4 V hlášení s potvrzením klikněte na tlačítko [**OK**].

5 Kliknutím na tlačítko [**OK**] zavřete nástroj Network Scanner Setup Tool (Nastavení síťového skeneru).

Postup sken do počítače

Tato část vysvětluje jak zahájit sken do počítače. Následující postup je společný pro systém Windows i Max OS X.

Před použitím funkce skenování do lokálního počítače je nutné provést výchozí nastavení.

Zvolte způsob připojení a proveďte odpovídající postup.

- „Síťové připojení" str. 100
- „Připojení USB" str. 101
- „Připojení WSD Scan (Pouze Windows)" str. 103

! Poznámka

- Pokud je spuštěn systém Mac OS X, můžete skenovat dokument ve formátu A4 pouze na dokumentovém skle.
- Pokud je spuštěn systém Max OS X, můžete soubor uložit pouze jako JPEG.

■ Síťové připojení

! Poznámka

- Pokud skenujete dokumenty prostřednictvím síťového připojení v operačním systému Max OS X 10.7 až 10.8, je nutné nejdříve spustit aplikaci Image Capture. Poté vyberte svůj přístroj v seznamu, který se zobrazuje na levé straně obrazovky aplikace Image Capture.

1 Stiskněte klávesu <**SCAN** (SKENOVAT)> na ovládacím panelu.



2 Vložte dokument do automatického podavače dokumentů (ADF) nebo jej uložte na snímací sklo, jak je uvedeno níže:

- ADF

Dokumenty vkládejte lícem nahoru tak, aby se jejich horní okraj nacházel vepředu.

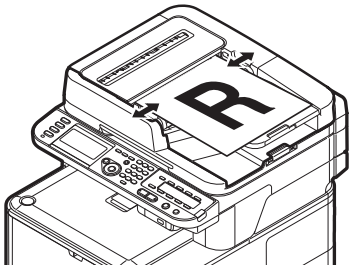

Přizpůsobte vodítka dokumentů šířce vašich dokumentů.

- Kopírovací sklo

Umístěte dokument lícem dolů a zarovnejte jeho horní okraj s levým horním rohem skla.

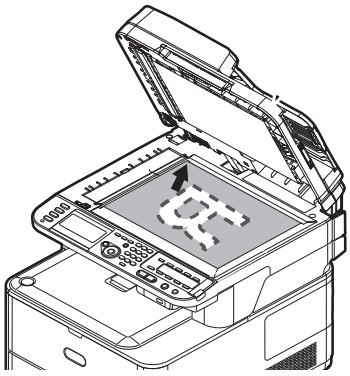

Zavřete opatrně poklop kopírovacího skla.

! Poznámka

- Pokud skenujete pomocí snímacího skla, nevyvíjejte na něj příliš velký tlak.

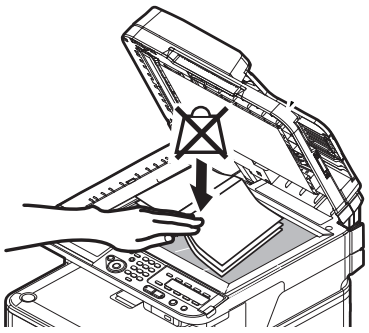

Další informace

- Při skenování dokumentů přístroj přednostně používá automatický podavač dokumentů (ADF). Chcete-li použít snímací sklo, nevkládejte dokumenty do automatického podavače dokumentů (ADF).

! Poznámka

- Při zobrazení **Chyby vozíku tiskárny** <**02**> (Carriage Error <02>) stiskněte **Vypněte a zapněte zařízení** (Power OFF/ON).

3 Stiskem klávesy ▼ vyberte nabídku [**Počítač** (Computer)] a poté stiskněte klávesu (OK).

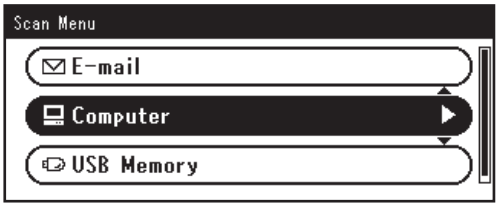

4 Zkontrolujte, že je vybrána nabídka [**Zvolte připojující se PC**] a stiskněte klávesu (OK).

5 Zkontrolujte, že je vybrána nabídka [**Ze sítě**] a stiskněte klávesu (OK).

6 Stiskem klávesy ▼ vyberte požadovaný počítač a stiskněte klávesu (OK).

7 Stiskem klávesy ▼ vyberte nabídku [**Zvolte aplikaci**] a poté stiskněte klávesu (OK).

8 Stiskněte tlačítko ▼ a vyberte místo, kam se má odeslat naskenovaný dokument. Poté stiskněte (OK).

Dostupné hodnoty pro umístění:

Aplikace	Složka	PC-FAX

! Poznámka

- V systému Mac OS X lze vybrat pouze nastavení [**Složka**].

9 Stiskněte Mono nebo Color.

Spustí se software ActKey (Windows) nebo Image Capture (Mac OS X) a na počítači se automaticky zahájí úloha skenování. Jakmile je skenování hotové, je nasnímaný obraz zpracován, jak je uvedeno níže.

- Pokud vyberete možnost [**Aplikace**], spustí se určená aplikace a naskenovaný obraz se zobrazí v aplikaci.
- Vyberete-li možnost [**Složka**], naskenovaný obraz se uloží do určené složky.
- Jestliže zvolíte [**PC-FAX**], spustí se faxovací aplikace. Po přenosu naskenovaného obrazu odešlete fax pomocí faxovacího softwaru v počítači.

Odkaz

- Postup vkládání dokumentu orientovaného na šířku naleznete v Uživatelská příručka > „Provoz" > „Vkládání dokumentů".
- Nastavení tlačítka skenování v aplikaci ActKey je možné upravovat. Podrobné informace viz Konfigurační příručce > „Konfigurace sken do počítače a vzdáleného skenování" > „Použití ovladačů a softwaru" > „Používání softwaru ActKey" > „Nastavení tlačítka skenování".

■ Připojení USB

1 Stiskněte klávesu <**SCAN** (SKENOVAT)> na ovládacím panelu.



2 Vložte dokument do automatického podavače dokumentů (ADF) nebo jej uložte na snímací sklo, jak je uvedeno níže:

- ADF

Dokumenty vkládejte lícem nahoru tak, aby se jejich horní okraj nacházel vepředu.

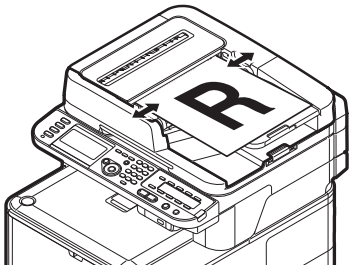

Přizpůsobte vodítka dokumentů šířce vašich dokumentů.

- Kopírovací sklo

Umístěte dokument lícem dolů a zarovnejte jeho horní okraj s levým horním rohem skla.

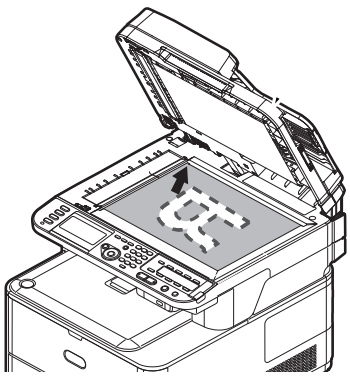

Zavřete opatrně poklop kopírovacího skla.

Poznámka

- Pokud skenujete pomocí snímacího skla, nevyvíjejte na něj příliš velký tlak.

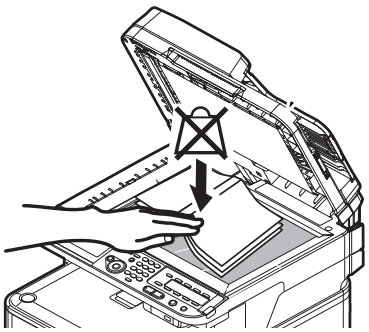

Další informace

- Při skenování dokumentů přístroj přednostně používá automatický podavač dokumentů (ADF). Chcete-li použít snímací sklo, nevkládejte dokumenty do automatického podavače dokumentů (ADF).

Poznámka

- Při zobrazení **Chyby vozíku tiskárny** <**02**> (Carriage Error <02>) stiskněte **Vypněte a zapněte zařízení** (Power OFF/ON).

3 Stiskem klávesy ▼ vyberte nabídku [**Počítač** (Computer)] a poté stiskněte klávesu OK.

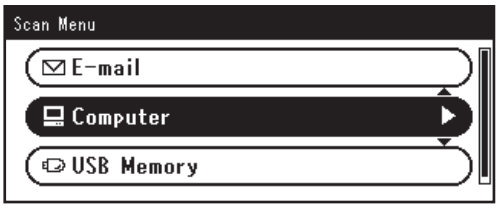

4 Zkontrolujte, že je vybrána nabídka [**Zvolte připojující se PC**] a stiskněte klávesu OK.

5 Stiskem klávesy ▼ vyberte nabídku [**Z rozhraní USB**] a poté stiskněte klávesu OK.

6 Stiskem klávesy ▼ vyberte nabídku [**Zvolte aplikaci**] a poté stiskněte klávesu OK.

7 Stiskněte tlačítko ▼ a vyberte místo, kam se má odeslat naskenovaný dokument. Poté stiskněte OK.

Volitelné hodnoty pro umístění:

Aplikace	Složka	PC-FAX

Poznámka

- V systému Mac OS X lze vybrat pouze nastavení [**Složka**].

8 Stiskněte Mono nebo Color.

Spustí se software ActKey (Windows) nebo Image Capture (Mac OS X) a na počítači se automaticky zahájí úloha skenování. Jakmile je skenování hotové, je nasnímaný obraz zpracován, jak je uvedeno níže.

- Pokud vyberete možnost [**Aplikace**], spustí se určená aplikace a naskenovaný obraz se zobrazí v aplikaci.
- Vyberete-li možnost [**Složka**], naskenovaný obraz se uloží do určené složky.
- Jestliže zvolíte [**PC-FAX**], spustí se faxovací aplikace. Po přenosu naskenovaného obrazu odešlete fax pomocí faxovacího softwaru v počítači.

Odkaz

- Postup vkládání dokumentu orientovaného na šířku naleznete v Uživatelská příručka > „Provoz" > „Vkládání dokumentů".
- Nastavení tlačítka skenování v aplikaci ActKey je možné upravovat. Podrobné informace viz Konfigurační příručce > „Konfigurace sken do počítače a vzdálený sken" > „Použití ovladačů a softwaru" > „Používání softwaru ActKey" > „Nastavení tlačítka skenování".

■ Připojení WSD Scan (Pouze Windows)

1 Stiskněte klávesu <**SCAN** (SKENOVAT)> na ovládacím panelu.



2 Vložte dokument do automatického podavače dokumentů (ADF) nebo jej uložte na snímací sklo, jak je uvedeno níže:

- ADF

Dokumenty vkládejte lícem nahoru tak, aby se jejich horní okraj nacházel vepředu.

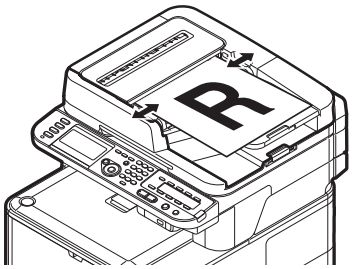

Přizpůsobte vodítka dokumentů šířce vašich dokumentů.

- Kopírovací sklo

Umístěte dokument lícem dolů a zarovnejte jeho horní okraj s levým horním rohem skla.

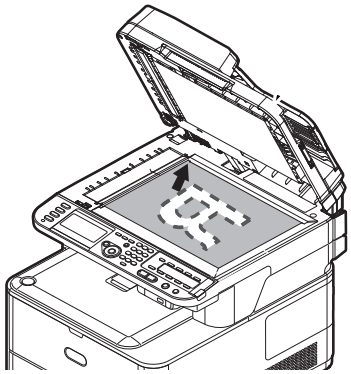

Zavřete opatrně poklop kopírovacího skla.

! Poznámka

- Pokud skenujete pomocí snímacího skla, nevyvíjejte na něj příliš velký tlak.

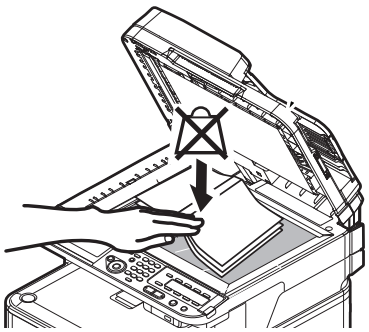

Další informace

- Při skenování dokumentů přístroj přednostně používá automatický podavač dokumentů (ADF). Chcete-li použít snímací sklo, nevkládejte dokumenty do automatického podavače dokumentů (ADF).

! Poznámka

- Při zobrazení **Chyby vozíku tiskárny** <**02**> (Carriage Error <02>) stiskněte **Vypněte a zapněte zařízení** (Power OFF/ON).

3 Stiskem klávesy ▼ vyberte nabídku [**Počítač** (Computer)] a poté stiskněte klávesu OK.

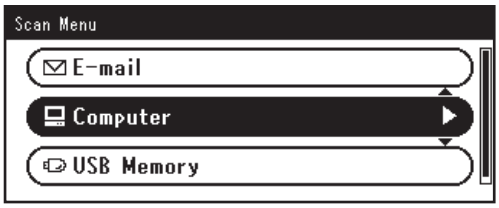

4 Zkontrolujte, že je vybrána nabídka [**Zvolte připojující se PC**] a stiskněte klávesu OK.

5 Stiskem klávesy ▼ vyberte nabídku [**Vyberte PC přip. k web. službě**] a poté stiskněte klávesu OK.

6 Stiskem klávesy ▼ vyberte požadovanou událost pro cílový počítač a stiskněte klávesu OK.

Dostupné události:

Skenování pro E-mail do XXX
Skenování pro fax do XXX
Skenování pro OCR do XXX
Skenování pro tisk do XXX
Skenování do XXX

XXX označuje název cílového počítače.

Činnost po každou událost je možné nastavit ve vlastnostech skenování v systému Windows.

7 Stiskněte  nebo  .

Úloha skenování se zpracuje podle činnosti určené pro vybranou událost.

Odkaz

- Postup vkládání dokumentu orientovaného na šířku naleznete v Uživatelská příručka > „Provoz" > „Vkládání dokumentů".
- Je možné skenovat oboustranné dokumenty. Podrobné informace o skenování oboustranných dokumentů naleznete v Uživatelská příručka > „Skenování" > „Sken do počítače" > „Připojení WSD skenu".

5 Tisk

Tato kapitola vysvětluje výchozí nastavení a základní postup použití funkce tisku z počítače.

Přístroj podporuje následující funkce tisku:

Funkce	Přehled
„Provoz z počítače"	Tiskne dokument odeslaný z počítače připojeného prostřednictvím portu USB nebo sítě. Tato funkce vyžaduje instalaci ovladače tiskárny v počítači. *Funkce AirPrint nevyžaduje instalaci ovladačů.
Tisk z paměťového zařízení USB	Tiskne dokument uložený na paměťovém zařízení USB, které je připojeno k portu USB přístroje. Postup použití funkce je popsán v Uživatelská příručka > „Tisk" > „Tisk z paměti USB".

Provoz z počítače

V této části je vysvětlena instalace ovladače tiskárny a základní postup tisku dokumentů z počítače.

Před použitím této funkce je nutné nainstalovat ovladač tiskárny.

Instalace ovladače tiskárny

Tato část vysvětluje instalaci ovladače tiskárny do počítače.

Použijte postup určený pro operační systém, který používáte.

- „Operační systém Windows" str. 105
- „Operační systém Mac OS X" str. 114

Operační systém Windows

■ Přehled

❑ Způsoby připojení

Můžete vybrat některý z následujících způsobů připojení:

- „Síťové připojení" str. 106
- „Připojení USB" str. 112

❑ Požadavky výrobku

Přístroj podporuje následující verze operačního systému Windows:

- Windows 8/Windows 8 (64bitová verze)
- Windows Server 2012
- Windows 7/Windows 7 (64bitová verze)
- Windows Vista/Windows Vista (64bitová verze)
- Windows Server 2008 R2
- Windows Server 2008/Windows Server 2008 (verze x64)
- Windows XP/Windows XP (verze x64)
- Windows Server 2003/Windows Server 2003 (verze x64)

❑ Typy ovladačů tiskárny

Nainstalovat lze následující typy ovladačů tiskárny.

Typ	Popis
PCL	Ovladač tisku PCL je vhodný pro tisk obchodních dokumentů.
PS	Ovladač tisku PS je vhodný k tisku dokumentů včetně fontů PostScript a dat EPS.
PCL XPS	Ovladač tisku PCL XPS je vhodný k tisku z aplikace pro XPS. * Operační systémy Windows XP, Windows Server 2003 nejsou podporovány.

Další informace

- V závislosti na verzi ovladače tiskárny nebo operačního systému Windows se popis může lišit.

■ Síťové připojení

Chcete-li ovladač tiskárny nainstalovat do počítače prostřednictvím síťového připojení, proveďte 2 kroky uvedené níže:

- „Krok 1 - Konfigurace síťových nastavení přístroje“ str. 106
- „Krok 2 - Instalace ovladače tiskárny“ str. 110

! Poznámka

- Nejdříve však musíte provést nastavení sítě v počítači.

Další informace

- Pokud je již v přístroji nastavena adresa IP, můžete krok 1 přeskočit.
- Pokud je již v počítači nainstalován ovladač tiskárny, můžete krok 2 přeskočit.

❑ Krok 1 - Konfigurace síťových nastavení přístroje

Připojte přístroj k síti prostřednictvím kabelu Ethernet nebo bezdrátového připojení k síti LAN (pouze MC342dw, MC362w, MC562w, MC562dw, ES5462dw MFP, MPS2731mc). Pomocí ovládacího panelu nastavte adresu IP přístroje a další síťové informace. Adresu IP je možné zadat ručně nebo automaticky.

Pokud na síti není server DHCP nebo BOOTP, musíte IP adresu v počítači nebo v tiskárně manuálně nakonfigurovat.

V případě, že správce sítě nebo poskytovatel internetového přípojení poskytne jedinečnou adresu IP pro počítač a tiskárnu, budete muset adresy IP zadat manuálně.

! Poznámka

- Při manuálním nastavování adresy IP se obraťte na správce sítě nebo poskytovatele internetového připojení, který vám sdělí, jakou adresu IP je třeba použít. Bude-li nastavena nesprávná adresa IP, může dojít k výpadku sítě nebo přerušení připojení k Internetu.
- Přizpůsobte IP verzi přístroje té na vašem počítači.
- Nastavte [**TCP/IP**] v přístroji na [**Povolit**]. (Ve výchozím nastavení je použito nastavení [**Povolit**].)

Další informace

- Pokud konfigurujete malou síť, která obsahuje pouze přístroj a počítač, nastavte adresy IP, jak je uvedeno níže (podle RFC1918).

Počítač	
Adresa IP:	192.168.0.1~254
Maska podsítě:	255.255.255.0
Výchozí brána:	nepoužívá se
Server DNS:	nepoužívá se
Přístroj	
Nastavená adresa IP:	Manuálně
Adresa IPv4 adresa:	192.168.0.1~254 (vyberte jinou hodnotu, než má počítač)
Maska podsítě:	255.255.255.0
Adresa brány:	0.0.0.0
Velikost sítě:	Malá

- Chcete-li nastavit [**Velikost sítě**], stiskněte klávesu <**SETTING** (NASTAVENÍ)> a vyberte možnost [**Nastavení správce**] > [**Síťové menu**] > [**Nastavení sítě**] > [**Velikost sítě**].

Připojení pomocí kabelové sítě LAN:

1 Připravte ethernetový kabel a síťový vstup.

Kabel Ethernet (kategorie 5, kroucená dvojlinka, přímý) a rozbočovač si zakupte samostatně.

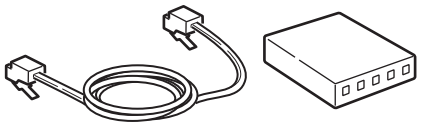

2 Podržte zhruba sekundu stisknutý hlavní vypínač, aby se přístroj vypnul. Vypněte počítač.

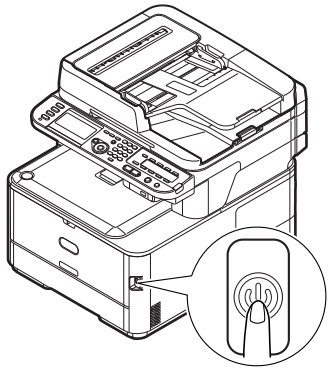

3 Vsuňte jeden konec ethernetového kabelu do konektoru síťového rozhraní v zadní části přístroje.

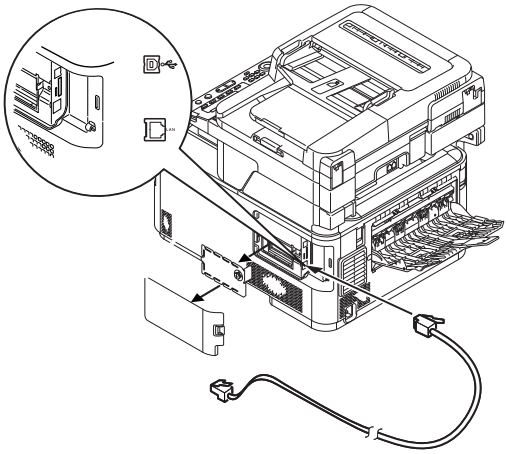

4 Vsuňte druhý konec ethernetového kabelu do síťového vstupu.

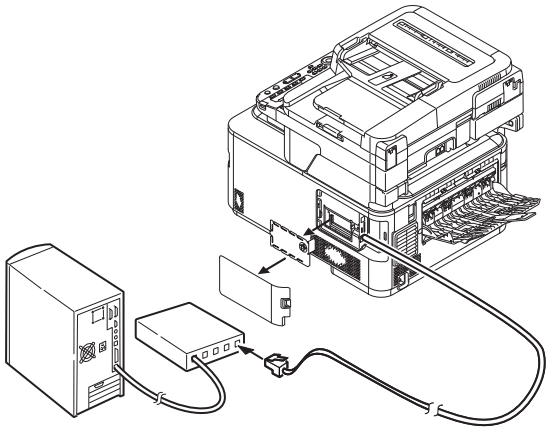

5 Zapněte napájení stisknutím a přidržením spínače napájení po dobu asi jedné sekundy.

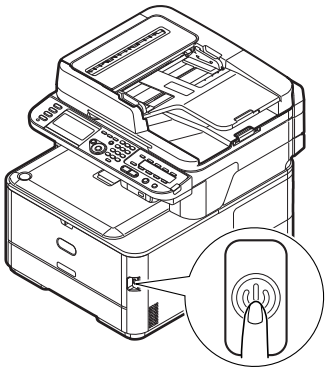

Připojení pomocí bezdrátové sítě LAN (pouze MC342dw, MC362w, MC562w, MC562dw, ES5462dw MFP, MPS2731mc):

K nastavení bezdrátové sítě LAN použijte funkci (tlačítko) WPS. FPodrobnosti o dalších způsobech nastavení bezdrátové sítě LAN najdete v Konfigurační příručka.

1 Stiskněte klávesu <**SETTING** (NASTAVENÍ)> na ovládacím panelu.

2 Stiskem tlačítka ▼ vyberte možnost [**Nastavení bezdrátové komunikace** (Wireless Setting)] a stiskněte tlačítko ▶.

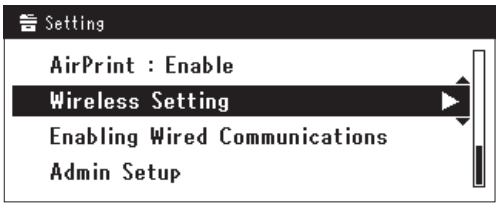

3 Přihlaste se zadáním hesla správce zařízení.

Pomocí kláves ▶, ◀, ▼, ▲ zvolte písmeno, pak stiskněte klávesu (OK).

Výchozí nastavení hesla správce je aaaaaa.

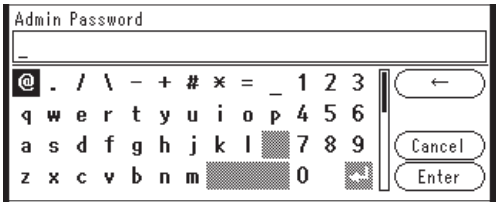

Asi 5 sekund se zobrazuje následující zpráva.

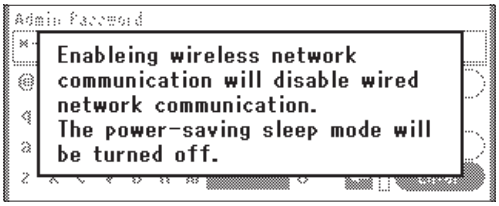

4 Zkontrolujte, zda je zvolena možnost [**Nastavit automaticky (WPS)** (Automatic setup (WPS))], pak stiskněte klávesu ▶.

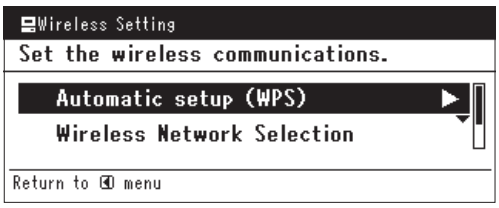

5 Stiskem tlačítka ▼ vyberte možnost [**WPS-PBC**] a stiskněte tlačítko (OK).

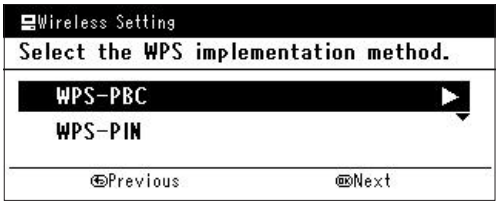

6 Stiskem tlačítka ◀ vyberte možnost [**Ano** (Yes)] a stiskněte tlačítko (OK).



Další informace

- Tlačítko WPS pro bezdrátový přístupový bod stiskněte po kliknutí na tlačítko [**Ano** (Yes)] na potvrzovací obrazovce. Případně, pokud je jako první aktivováno tlačítko WPS pro bezdrátový přístupový bod, stiskněte nejdříve tlačítko WPS na tomto zařízení.
- Je-li vybrána možnost [**Ne** (No)], obrazovka se vrátí do stavu z bodu 5.

7 Je-li v kroku 6 vybrána možnost [**Ano** (Yes)], na obrazovce se zobrazí informace [**Provádění stisknutí tlačítka...** (Running pushbutton method...)].

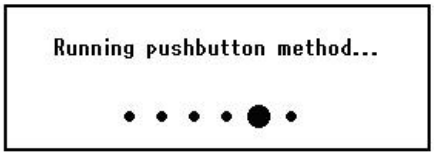

Poznámka

- Během provádění WPS není možné používat operace na ovládacím panelu.
- Jakmile se zobrazí informace [**WPS připojení proběhlo úsp.** (WPS connection successful.)], je zařízení připojeno k bezdrátové síti LAN.



Další informace

- Pokud se zobrazí informace [**Připojení se nezdařilo. Prodleva** (Connection failed Timeout)], je možné, že se během časového limitu nepodařilo nalézt bezdrátový přístupový bod cílového umístění připojení. Do 2 minut od aktivace tlačítka WPS pro bezdrátový přístupový bod klikněte v kroku 6 opět na tlačítko [**Ano** (Yes)].

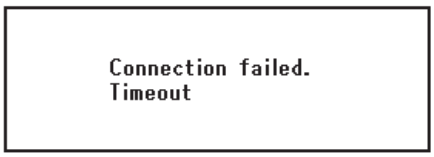

- Pokud se zobrazí zpráva [**Překrývání** (Overlap)], je tlačítko WPS prováděno na 2 nebo více bezdrátových přístupových bodech. Chvíli počkejte a potom to zkuste znovu.

Nastavení adresy IP:

1 Stiskněte klávesu <**SETTING** (NASTAVENÍ)> na ovládacím panelu.



2 Stiskem klávesy ▼ vyberte nabídku [**Jednoduché nastavení** (Easy Setup)] a stiskněte klávesu (OK).

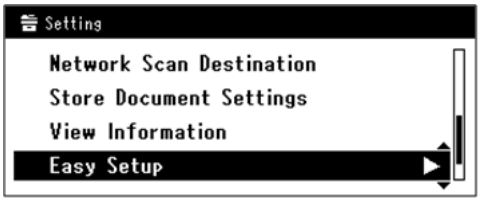

3 Zadejte heslo správce.
Výchozí heslo je „aaaaaa".

a Stiskem klávesy ◀, ▶, ▼, ▲ vyberte požadovaný znak a stiskněte klávesu (OK).



- Vybraný znak se vloží do textového pole jako „*".
- Pokud zadáte nesprávnou hodnotu, stiskněte klávesu <**CLEAR** (VYMAZAT)> a zadejte správnou hodnotu.



b Opakujte tento krok, dokud nejsou vloženy všechny požadované znaky.

c Stiskem klávesy ▶ a ▼ vyberte [**Enter**] a stiskněte klávesu (OK).

4 Stiskem klávesy ▼ vyberte [**Nastavení sítě** (Network Setting)] a poté stiskněte klávesu ▶.

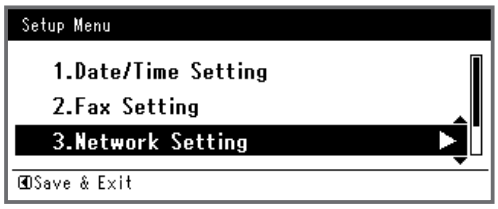

5 Je-li adresa IP nastavována manuálně, zkontrolujte, zda je vybrána možnost [**Manuální** (Manual)] a stiskněte klávesu (OK).



Je-li adresa IP nastavována automaticky, stiskem klávesy ▼ vyberte [**Automatická** (Auto)] a stiskněte klávesu (OK). Přejděte ke kroku 10.

6 Pomocí číselné klávesnice zadejte adresu IP a stiskněte (OK).



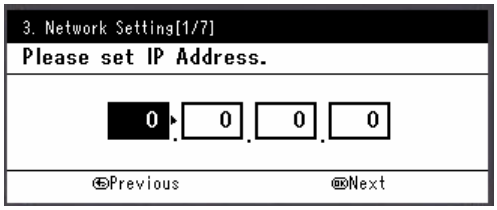

Stiskem klávesy <▶> se přesunete na další pole.

7 Pomocí číselné klávesnice zadejte masku podsítě a stiskněte (OK).
Stiskem klávesy ▶ se přesunete na další pole.

8 Pomocí číselné klávesnice zadejte výchozí bránu a stiskněte (OK).
Stiskem klávesy ▶ se přesunete na další pole.

9 Zadejte DNS server a WINS server, pokud je třeba.
Pokud není nezbytné připojovat server DNS nebo server WINS k síti, stiskněte tlačítko (OK), dokud se nezobrazí hlášení, že nastavení byla dokončena.

10 Pokud se otevře obrazovka nabídky nastavení, stiskem ◀ dokončete nastavení.

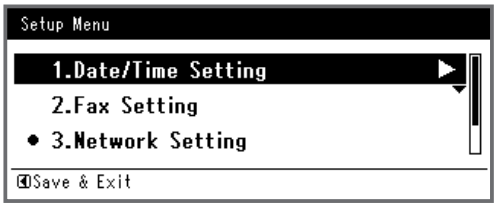

11 Po zobrazení hlášení s žádostí o potvrzení zkontrolujte, zda je vybrána možnost [**Ano**] a stiskněte klávesu (OK).

◆ Vytiskněte informace o síti a zkontrolujte, zda je správně nastavena adresa IP a ostatní parametry sítě.

1 Stiskněte klávesu <**SETTING** (NASTAVENÍ)> na ovládacím panelu.



2 Zkontrolujte, že je vybrána nabídka [**Zprávy**], a stiskněte klávesu (OK).

3 Stiskem klávesy ▼ vyberte nabídku [**Systém**] a stiskněte klávesu (OK).

4 Stiskem klávesy ▼ vyberte nabídku [**Síťové informace**] a stiskněte klávesu (OK).

5 Po zobrazení hlášení s žádostí o potvrzení zkontrolujte, zda je vybrána možnost [**Ano**] a stiskněte klávesu (OK).
Vytisknou se informace o síti.

❑ Krok 2 - Instalace ovladače tiskárny

! Poznámka

- Tento postup vyžaduje, abyste byli přihlášeni jako správce.

1 Zkontrolujte, zda jsou přístroj a počítač zapnuty a připojeny, a vložte do počítače „disk DVD-ROM se softwarem".

2 Po zobrazení [**Přehrát automaticky**] klikněte na [**Spustit setup.exe**].
Pokud se otevře dialogové okno [**Řízení uživatelských účtů**], klikněte na tlačítko [**Ano**].

3 Vyberte jazyk.

4 Vyberte model zařízení a klikněte na tlačítko [**Další** (Next)].

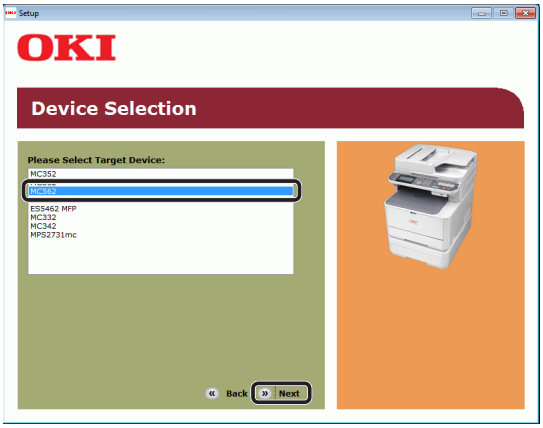

5 Přečtěte si licenční ujednání a klikněte na tlačítko [**Souhlasím**].

6 Přečtěte si „Environmental advice for Users (Environmental advice for Users)" a klikněte na tlačítko [**Další** (Next)].

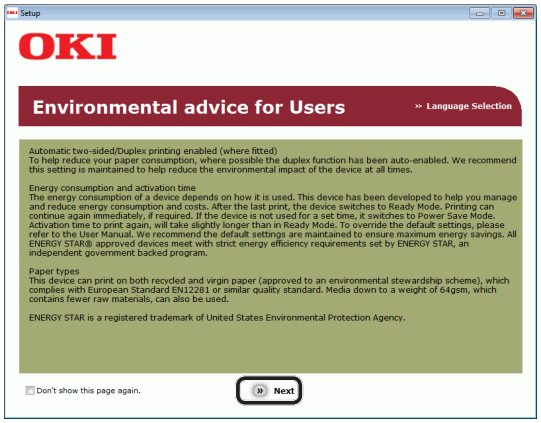

7 Zaškrtněte políčko u ovladače tiskárny, který chcete instalovat, a klepněte na tlačítko instalace balíku.

Další informace

- Ve výchozím nastavení jsou vybrány [**Ovladac PCL** (PCL driver)], [**Ovladac skeneru** (Scanner driver)] a [**ActKey** (ActKey)].



8 Pokud se otevře dialogové okno [**Zabezpečení systému Windows**], klikněte na tlačítko [**Přesto nainstalovat tento software ovladače**].

9 Klikněte na tlačítko [**Síť** (Network)].
Zahájí se vyhledávání zařízení.

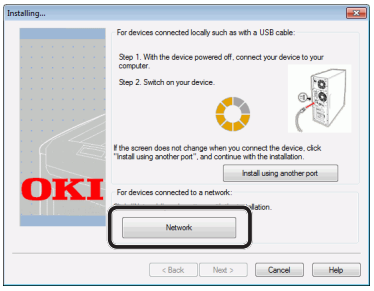

- Je-li zjištěn přístroj, provede se automaticky instalace softwaru. Přejděte ke kroku 11.
- Pokud přístroj zjištěn není, otevře se obrazovka [**Zkontrolujte nastavení instalace.**]. Přejděte ke kroku 10.

10 Kliknutím na tlačítko [**Restart vyhledávání** (Restart search)] obnovíte vyhledávání zařízení.

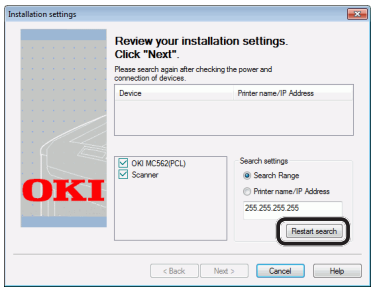

Jakmile se zobrazí zařízení, vyberte jej a klikněte na tlačítko [**Další** (Next)].

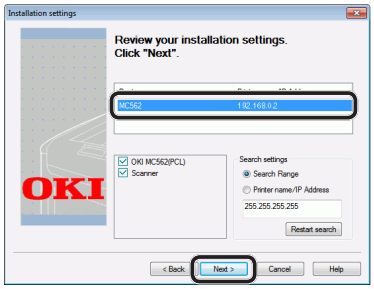

Další informace

- Pokud se zařízení nezobrazí ani po kliknutí na tlačítko [**Restart vyhledávání** (Restart search)], vyberte možnost [**Jméno tiskárny/Adresa IP** (Printer name/IP Address)], zadejte adresu IP přiřazenou přístroji a klikněte na tlačítko [**Další** (Next)].

11 Pokud se otevře dialogové okno [**Zabezpečení systému Windows**], klikněte na tlačítko [**Přesto nainstalovat tento software ovladače**].

12 Klikněte na tlačítko [**Konec** (Exit)].



13 Vyjměte z počítače „disk DVD-ROM se softwarem".

Instalace je dokončena.

◆ Vytiskněte testovací stránku a zkontrolujte, že byl ovladač tiskárny úspěšně nainstalován do počítače.

1 Klikněte na [**Stary**] > [**Zařízeí a tiskárny**].

2 Klikněte pravým tlačítkem na ikonu OKI MC562 a v rozevírací nabídce zvolte možnost [**Vlastnosti tiskárny**] (> požadovaný ovladač tiskárny, pokud jste nainstalovali několik ovladačů tiskárny).

3 Na kartě [**Obecné**] klikněte na [**Tisk zkušební stránky**].

■ Připojení USB

Pomocí postupu uvedeného níže připojte kabel USB a nainstalujte do počítače ovladač tiskárny.

Poznámka

- Pro dokončení tohoto postupu musíte být přihlášeni jako administrátor.

Další informace

- Pokud je již v počítači nainstalován ovladač tiskárny, můžete tento postup přeskočit.

1 Připravte si kabel USB.

Kabel USB není součástí dodávky přístroje. Kabel USB 2.0 si musíte zakoupit samostatně.

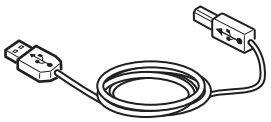

Další informace

- Použijte vysokorychlostní kabel USB 2.0 pro USB 2.0 rychlé připojení.

2 Podržte zhruba sekundu stisknutý hlavní vypínač, aby se přístroj vypnul.

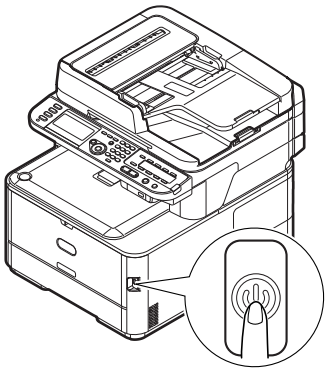

3 Připojte jeden konec kabelu USB do konektoru rozhraní USB na zadní straně přístroje.

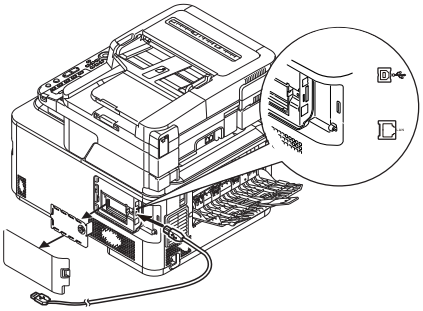

4 Zapněte počítač.

5 Vložte do počítače „disk DVD-ROM se softwarem".

6 Po zobrazení [**Přehrát automaticky**] klikněte na [**Spustit setup.exe**].

Pokud se otevře dialogové okno [**Řízení uživatelských účtů**], klikněte na tlačítko [**Ano**].

7 Vyberte jazyk.

8 Vyberte model zařízení a klikněte na tlačítko [**Další** (Next)].

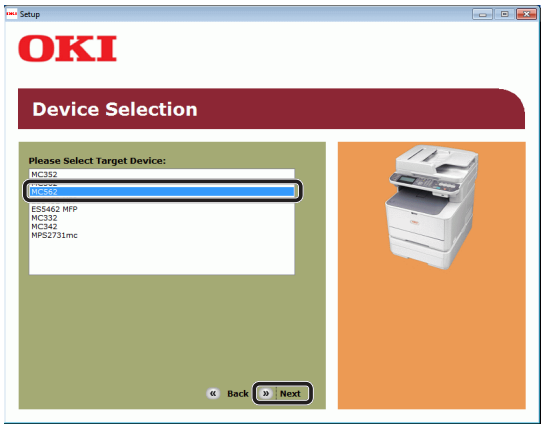

9 Přečtěte si licenční ujednání a klikněte na tlačítko [**Souhlasím**].

10 Přečtěte si „Environmental advice for Users (Environmental advice for Users)" a klikněte na tlačítko [**Další** (Next)].

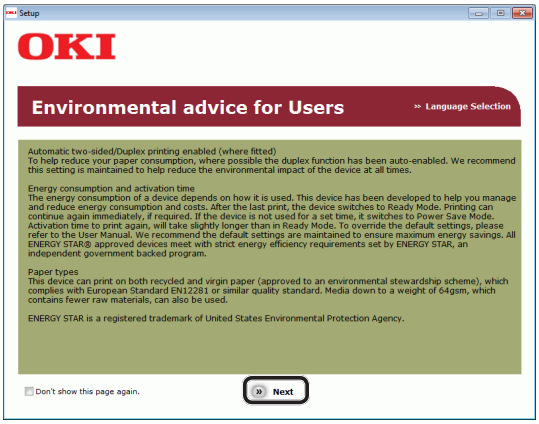

11 Zaškrtněte políčko u ovladače tiskárny, který chcete instalovat, a klepněte na tlačítko instalace balíku.

Další informace

- Ve výchozím nastavení jsou vybrány [**Ovladac PCL** (PCL driver)], [**Ovladac skeneru** (Scanner driver)] a [**ActKey** (ActKey)].



12 Pokud se otevře dialogové okno [**Zabezpečení systému Windows**], klikněte na tlačítko [**Přesto nainstalovat tento software ovladače**].

13 Pokud se zobrazí pokyn požadující připojení přístroje k počítači a zapnutí, zasuňte konec kabelu USB do konektoru USB počítače a stisknutím spínače napájení přibližně na jednu sekundu zapněte napájení.

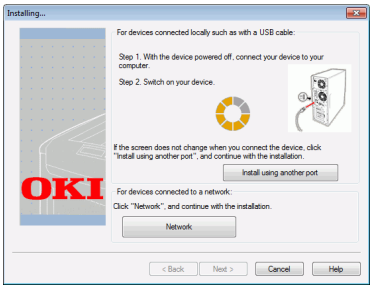

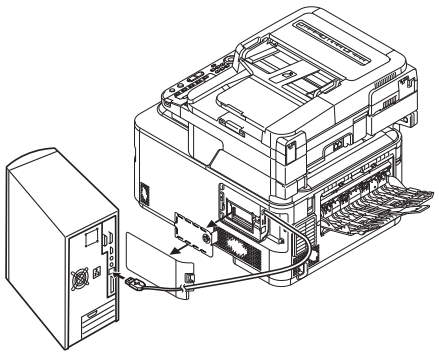

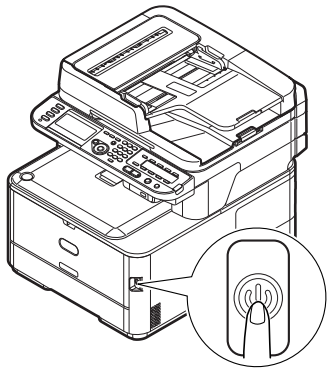

! Poznámka

- Nezapojujte kabel USB do konektoru síťového rozhraní. V opačném případě může dojít k poškození přístroje.

14 Klikněte na tlačítko [**Konec**].

15 Vyjměte z počítače „disk DVD-ROM se softwarem".

Instalace je dokončena.

◆ Vytiskněte testovací stránku a zkontrolujte, že byl ovladač tiskárny úspěšně nainstalován do počítače.

1 Klikněte na [**Stary**] > [**Zařízeí a tiskárny**].

2 Klikněte pravým tlačítkem na ikonu OKI MC562 a v rozevírací nabídce zvolte možnost [**Vlastnosti tiskárny**] (> požadovaný ovladač tiskárny, pokud jste nainstalovali několik ovladačů tiskárny).

3 Na kartě [**Obecné**] klikněte na [**Tisk zkušební stránky**].

Operační systém Mac OS X

■ Přehled

❑ Způsoby připojení

Můžete vybrat některou z následujících metod připojení:

- „Síťové připojení“ str. 114
- „Připojení USB“ str. 122

❑ Požadavky výrobku

Přístroj je kompatibilní s operačními systémy Mac OS X 10.3.9 až 10.8.

❑ Typy ovladačů tiskárny

Typy ovladačů, které lze nainstalovat, jsou následující.

Typ	Popis
PS	Ovladač tisku PS je vhodný k tisku dokumentů včetně fontů PostScript a dat EPS. Lze jej použít i pro běžný tisk.

❑ Podpora funkce AirPrint

Jsou podporovány operační systémy Mac OS X 10.7 a novější.

! Poznámka

- V závislosti na verzi ovladače tiskárny nebo operačního systému Mac OS X se může popis lišit.

■ Síťové připojení

Chcete-li ovladač tiskárny nainstalovat do počítače prostřednictvím síťového připojení, proveďte 3 kroky uvedené níže:

- „Krok 1 - Konfigurace síťových nastavení přístroje“ str. 115
- „Krok 2 - Instalace ovladače tiskárny“ str. 119

Při následujícím postupu se jako síťový protokol používá Bonjour.

! Poznámka

- Před tímto postupem však musíte nejdříve provést nastavení sítě v počítači.

Další informace

- Pokud je již v přístroji nastavena adresa IP, můžete krok 1 přeskočit.
- Pokud je již v počítači nainstalován ovladač tiskárny, můžete krok 3 přeskočit.

❑ Krok 1 - Konfigurace síťových nastavení přístroje

Připojte přístroj k síti prostřednictvím kabelu Ethernet nebo bezdrátového připojení k síti LAN (pouze MC342dw, MC362w, MC562w, MC562dw, ES5462dw MFP, MPS2731mc). Pomocí ovládacího panelu nastavte adresu IP přístroje a další síťové informace. Adresu IP je možné zadat ručně nebo automaticky.

Pokud na síti není server DHCP nebo BOOTP, musíte IP adresu v počítači nebo v tiskárně manuálně nakonfigurovat.

V případě, že správce sítě nebo poskytovatel internetového přípojení poskytne jedinečnou adresu IP pro počítač a tiskárnu, budete muset adresy IP zadat manuálně.

! Poznámka

- Při manuálním nastavování adresy IP se obraťte na správce sítě nebo poskytovatele internetového připojení, který vám sdělí, jakou adresu IP je třeba použít. Bude-li nastavena nesprávná adresa IP, může dojít k výpadku sítě nebo přerušení připojení k Internetu.
- Přizpůsobte IP verzi přístroje té na vašem počítači.
- Nastavte [**TCP/IP**] v přístroji na [**Povolit**]. (Ve výchozím nastavení je použito nastavení [**Povolit**].)

Další informace

- Pokud konfigurujete malou síť, která obsahuje pouze přístroj a počítač, nastavte adresy IP, jak je uvedeno níže (podle RFC1918).

Pro počítač	
IP adresa:	192.168.0.1~254
Maska podsítě:	255.255.255.0
Výchozí brána:	nepoužíváno
DNS server:	nepoužíváno
Pro přístroj	
Nastavená adresa IP:	Manuálně
Adresa IPv4 adresa:	192.168.0.1~254 (vyberte jinou hodnotu, než má počítač)
Maska podsítě:	255.255.255.0
Adresa brány:	0.0.0.0
Velikost sítě:	Malá

- Chcete-li nastavit [**Velikost sítě**], stiskněte klávesu <**SETTING** (NASTAVENÍ)> a vyberte možnost [**Nastavení správce**] > [**Síťové menu**] > [**Nastavení sítě**] > [**Velikost sítě**].

Připojení pomocí kabelové sítě LAN:

1 Připravte ethernetový kabel a síťový vstup.

Kabel Ethernet (kategorie 5, kroucená dvojlinka, přímý) a rozbočovač si zakupte samostatně.

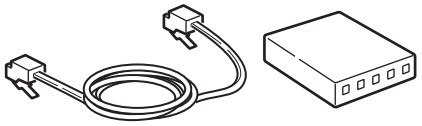

2 Podržte zhruba sekundu stisknutý hlavní vypínač, aby se přístroj vypnul. Vypněte počítač.

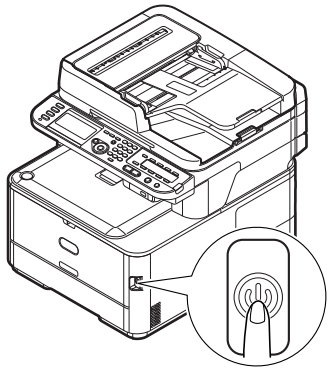

3 Vsuňte jeden konec ethernetového kabelu do konektoru síťového rozhraní v zadní části přístroje.

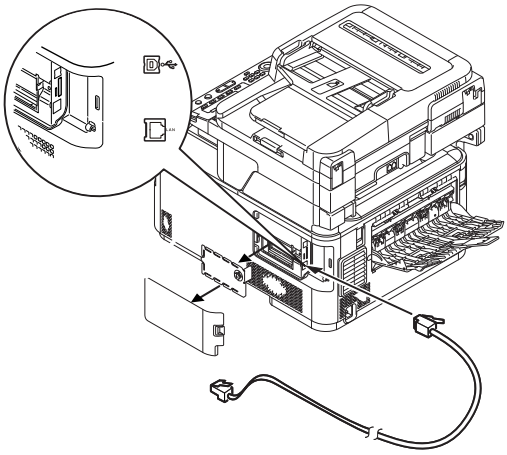

4 Vsuňte druhý konec ethernetového kabelu do síťového vstupu.

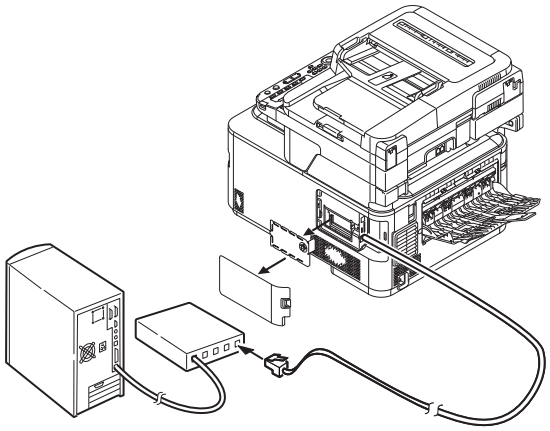

5 Zapněte napájení stisknutím a přidržením spínače napájení po dobu asi jedné sekundy.

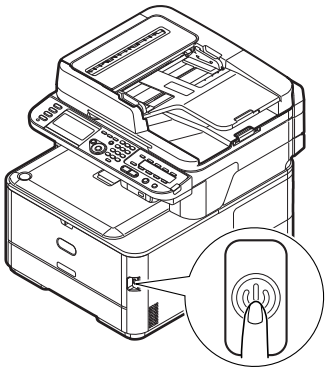

Připojení pomocí bezdrátové sítě LAN (pouze MC342dw, MC362w, MC562w, MC562dw, ES5462dw MFP, MPS2731mc):

K nastavení bezdrátové sítě LAN použijte funkci (tlačítko) WPS. FPodrobnosti o dalších způsobech nastavení bezdrátové sítě LAN najdete v Konfigurační příručka.

1 Stiskněte klávesu <**SETTING** (NASTAVENÍ)> na ovládacím panelu.

2 Stiskem tlačítka ▼ vyberte možnost [**Nastavení bezdrátové komunikace** (Wireless Setting)] a stiskněte tlačítko ▶.

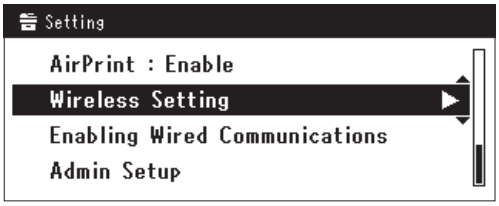

3 Přihlaste se zadáním hesla správce zařízení.

Pomocí kláves ▶, ◀, ▼, ▲ zvolte písmeno, pak stiskněte klávesu (OK).

Výchozí nastavení hesla správce je aaaaaa.

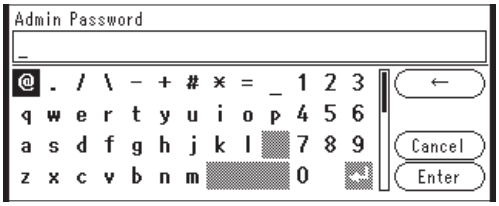

Asi 5 sekund se zobrazuje následující zpráva.

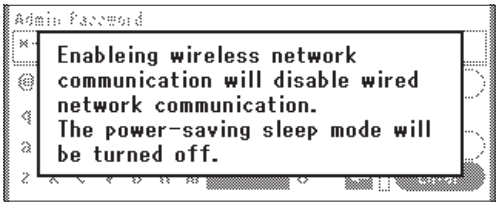

4 Zkontrolujte, zda je zvolena možnost [**Nastavit automaticky (WPS)** (Automatic setup (WPS))], pak stiskněte klávesu ▶.

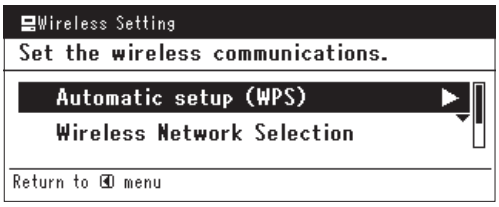

5 Stiskem tlačítka ▼ vyberte možnost [**WPS-PBC**] a stiskněte tlačítko (OK).

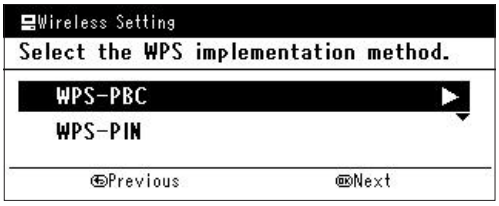

6 Stiskem tlačítka ◀ vyberte možnost [**Ano** (Yes)] a stiskněte tlačítko (OK).



Další informace

- Tlačítko WPS pro bezdrátový přístupový bod stiskněte po kliknutí na tlačítko [**Ano** (Yes)] na potvrzovací obrazovce. Případně, pokud je jako první aktivováno tlačítko WPS pro bezdrátový přístupový bod, stiskněte nejdříve tlačítko WPS na tomto zařízení.
- Je-li vybrána možnost [**Ne** (No)], obrazovka se vrátí do stavu z bodu 5.

7 Je-li v kroku 6 vybrána možnost [**Ano** (Yes)], na obrazovce se zobrazí informace [**Provádění stisknutí tlačítka...** (Running pushbutton method...)].

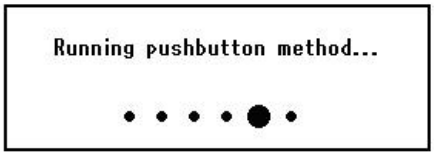

Poznámka

- Během provádění WPS není možné používat operace na ovládacím panelu.
- Jakmile se zobrazí informace [**WPS připojení proběhlo úsp.** (WPS connection successful.)], je zařízení připojeno k bezdrátové síti LAN.



Další informace

- Pokud se zobrazí informace [**Připojení se nezdařilo. Prodleva** (Connection failed Timeout)], je možné, že se během časového limitu nepodařilo nalézt bezdrátový přístupový bod cílového umístění připojení. Do 2 minut od aktivace tlačítka WPS pro bezdrátový přístupový bod klikněte v kroku 6 opět na tlačítko [**Ano** (Yes)].

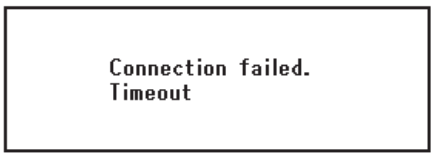

- Pokud se zobrazí zpráva [**Překrývání** (Overlap)], je tlačítko WPS prováděno na 2 nebo více bezdrátových přístupových bodech. Chvíli počkejte a potom to zkuste znovu.

Nastavení adresy IP:

1 Stiskněte klávesu <**SETTING** (NASTAVENÍ)> na ovládacím panelu.



2 Stiskem klávesy ▼ vyberte nabídku [**Jednoduché nastavení** (Easy Setup)] a stiskněte klávesu (OK).

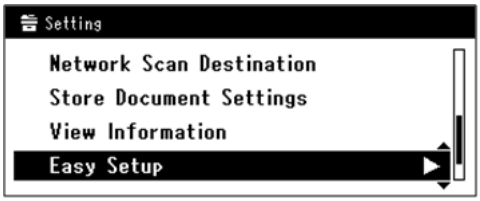

3 Zadejte heslo správce.
Výchozí heslo je „aaaaaa".

a Stiskem klávesy ◀, ▶, ▼, ▲ vyberte požadovaný znak a stiskněte klávesu (OK).



- Vybraný znak se vloží do textového pole jako „*".
- Pokud zadáte nesprávnou hodnotu, stiskněte klávesu <**CLEAR** (VYMAZAT)> a zadejte správnou hodnotu.



b Opakujte tento krok, dokud nejsou vloženy všechny požadované znaky.

c Stiskem klávesy ▶ a ▼ vyberte [**Enter**] a stiskněte klávesu (OK).

4 Stiskem klávesy ▼ vyberte [**Nastavení sítě** (Network Setting)] a poté stiskněte klávesu ▶.

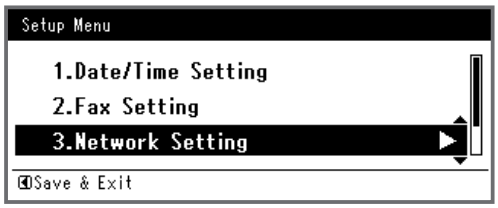

5 Je-li adresa IP nastavována manuálně, zkontrolujte, zda je vybrána možnost [**Manuální** (Manual)] a stiskněte klávesu (OK).



Je-li adresa IP nastavována automaticky, stiskem klávesy ▼ vyberte [**Automatická** (Auto)] a stiskněte klávesu (OK). Přejděte ke kroku 10.

6 Pomocí číselné klávesnice zadejte adresu IP a stiskněte (OK).



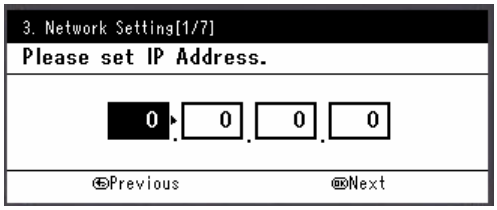

Stiskem klávesy ▶ se přesunete na další pole.

7 Pomocí číselné klávesnice zadejte masku podsítě a stiskněte (OK).
Stiskem klávesy ▶ se přesunete na další pole.

8 Pomocí číselné klávesnice zadejte výchozí bránu a stiskněte (OK).
Stiskem klávesy ▶ se přesunete na další pole.

9 Zadejte DNS server a WINS server, pokud je třeba.
Pokud není nezbytné připojovat server DNS nebo server WINS k síti, stiskněte tlačítko (OK), dokud se nezobrazí hlášení, že nastavení byla dokončena.

10 Pokud se otevře obrazovka nabídky nastavení, stiskem ◀ dokončete nastavení.

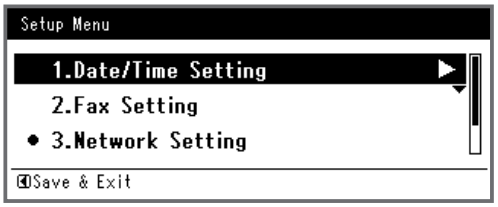

11 Po zobrazení hlášení s žádostí o potvrzení zkontrolujte, zda je vybrána možnost [**Ano**] a stiskněte klávesu (OK).

◆ Vytiskněte informace o síti a zkontrolujte, zda je správně nastavena adresa IP a ostatní parametry sítě.

1 Stiskněte klávesu <**SETTING** (NASTAVENÍ)> na ovládacím panelu.



2 Zkontrolujte, že je vybrána nabídka [**Zprávy**], a stiskněte klávesu (OK).

3 Stiskem klávesy ▼ vyberte nabídku [**Systém**] a stiskněte klávesu (OK).

4 Stiskem klávesy ▼ vyberte nabídku [**Síťové informace**] a stiskněte klávesu (OK).

5 Po zobrazení hlášení s žádostí o potvrzení zkontrolujte, zda je vybrána možnost [**Ano**] a stiskněte klávesu (OK).
Vytisknou se informace o síti.

❑ Krok 2 - Instalace ovladače tiskárny

◆ Pro Mac OS X 10.5 až 10.8

1 Ujistěte se, že jsou přístroj i počítač zapnuté a připojené.

2 Vložte do počítače „disk DVD-ROM se softwarem".

3 Na pracovní ploše dvakrát klikněte na ikonu [**OKI**].

4 Dvakrát klikněte na složku [**Drivers**] > složku [**PS**] > [**Instalátor pro OSX10.5-10.8**].
Postupujte podle instrukcí na obrazovce a dokončete instalaci.

5 V nabídce Apple vyberte možnost [**Předvolbz systému**].

6 Klikněte na [**Tisk a skenování**] (operační systém Mac OS X 10.5 a 10.6: [**Tisk a Faxovat**]).

7 Klikněte na [**+**] a v rozevírací nabídce vyberte možnost [**Přidat další tiskárnu nebo skener**].
V operačním systému Mac OS X 10.5 a 10.6 klikněte na [**+**].

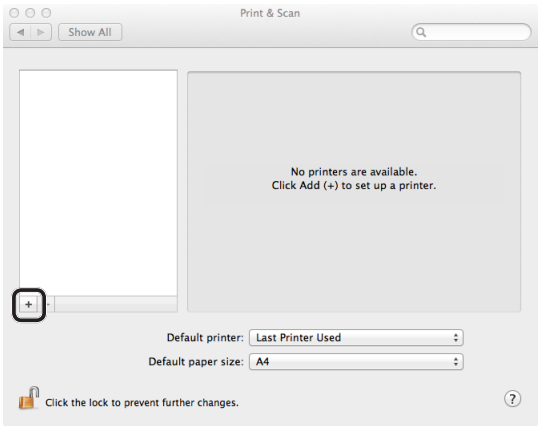

8 Klikněte na tlačítko [**Výchozí** (Default)].

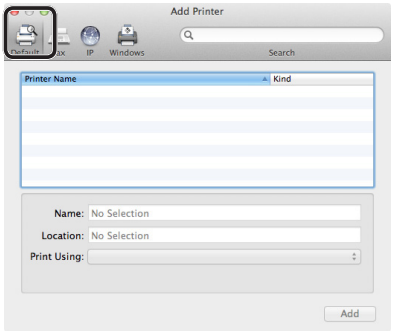

9 Vyberte název přístroje, kde [**Druh**] je nastaveno na [**Bonjour**], a zkontrolujte, zda se v položce [**Tisknout na** (Print Using)] zobrazí hodnota [**OKI MC562(PS)**].
Zobrazí se název přístroje „**OKI-MC562-(posledních šest čísel adresy MAC)** (OKI-MC562- (the last six digits of the MAC address))".

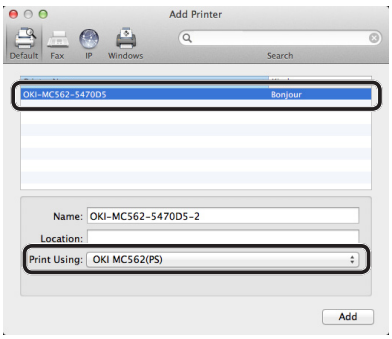

10 Klikněte na tlačítko [**Přidat** (Add)].

11 Pokud se otevře okno [**Dostupné volby**], klikněte na tlačítko [**Pokračovat**].

12 Ověřte, zda se v položce [**Tiskárny** (Printers)] zobrazí váš přístroj, a zda se v položce [**Druh**] zobrazí hodnota [**OKI MC562(PS)**].

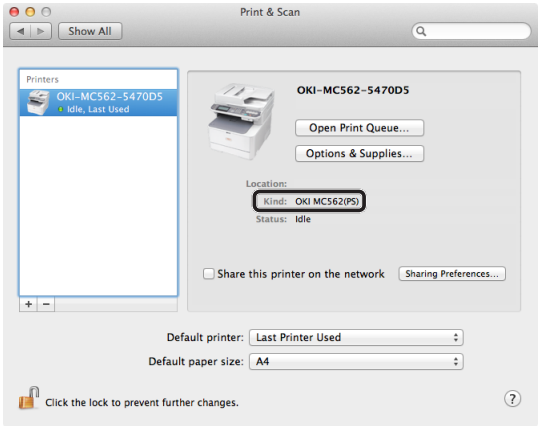

! Poznámka

- Pokud se [**Druh** (Kind)] správně nezobrazí [**OKI MC562(PS)**], kliknutím na tlačítko [**-**] odstraňte svůj přístroj ze seznamu [**Tiskárny** (Printers)] a poté zopakujte postup od kroku 8 do kroku 12.

13 Zavřete [**Tisk a skenování**] (operační systém Mac OS X 10.5 a 10.6: [**Tisk a Faxovat**]).

14 Vyjměte z počítače „disk DVD-ROM se softwarem".

Instalace je dokončena.

◆ Vytiskněte testovací stránku a zkontrolujte, že byl ovladač tiskárny úspěšně nainstalován do počítače.

1 V nabídce [**Otevřít**] vyberte možnost [**Aplikace**] > [**TextEdit**].

2 Vyberte nabídku [**Soubor**] > [**Tisk**].

3 V položce [**Tiskárna**] vyberte název svého přístroje.

4 Klikněte na tlačítko [**Tisk**].

◆ Pro Mac OS X 10.3.9 až 10.4.11

Další informace

- V následujícím postupu se jako příklad používá operační systém Mac OS X 10.4.11. V závislosti na operačním systému se může postup lišit.

1 Ujistěte se, že jsou přístroj i počítač zapnuté a připojené.

2 V nabídce Apple vyberte možnost [**Předvolbz systému**].

3 Vyberte možnost [**Sít'**].

4 V položce [**Zobrazit** (Show)] vyberte možnost [**Konfigurace síťových portů** (Network Port Configurations)] a poté ověřte, zda je vybrána položka [**Zabudovaný Ethernet** (Built-in Ethernet)].

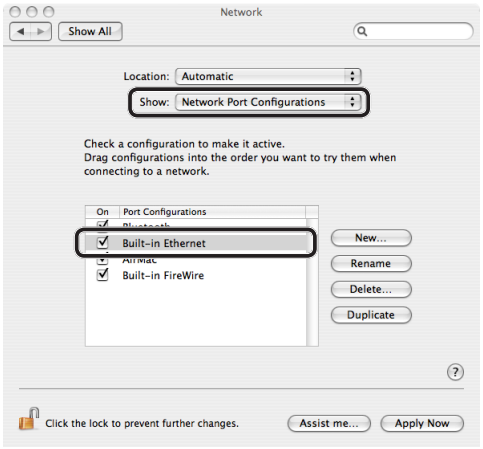

5 Zavřete [**Sít'**].

6 Vložte do počítače „disk DVD-ROM se softwarem".

7 Na pracovní ploše dvakrát klikněte na ikonu [**OKI**].

8 Dvakrát klikněte na složku [**Ovladač**] > složku [**PS**] > [**Instalátor pro OSX10.3-10.4**].

Postupujte podle instrukcí na obrazovce a dokončete instalaci.

9 V nabídce [**Otevřít**] vyberte možnost [**Utility**] a dvakrát klikněte na [**Program nastavení tiskárny**].

! Poznámka

- Pokud již [**Program nastavení tiskárny**] běží, zavřete ji a poté opět otevřete.

10 Klikněte na tlačítko [**Přidat** (Add)].

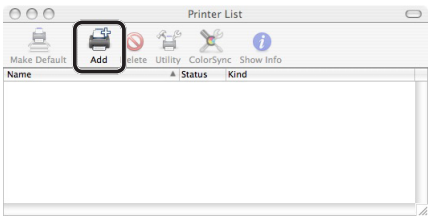

Pokud se otevře dialogové okno [**Nejsou k dispozici žádné tiskárny** (You have no printers available)], klikněte na tlačítko [**Přidat** (Add)].

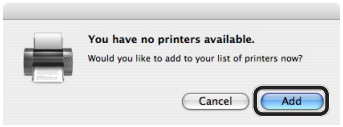

11 Vyberte název přístroje, kde [**Připojení** (Connection)] je nastaveno na [**Bonjour**], a zkontrolujte, zda se v položce [**Tisknout na** (Print Using)] zobrazí hodnota [**OKI MC562(PS)**].
Zobrazí se název přístroje včetně „**OKI-MC562-(posledních šest čísel adresy MAC)** (OKI-MC562- (the last six digits of the MAC address))".

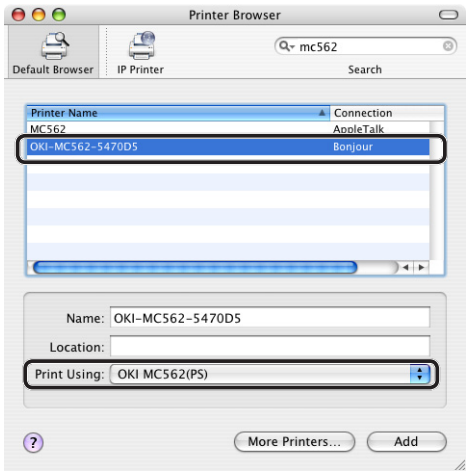

12 Klikněte na tlačítko [**Přidat** (Add)].

13 Pokud se otevře okno [**Dostupné volby**], klikněte na tlačítko [**Pokračovat**].

14 Zkontrolujte, zda [**Přehled tiskáren** (Printer List)] obsahuje název přístroje a poté okno zavřete.

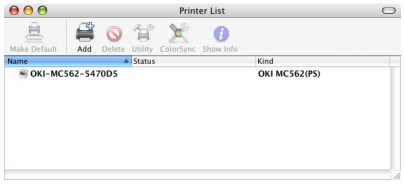

15 Vyjměte z počítače „disk DVD-ROM se softwarem".
Instalace je dokončena.

◆ Vytiskněte testovací stránku a zkontrolujte, že byl ovladač tiskárny úspěšně nainstalován do počítače.

1 V nabídce [**Otevřít**] vyberte možnost [**Aplikace**] > [**TextEdit**].

2 Vyberte nabídku [**Soubor**] > [**Vzhled stránky**].

3 V položce [**Formát pro**] vyberte název svého přístroje.

4 Ověřte, zda se v položce [**Formát pro** (Format for)] správně zobrazuje hodnota [**OKI MC562(PS)**].

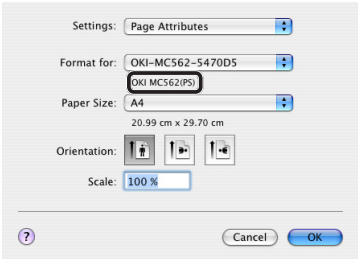

5 Klikněte na tlačítko [**OK** (OK)].

6 Vyberte nabídku [**Soubor**] > [**Tisk**].

7 V položce [**Tiskárna**] vyberte název svého přístroje.

8 Klikněte na [**Tisk**].

◆ Pro Mac OS X 10.7-10.8 AirPrint

1 Ujistěte se, že jsou přístroj i počítač zapnuté a připojené.

2 V nabídce Apple vyberte možnost [**Předvolbz systému**].

3 Klikněte na [**Tisk a skenování**].

4 Klikněte na [**+**] a v rozevírací nabídce vyberte možnost [**Přidat další tiskárnu nebo skener**].

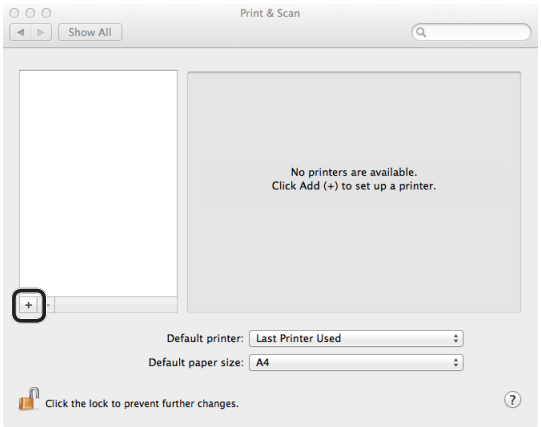

5 Vyberte název přístroje, kde [**Druh**] je nastaveno na [**Bonjour**], a zkontrolujte, zda se v položce [**použití** (Use)] zobrazí hodnota [**AirPrint**].

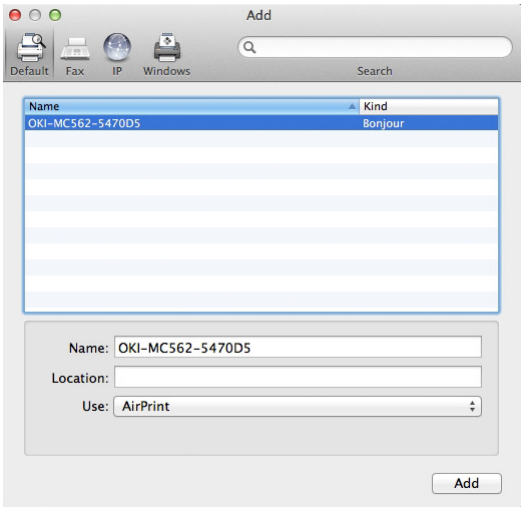

6 Klikněte na tlačítko [**Přidat** (Add)].

7 Ověřte, zda se v položce [**Tiskárny** (Printers)] zobrazí váš přístroj, a zda se v položce [**Druh**] zobrazí hodnota [**MC562-AirPrint**].

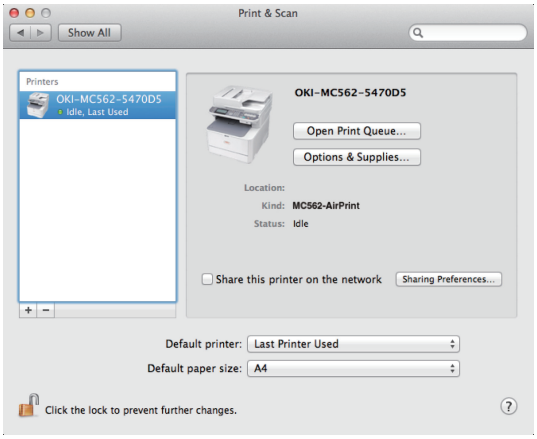

8 Zavřete [**Tisk a skenování**].

◆ Pro iOS AirPrint

Pro iOS není nutné přidávat tiskárnu.

■ Připojení USB

Pomocí postupu uvedeného níže připojte kabel USB a nainstalujte do počítače ovladač tiskárny.

❑ Pro Mac OS X 10.5 až 10.8

! Poznámka

- Před spuštěním tohoto procesu vypněte antivirový software.

1 Připravte si kabel USB.

Kabel USB není součástí dodávky přístroje. Kabel USB 2.0 si musíte zakoupit samostatně.

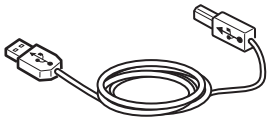

Další informace

- Použijte vysokorychlostní kabel USB 2.0 pro USB 2.0 rychlé připojení.

2 Podržte zhruba sekundu stisknutý hlavní vypínač, aby se přístroj vypnul. Vypněte počítač.

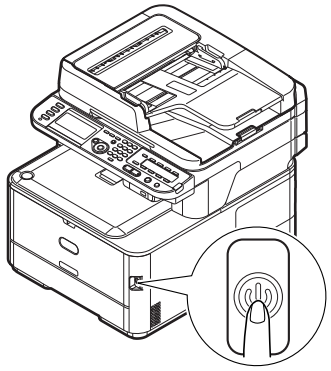

3 Připojte jeden konec kabelu USB do konektoru rozhraní USB na zadní straně přístroje.

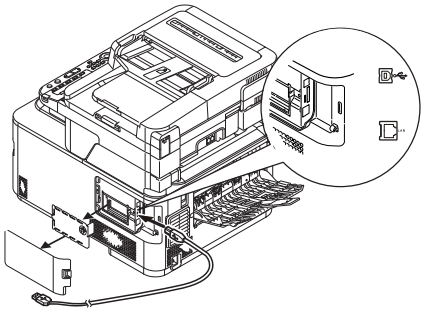

4 Druhý konec kabelu USB připojte do zásuvky USB na počítači.

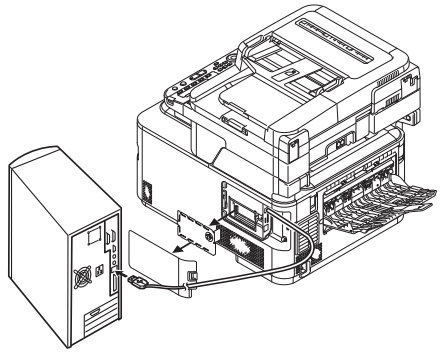

! Poznámka

- Nezapojujte kabel USB do konektoru síťového rozhraní. V opačném případě může dojít k poškození přístroje.

5 Zapněte napájení stisknutím a přidržením spínače napájení po dobu asi jedné sekundy. Zapněte počítač.

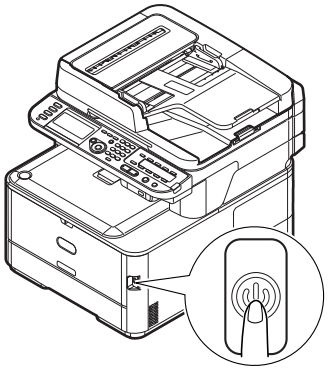

6 Vložte do počítače „disk DVD-ROM se softwarem".

7 Na pracovní ploše dvakrát klikněte na ikonu [**OKI**].

8 Dvakrát klikněte na složku [**Ovladače**] > složku [**PS**] > [**Instalátor pro OSX10.5-10.8**].

Postupujte podle instrukcí na obrazovce a dokončete instalaci.

9 V nabídce Apple vyberte možnost [**Předvolbz systému**].

10 Klikněte na [**Tisk a skenování**] (operační systém Mac OS X 10.5 a 10.6: [**Tisk a Faxovat**]).

11 Klikněte na [**+**] a v rozevírací nabídce vyberte možnost [**Přidat další tiskárnu nebo skener**].

V operačním systému Mac OS X 10.5 a 10.6 klikněte na [+].

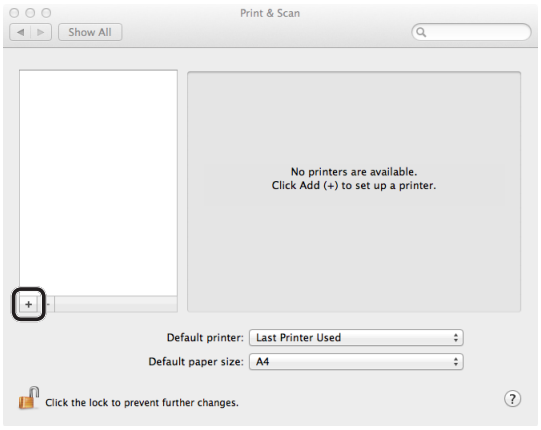

! Poznámka

- Pokud se již přístroj zobrazuje v seznamu [**Tiskárny** (Printers)], vyberte jej a kliknutím na tlačítko [**-**] přístroj odstraňte. Poté klikněte na tlačítko [**+**].

12 Vyberte název přístroje, kde [**Druh**] je nastaveno na [**USB**], a zkontrolujte, zda se v položce [**Tisknout na** (Print Using)] zobrazí hodnota [**OKI MC562(PS)**].

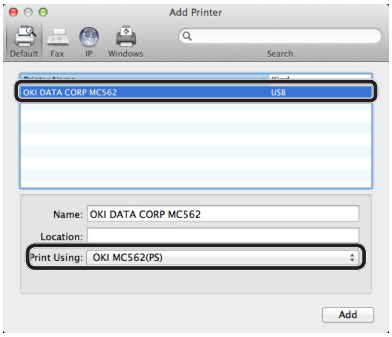

13 Klikněte na tlačítko [**Přidat** (Add)].

14 Zkontrolujte, zda [**Tiskárny** (Printers)] obsahuje název přístroje, a zda se zobrazuje [**OKI MC562(PS)**].

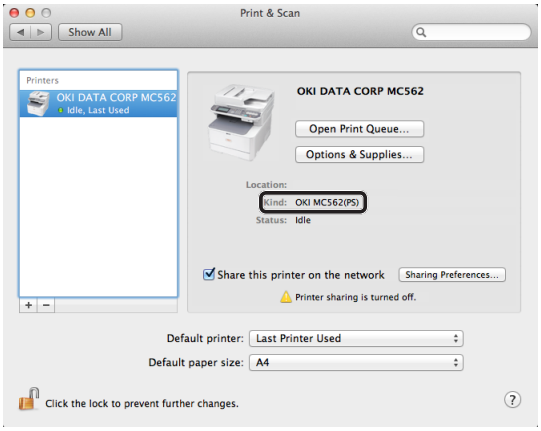

! Poznámka

- Pokud se správně nezobrazí [**OKI MC562(PS)**], kliknutím na tlačítko [**-**] odstraňte svůj přístroj ze seznamu [**Tiskárny** (Printers)] a poté zopakujte postup od kroku 11 do kroku 13.

15 Zavřete [**Tisk a skenování**] (operační systém Mac OS X 10.5 a 10.6: [**Tisk a Faxovat**]).

16 Vyjměte z počítače „disk DVD-ROM se softwarem".

Instalace je dokončena.

◆ Vytiskněte testovací stránku a zkontrolujte, že byl ovladač tiskárny úspěšně nainstalován do počítače.

1 V nabídce [**Otevřít**] vyberte možnost [**Aplikace**] > [**TextEdit**].

2 Vyberte nabídku [**Soubor**] > [**Tisk**].

3 V položce [**Tiskárna**] vyberte název svého přístroje.

4 Klikněte na [**Tisk**].

❑ Pro Mac OS X 10.3.9 až 10.4.11

Další informace

- V postupu uvedeném níže se jako příklad používá operační systém Mac OS X 10.4.11. V závislosti na operačním systému se může postup lišit.

1 Připravte si kabel USB.

Kabel USB není součástí dodávky přístroje. Kabel USB 2.0 si musíte zakoupit samostatně.

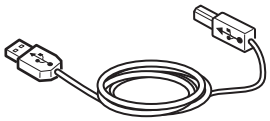

Další informace

- Použijte vysokorychlostní kabel USB 2.0 pro USB 2.0 rychlé připojení.

2 Podržte zhruba sekundu stisknutý hlavní vypínač, aby se přístroj vypnul.

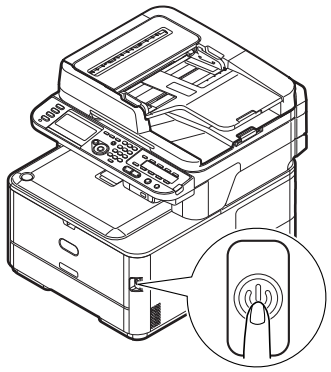

3 Připojte jeden konec kabelu USB do konektoru rozhraní USB na zadní straně přístroje.

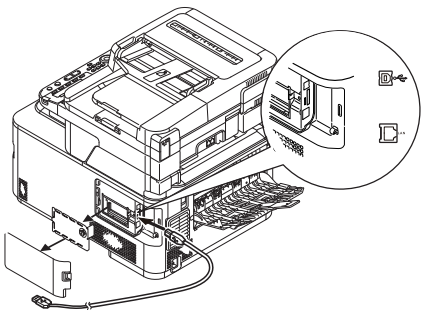

4 Druhý konec kabelu USB připojte do zásuvky USB na počítači.

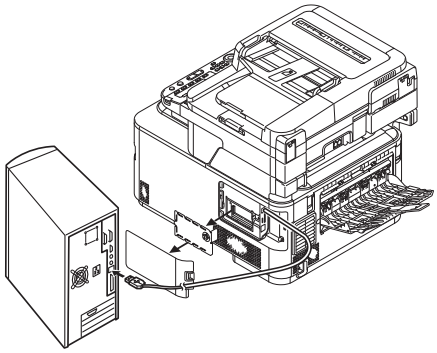

! Poznámka

- Nezapojujte kabel USB do konektoru síťového rozhraní. V opačném případě může dojít k poškození přístroje.

5 Zapněte napájení stisknutím a přidržením spínače napájení po dobu asi jedné sekundy. Zapněte počítač.

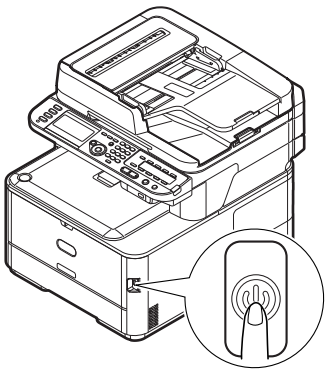

6 Vložte „disk DVD-ROM se softwarem".

7 Na pracovní ploše dvakrát klikněte na ikonu [**OKI**].

8 Dvakrát klikněte na složku [**Ovladač**] > složku [**PS**] > [**Instalátor pro OSX10.3-10.4**].

Postupujte podle instrukcí na obrazovce a dokončete instalaci.

9 V nabídce [**Otevřít**] vyberte možnost [**Utility**] a dvakrát klikněte na [**Program nastavení tiskárny**].

! Poznámka

- Pokud již [**Program nastavení tiskárny**] běží, zavřete ji a poté opět otevřete.

10 Klikněte na tlačítko [**Přidat** (Add)].

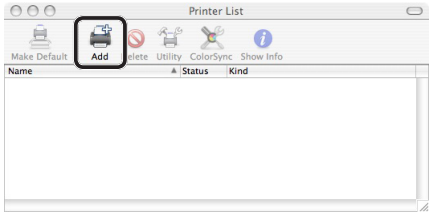

Pokud se otevře dialogové okno [**Nejsou k dispozici žádné tiskárny** (You have no printers available)], klikněte na tlačítko [**Přidat** (Add)].

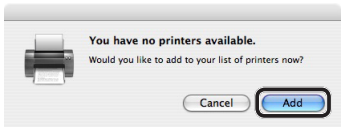

! Poznámka

- Pokud se název přístroje, jehož [**Připojení**] je nastaven na [**USB**], již zobrazuje, vyberte jej, klikněte na [**Odstranit**] a poté klikněte na [**Přidat** (Add)].

11 Vyberte název přístroje, kde [**Připojení** (Connection)] je nastaveno na [**USB**], a zkontrolujte, zda se v položce [**Tisknout na** (Print Using)] zobrazí hodnota [**OKI MC562(PS)**].

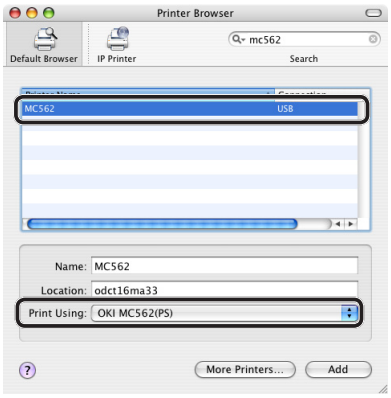

12 Klikněte na tlačítko [**Přidat** (Add)].

13 Zkontrolujte, zda [**Přehled tiskáren** (Printer List)] obsahuje název přístroje a poté okno zavřete.

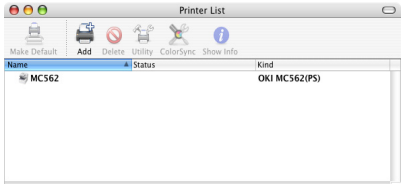

14 Vyjměte z počítače „disk DVD-ROM se softwarem".

Instalace je dokončena.

◆ Vytiskněte testovací stránku a zkontrolujte, že byl ovladač tiskárny úspěšně nainstalován do počítače.

1 V nabídce [**Otevřít**] vyberte možnost [**Aplikace**] > [**TextEdit**].

2 Vyberte nabídku [**Soubor**] > [**Vzhled stránky**].

3 V položce [**Formát pro**] vyberte název svého přístroje.

4 Ověřte, zda se v položce [**Formát pro**] správně zobrazuje hodnota [**OKI MC562(PS)**].

5 Klikněte na [**OK**].

6 Vyberte nabídku [**Soubor**] > [**Tisk**].

7 V položce [**Tiskárna**] vyberte název svého přístroje.

8 Klikněte na [**Tisk**].

Zahájení tiskové úlohy

Tato část vysvětluje postup při úpravě nastavení tisku, jako je formát papíru, zdroj papíru a gramáž média, a postup zahájení tisku pomocí každého používaného ovladače tiskárny.

Před zahájením tiskové úlohy je nutné do počítače nainstalovat ovladač tiskárny. (s výjimkou funkce AirPrint)

Další informace

- V této části se pro účely vysvětlení používá v systému Windows aplikace Poznámkový blok a aplikace TextEdit v systému Mac OS X. Informace zobrazované na displeji a postup se mohou lišit podle operačního systému, aplikací a verze používaného ovladače tiskárny.
- Další informace o nastavení jednotlivých položek ovladače tiskárny naleznete v jeho online nápovědě.

Postup pro ovladač tiskárny PCL/ PCL XPS pro Windows

1 Otevřete soubor, který chcete z aplikace vytisknout.

2 V nabídce [**Soubor**] aplikace vyberte [**Tisk**].

3 Zvolte ovladač PCL nebo PCL XPS.

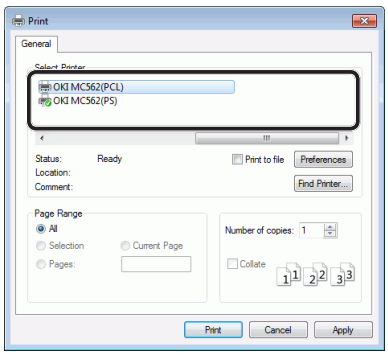

4 Klikněte na tlačítko [**Předvolby** (Preferences)].

5 Na kartě [**Nastavení** (Setup)] vyberte v položce [**Velikost** (Size)] formát papíru.

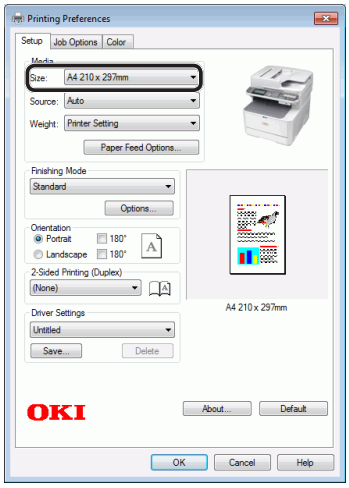

6 V položce [**Zdroj** (Source)] vyberte zásobník.

Další informace

- Vyberete-li jako zdroj papíru [**Automatická** (Auto)], bude automaticky vybrán zásobník obsahující určený typ papíru.

7 V položce [**Hmotnost** (Weight)] vyberte gramáž média.

Další informace

- Při běžném použití stačí gramáž papíru nastavit pomocí položky [**Nastavování tiskárny**]. Zvolíte-li [**Nastavování tiskárny**], uplatní se hmotnost papíru nastavená v nabídce na ovládacím panelu přístroje.

8 Klikněte na [**OK**].

9 Klikněte na [**Tisk**].

Postup pro ovladač tiskárny PS pro Windows

1 Otevřete soubor, který chcete z aplikace vytisknout.

2 V nabídce [**Soubor**] výběrem nabídky [**Tisk**] otevřete dialogové okno tisku.

3 Vyberte ovladač PS.

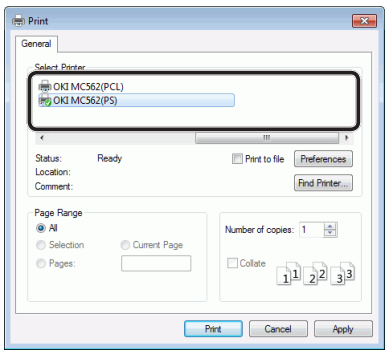

4 Klikněte na tlačítko [**Předvolby** (Preferences)].

5 Klikněte na kartu [**Papír a kvalita**].

6 V položce [**Zdroj papíru** (Paper Source)] vyberte zásobník.

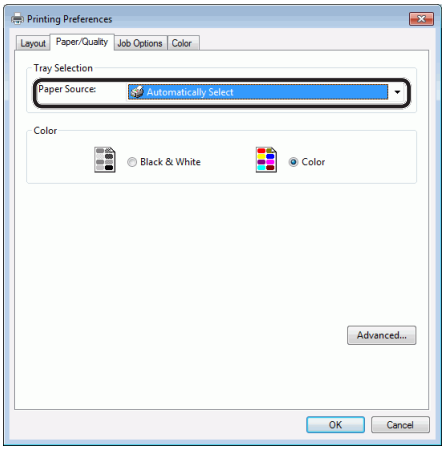

Další informace

- Vyberete-li jako zdroj papíru [**Automaticky vybrat** (Automatically Select)], bude automaticky vybrán zásobník obsahující určený typ papíru.

7 Klikněte na tlačítko [**Pokročilý** (Advanced)].

8 Klikněte na [**Velikost papíru** (Paper Size)] a v rozevíracím seznamu vyberte formát papíru.

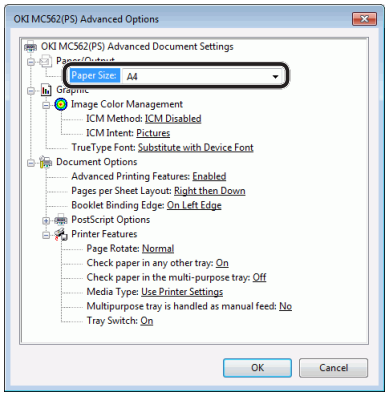

9 Klikněte na [**Typ média** (Media Type)] a v rozevíracím seznamu vyberte typ média.

Další informace

- Při běžném použití stačí gramáž papíru nastavit pomocí položky [**Nastavování tiskárny**]. Zvolíte-li [**Nastavování tiskárny**], uplatní se hmotnost papíru nastavená v nabídce na ovládacím panelu přístroje.

10 Klikněte na [**OK**].

11 Klikněte na [**OK**].

12 Klikněte na [**Tisk**].

Ovladač tiskárny pro operační systém Mac OS X

1 Otevřete soubor, který chcete z aplikace vytisknout.

2 V nabídce [**Soubor**] vyberte možnost [**Vzhled stránky**].

3 Vyberte ovladač PS pomocí [**Formát pro** (Format For)].

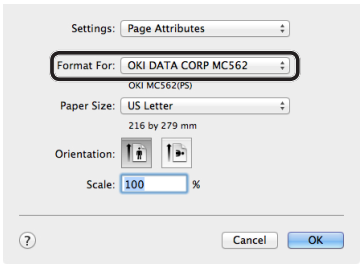

4 V položce [**Velikost papíru** (Paper Size)] vyberte velikost papíru a poté klikněte na [**OK** (OK)].

5 V nabídce [**Soubor**] vyberte možnost [**Tisk**].

6 V nabídce na panelu vyberte možnost [**Podávání papíru** (Paper Feed)].

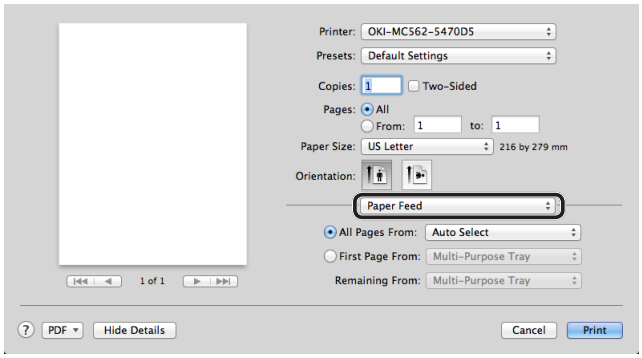

Další informace

- Pokud dialogové okno obsahuje pouze dvě nabídky a nikoliv možnosti, které očekáváte, klikněte na tlačítko [**Zobrazit podrobnosti**] (systém Mac OS X 10.7 a v 10.8) nebo klikněte na zobrazovací trojúhelník vedle nabídky [**Tiskárna**] (systém Mac OS X 10.5 a 10.6).

7 Na panelu [**Podávání papíru** (Paper Feed)] vyberte zásobník.

Další informace

- Vyberete-li jako zdroj papíru [**Automatický výběr** (Auto Select)], bude automaticky vybrán zásobník obsahující určený typ papíru.

8 V nabídce na panelu vyberte možnost [**Funkce tiskárny**].

9 V položce [**Sady funkcí** (Feature Sets)] vyberte možnost [**Vstupní možnosti papíru** (Paper input options)].

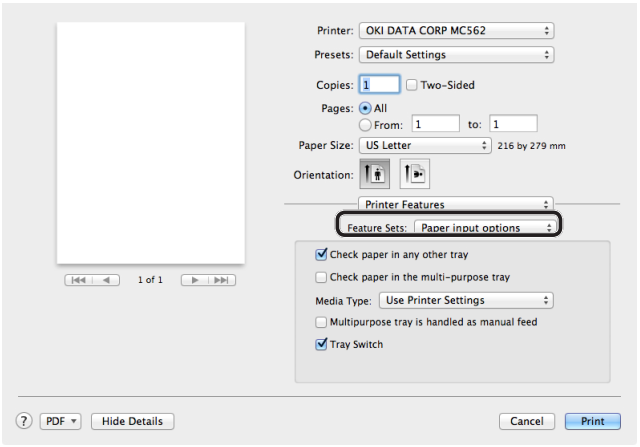

10 V položce [**Typ média** (Media Type)] vyberte typ média.

Další informace

- Při běžném použití stačí gramáž papíru nastavit pomocí položky [**Použít nastavení papíru**]. Zvolíte-li [**Použít nastavení papíru**], uplatní se hmotnost papíru nastavená v nabídce na ovládacím panelu přístroje.

11 Klikněte na [**Tisk**].

Pro AirPrint v operačním systému Mac OS X

1 Otevřete soubor, který chcete z některé aplikace tisknout.

2 V nabídce [**Soubor**] vyberte možnost [**Tisk**].

3 V položce [**Tiskárna** (Printer)] vyberte možnost [**OKI-MC562**].

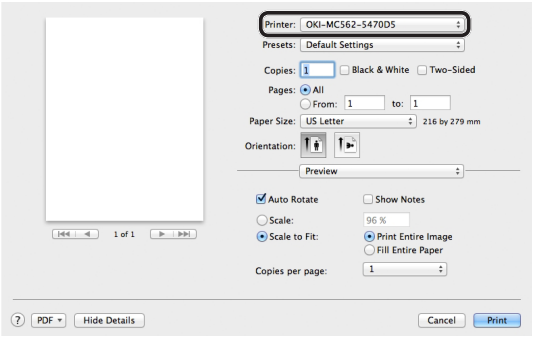

4 Nastavte [**Kopie** (Copies)] počet vstupních kopií.

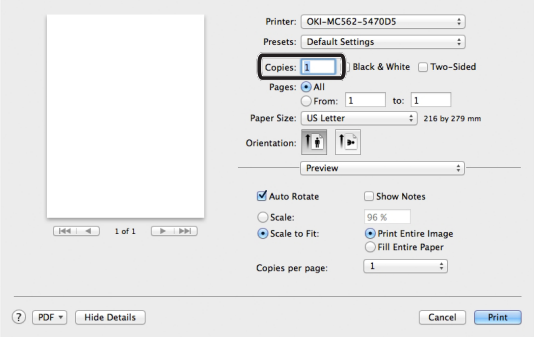

5 Z panelu vyberte [**Média & Kvalita** (Media & Quality)].

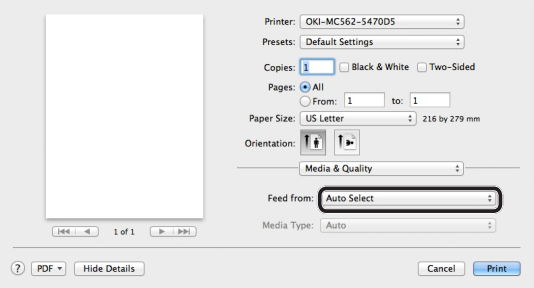

6 Z panelu [**Papír z** (Feed from)] vyberte zásobník.

7 Klikněte na tlačítko [**Tisk** (Print)].

Pro iOS AirPrint

1 Otevřete soubor, který chcete z některé aplikace tisknout.

2 Vyberte  v pravém horním rohu.

3 Vyberte ikonu [**Tisk** (Print)].



4 Zobrazí se [**Možnosti tiskárny** (Printer Options)].

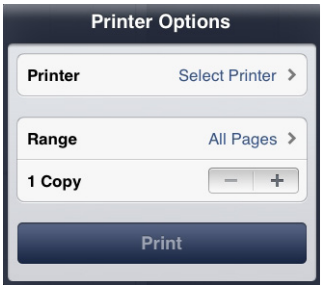

5 Vyberte tiskárnu.



6 Nastavte [**Kopie** (Copies)] počet vstupních kopií.



7 Poklepejte na [**Tisk** (Print)].

Rejstřík

A

ActKey 85, 86

D

Datum/čas 33

F

Fax
- Nastavení 27, 28, 32
- Odesílání 40
- Příjem 42
- Připojení 28

Faxování 26
Faxování z počítače
- Nastavení 27, 28, 32
- Odesílání 52

Formulář informací o nastavení 58, 67

I

Informace o odesílateli 35
Infrastrukturní režim 15
Instalace
- ActKey 85, 86
- Ovladač faxu 43, 49
- Ovladač skeneru (Mac OS X) 98
- Ovladač skeneru (Windows) 85, 86
- Ovladač tiskárny (Mac OS X) 119, 122
- Ovladač tiskárny (Windows) 110, 112
- Prostor 14
- Prostředí 14

Instalace přístroje 14

K

Kód země 27
Konfigurace 23
Kopírování
- Postup 24

N

Nastavení zabezpečení 15
Nastavení zásobníku 22
Název součásti
- Ovládací panel 13
- Přístroj 11

Network Information (Síťové informace) 109

O

Ovladač faxu 43, 49
Ovladač skeneru (Mac OS X) 98
Ovladač skeneru (Windows) 85, 86
Ovladač tiskárny (Mac OS X) 119, 122
Ovladač tiskárny (Windows) 110, 112

P

PBX 36
Podpora funkce AirPrint 114
Postup
- Fax 40
- Faxování z počítače 52
- Kopírování 24
- Sken do počítače 100
- Sken do sdíleného adresáře 78
- Skenování do E-mailu ... 61
- Tisk z počítače 127

Požadavky výrobku (Fax)
- Windows 43

Požadavky výrobku (Sken do počítače)
- Mac OS X 93
- Windows 80

Požadavky výrobku (Tisk)
- Mac OS X 114
- Windows 105

Připojení
- ADSL 30
- Digitální televize 31
- Domácí telefon 31
- Fax a telefon 29
- Interní telefon 32
- IP telefon 30
- Kanálový volič CS 31
- Obchodní telefon 31
- PBX 31
- Pouze fax 28

R

Režim příjmu 38
Režim vytáčení 32

S

Sken do počítače
- Nastavení 80
- Postup 100

Sken do sdíleného adresáře
- Nastavení 63
- Postup 78

Skenování 53
Skenování do E-mailu
- Nastavení 53
- Postup 61

SSID 15
Super G3 37

T

Tisk 105
Tisk konfigurace 23
Tisk síťových informací 109
Tisk z počítače
    Nastavení 105
    Postup..... 127
Typy ovladačů tiskárny 114

V

Vkládání papíru 21
    Nastavení 22
Výchozí nastavení
    Fax 27, 28, 32
    Faxování z počítače
        .....27, 28, 32, 43
    Sken do počítače 80
    Sken do sdíleného
        adresáře..... 63
    Skenování do E-mailu... 53
    Tisk z počítače 105
Vypnutí přístroje..... 20

W

WPS 15, 44, 55,
64, 82, 90, 95, 107, 116

Z

Zapnutí přístroje 20

Oki Data Corporation
4-11-22 Shibaura, Minato-ku,Tokyo
108-8551, Japan

www.okiprintingsolutions.com

45002314EE Rev4