Dirt Devil®

DD 400

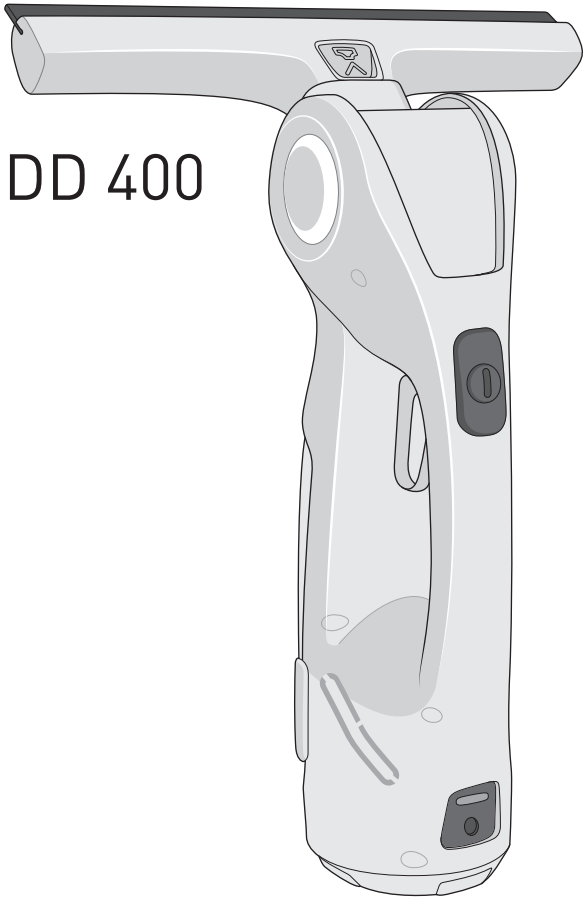

CZ Vysavač na okna

Návod k obsluze

Roya-28362 • A5 • 02.06.2014

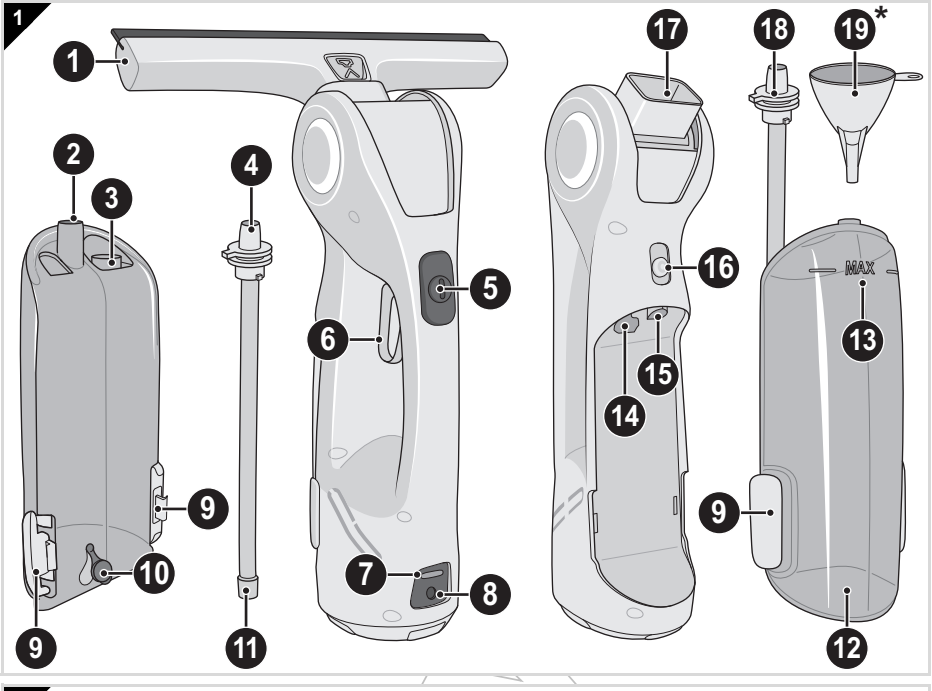
1
1
2
3
4
5
6
7
8
9
10
11
12
13
14
15
16
17
18
19*
MAX

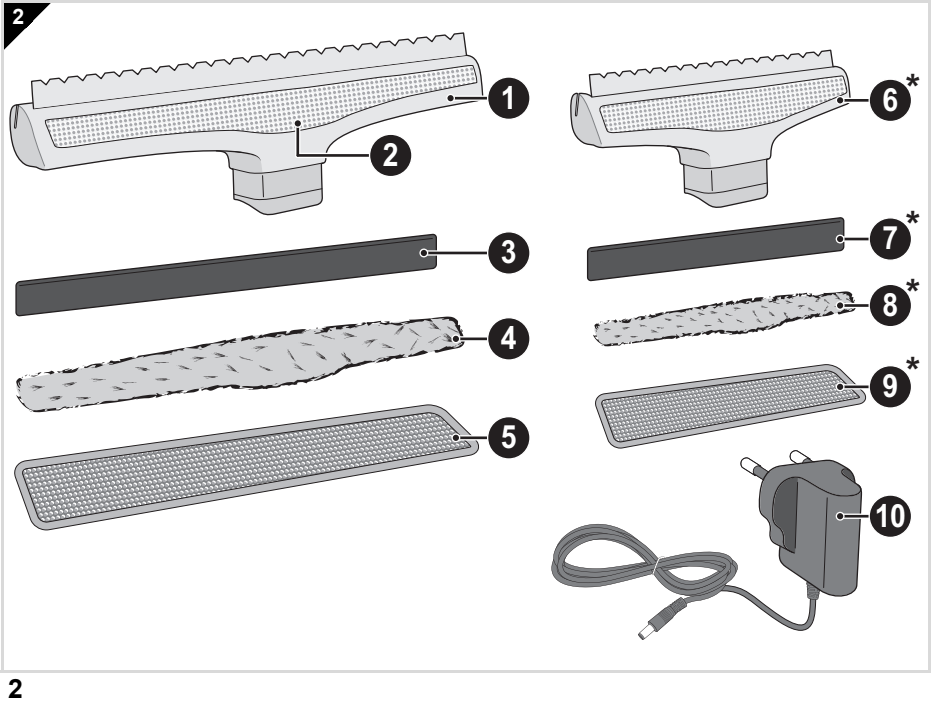
2
1
2
3
4
5
6*
7*
8*
9*
10

1 Přehled

Mnohokrát děkujeme!

Těší nás, že jste se rozhodli pro vysavač na okna DD400!
Přejeme vám mnoho spokojenosti s tímto přístrojem a děkujeme vám za jeho zakoupení!

1 Přehled 3

Výkres celkového uspořádání vysavače na okna, obr. 1 4

Výkres celkového uspořádání příslušenství a náhradních dílů, obr. 2 4

Přehled vysavače na okna 4

Přehled příslušenství a náhradních dílů 4

Technické údaje 5

Záruka 5

2 Bezpečnostní pokyny 6

2.1 k návodu k obsluze 6

2.2 k určitým skupinám osob 6

2.3 k napájení elektrickým proudem 7

2.4 k akumulátoru 7

2.5 k čisticímu prostředku na okna a rozprašovacímu proudu 8

2.6 při poškozeném přístroji 8

2.7 ke správnému způsobu používání 9

3 Montáž a nabíjení akumulátoru 10

3.1 Vybalení a montáž 10

3.2 Nabíjení akumulátoru 11

4 Čištění oken 12

4.1 Plnění čisté vody 12

4.2 Navlhčení a čištění oken 13

5 Po vyčištění oken 14

6 Odstraňování problémů 15

6.1 Před zasláním vysavače na okna 15

6.2 Demontáž akumulátoru 16

6.3 Likvidace vysavače na okna, akumulátoru a nabíječky 17

Preview

1 Přehled

Přehled vysavače na okna (obr. 1, ▷*strana 2*)

1 Stírací hlava (příkladné vyobrazení)
Více informací o stíracích hlavách, stíracích lištách a stíracích návlecích viz obr. 2.
2 Hrdlo pro znečištěnou vodu
3 Uchycení hadice s čistou vodou
4 Hrdlo pro čistou vodu
5 Vypínač
6 Tlačítko pro postřik
7 Kontrolka nabíjení/provozu
- bliká během nabíjení
- trvale svítí, je-li vysavač připojený a nabitý
- trvale svítí, je-li vysavač na okna zapnutý

8 Nabíjecí zdířka
9 Tlačítka pro odjištění zásobníku na vodu
10 Uzávěr zásobníku na znečištěnou vodu
11 Hadice na čistou vodu
12 Zásobník na vodu
13 Značka MAX
14 Uchycení hrdla pro čistou vodu
15 Uchycení hrdla pro znečištěnou vodu
16 Rozprašovací tryska
17 Uchycení otočné stírací hlavy
18 Zajištění hadice na čistou vodu
19* Nálevka (volitelné vybavení*)
* volitelné vybavení (tzn. je nebo není součástí dodávky dle konkrétního vybavení)

Přehled příslušenství a náhradních dílů (obr. 2, ▷*strana 2*)

1 Stírací hlava (28 cm)
2 Suchý zip k upevnění návleků
3 Stírací lišta (28 cm)
4 Návlek z mikrovlákna (28 cm)
5 Návlek na hrubé nečistoty (28 cm)
6* Stírací hlava (17 cm) (volitelné vybavení*)
7* Stírací lišta (17 cm) (volitelné vybavení*)
8* Návlek z mikrovlákna (17 cm) (volitelné vybavení*)
9* Návlek na hrubé nečistoty (17 cm) (volitelné vybavení*)
10 Nabíječka

Následující příslušenství a náhradní díly můžete objednat dodatečně:

Číslo výrobku	Popis/obsah
0400001	Osmidílná sada 28cm příslušenství obsahující: 2x gumovou stěrku 28 cm + 3x návlek z mikrovlákna 28 cm + 3x návlek na hrubé nečistoty 28 cm
0400002	Šestidílná sada 17cm příslušenství obsahující: 1x stírací hlavu 17 cm + 1x gumovou stěrku 17 cm + 2x návlek z mikrovlákna 17 cm + 2x návlek na hrubé nečistoty 17 cm
0400003	Osmidílná sada 17cm příslušenství obsahující: 2x gumovou stěrku 17 cm + 3x návlek z mikrovlákna 17 cm + 3x návlek na hrubé nečistoty 17 cm
0400006	1 nabíječka

Dostanete je u našeho servisního partnera ▷*Strana 90, „International Service“*.

1 Přehled

Technické údaje

Druh přístroje	:	vysavač na okna
Název modelu	:	DD400
Model	:	DD400, DD400-X (X=0-9)
Akumulátor	:	Li-Ion, 3,6 V
Doba nabíjení	:	2 h
Doba provozu	:	30 min
Výkon	:	14 W
Napájecí zdroj vstup	:	100–240 V~, 50/60 Hz, 0,15 A
Napájecí zdroj výstup	:	5,5 V DC, 0,6 A
Zásobník na čistou vodu	:	125 ml
Zásobník na znečištěnou vodu	:	125 ml
Šířka stěrky	:	17 cm; 28 cm (dle vybavení přístroje)
Hmotnost (s prázdným zásobníkem)	:	cca 800 g
Stupeň ochrany nabíječky	:	II ⧈, ochranná izolace
Druh ochrany vysavače na okna	:	IPX4 ⚠ IPX4, ochrana proti stříkající vodě

CE ⌂

V souvislosti s neustálým zdokonalováním našich výrobků si vyhrazujeme právo na technické a vzhledové změny.
© Royal Appliance International GmbH

Záruka

Pokud jste přístroj zakoupili jako spotřebitel v rámci Evropské unie, platí jako minimální standard záruky příslušná implementace směrnice EU 1999/44/ES do národního právního řádu.

V zemích mimo EU platí minimální nároky ze záruky platné v dané zemi.

Záruka se nevztahuje na baterie a akumulátory, k jejichž zničení nebo zkrácení doby životnosti došlo v důsledku běžného opotřebení nebo neodborné manipulace.

2 Bezpečnostní pokyny

2.1 k návodu k obsluze

Přečtěte si celý návod k obsluze ještě předtím, než začnete s přístrojem pracovat. Tento návod si dobře uschovejte. Pokud přístroj předáte třetí osobě, přiložte k němu také tento návod k obsluze.

Nedodržování pokynů uvedených v tomto návodu k obsluze může způsobit vážná zranění nebo škody na přístroji.

Za škody, které vzniknou nerespektováním pokynů uvedených v tomto návodu k obsluze, neručíme.

⚠ VAROVÁNÍ:
Varuje před nebezpečím pro vaše zdraví a poukazuje na možná rizika zranění.

⚠ POZOR:
Poukazuje na hrozící poškození přístroje nebo jiných předmětů.

UPOZORNĚNÍ:
Zdůrazňuje tipy a informace.

2.2 k určitým skupinám osob

■ Tyto přístroje mohou používat děti od 8 let a osoby se sníženými fyzickými, smyslovými nebo duševními schopnostmi nebo s nedostatkem zkušeností a/nebo znalostí, pokud jsou pod dohledem nebo pokud byly poučeny o bezpečném používání přístroje a porozuměly rizikům, které z něj vyplývají.

■ Čištění a uživatelskou údržbu nesmí provádět děti bez dohledu.

■ Děti si s přístrojem nesmí hrát. Obalové materiály a malé části se nesmí používat na hraní. Hrozí nebezpečí udušení.

■ Vysavač na okna, nabíječku i kabel nabíječky udržujte v případě, že jsou zapnuté, zapojené do zásuvky nebo se chladí, mimo dosah dětí mladších 8 let.

2.3 k napájení elektrickým proudem

Vysavač na okna se nabíjí elektrickým proudem. Přitom zásadně hrozí riziko úderu elektrickým proudem. Dbejte proto zejména následujících pokynů:

■ Nikdy neberte nabíječku do mokrých rukou. Nikdy vysavač na okna ani nabíječku neponořujte do vody ani do jiné kapaliny.

■ Když vytahujete nabíječku ze zásuvky, tahejte vždy přímo za ni. Nikdy netahejte za její kabel.

■ Dbejte na to, aby kabel nabíječky nebyl nikde skřípnutý, ohnutý, přejetý a aby se nemohl dostat do kontaktu se zdroji horka.

■ Vysavač na okna nabíjejte pouze v případě, že elektrické napětí na nabíječce souhlasí s napětím ve vaší zásuvce.

■ K nabíjení vysavače na okna používejte pouze dodanou nabíječku.

■ Před použitím nabíječky zkontrolujte její kabel, zda není poškozený. V žádném případě nepoužívejte nabíječku s poškozenou zástrčkou nebo poškozeným kabelem.

■ Před zahájením čištění nebo údržby vysavače na okna se přesvědčte, že není připojena nabíječka.

2.4 k akumulátoru

Při špatném zacházení s akumulátory hrozí nebezpečí zranění.

■ K nabíjení akumulátoru vysavače na okna používejte pouze dodanou nabíječku.

■ Nepokoušejte se akumulátor vyměnit.

Veškerá ostatní nebezpečí při manipulaci s akumulátorem vyjdou najevo až po jeho demontáži, a proto jsou uvedena v *▷Kapitola 6.2, „Demontáž akumulátoru“ a také v ▷Kapitola 6.3, „Likvidace vysavače na okna, akumulátoru a nabíječky“.*

2.5 k čisticímu prostředku na okna a rozprašovacímu proudu

■ Rozprašovací proud nikdy nesměřujte do vnitřního prostoru kamen ani na předměty, které obsahují elektrické součásti, jako jsou např. zásuvky.

■ Rozprašovací proud vždy směřujte na čištěný podklad. Rozprašovací proud nikdy nesměřujte na osoby. Nikdy se nedívejte do rozprašovací trysky.

■ Čisticí prostředky na okna uchovávejte mimo dosah dětí. V případě spolknutí hrozí nebezpečí otravy!

■ Používaný čisticí prostředek musí být výslovně vhodný pro použití ve vysavači na okna. V žádném případě nepoužívejte čisticí prostředky obsahující alkohol nebo rozpouštědla (ředidlo, benzin, aceton), silně kyselé ani silně zásadité čisticí prostředky, ani jiné agresivní čisticí prostředky, vosky, leštidla či abrazivní látky.

■ Dbejte pokynů pro dávkování a používání na obalu čisticího prostředku na okna.

2.6 při poškozeném přístroji

■Poškozený přístroj předejte k opravě prodejci nebo do servisu Dirt Devil, ▷*viz „Servis“*.

■ Nikdy nepoužívejte ani nenabíjejte vadný přístroj! Pokud je vysavač na okna, nabíječka nebo její kabel poškozený, musí být provedena výměna výrobcem nebo jeho servisem či podobně kvalifikovanou osobou, aby se předešlo ohrožení.

2.7 ke správnému způsobu používání

Tento přístroj smí být používán pouze v domácnosti. Není vhodný pro profesionální využití.

Vysavač na okna používejte výhradně k čištění lehce znečištěných, navlhčených oken, zrcadel, sprchových koutů, podlah apod. Jakékoli jiné použití se považuje za použití v rozporu se stanoveným účelem a je zakázané.

Zvlášť je zakázáno:

- Používání k vysávání prachu, hrubých nečistot nebo kapalin v množstvích přes 125 ml.
- Silně znečištěné podklady je nutné před použitím vysavače na okna nejprve předčistit.
- Používání venku při teplotách okolo bodu mrazu a nižších. Vysavač na okna by se při tom mohl poškodit.
- Používání v blízkosti předmětů a podkladů, které nejsou odolné vůči kapalinám. Tyto předměty a podklady by se mohly poškodit.
- Používání, pokud došlo k ponoření vysavače na okna nebo nabíječky do vody.
- Používání na površích, které nejsou svislé, či dokonce na vodorovných plochách. Může při tom vytékat voda.
- Pokusy o opravu vlastními silami, jako např. výměna akumulátoru.
- Používání neoriginálního příslušenství.

Basis

3 Montáž a nabíjení akumulátoru

3.1 Vybalení a montáž



1. Vybalte přístroj a jeho příslušenství.
2. Překontrolujte obsah, je-li neporušený a kompletní (obr. 1 a obr. 2).

UPOZORNĚNÍ:
V případě, že zjistíte na přístroji poškození vzniklé při přepravě, nebo pokud něco chybí, obraťte se neprodleně na vašeho prodejce.

⚠ POZOR:
Přístroj přepravujte/zasílejte vždy v originálním obalu, aby nemohlo dojít k jeho poškození. Uschovejte si za tímto účelem jeho obal. Obalový materiál, který již není potřebný, zlikvidujte podle předpisů platných ve vaší zemi.

3. Zasuňte stírací hlavu silou do uchycení (obr. 1). Musí slyšitelně a citelně zaskočit (obr. 1/1).
4. Vyberte si stírací návlek a připevněte jej na suchý zip (obr. 1/2):
   - mikrovlákno (obr. 2/4 nebo 8): na lehce znečištěné podklady
   - návlek na hrubé nečistoty (obr. 2/5 nebo 9): na silně znečištěné plochy, které nejsou choulostivé

⚠ POZOR:
V případě silněji znečištěných ploch se doporučuje je nejprve předčistit, aby nedocházelo k usazování nečistot v součástech vysavače na okna, které odvádějí znečištěnou vodu.

UPOZORNĚNÍ:
Až budete chtít stírací hlavu opět uvolnit, stiskněte tlačítko k odjištění (obr. 1/3) a silou ji stáhněte.

3 Montáž a nabíjení akumulátoru

3.2 Nabíjení akumulátoru

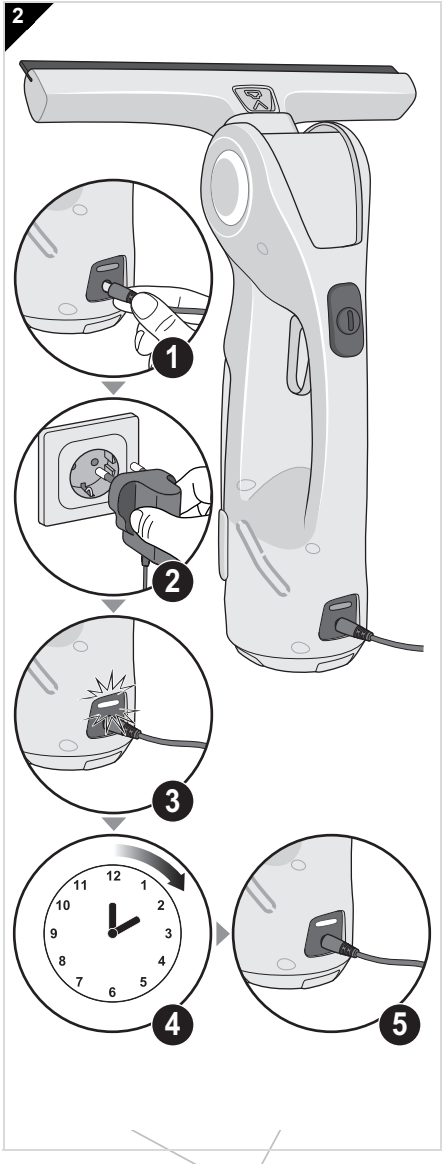

⚠ VAROVÁNÍ:
Nebezpečí požáru a výbuchu! K nabíjení akumulátoru vysavače na okna používejte pouze dodanou nabíječku.

1. Vysavač na okna postavte na místo, které splňuje následující podmínky:
   - rovná plocha
   - v blízkosti zásuvky
   - vzdálené od zdrojů tepla a vlhkosti.
2. Zapojte adaptér nabíječky do nabíjecí zdířky na zadní straně vysavače na okna (obr. 2/1).
3. Zapojte nabíječku do zásuvky (obr. 2/2).
   - Kontrolka nabíjení/provozu bliká (obr. 2/3).
4. Nyní počkejte přibližně 2 hodiny (obr. 2/4), dokud kontrolka nabíjení/provoz nebude svítit trvale (obr. 2/5).

UPOZORNĚNÍ:
Dbejte na úplné cykly nabití a vybití. Má to pozitivní vliv na životnost integrovaného akumulátoru.

5. Jakmile bude kontrolka nabíjení/provozu svítit trvale (obr. 2/5), vytáhněte nabíječku ze zásuvky (obr. 2/2).
6. Vytáhněte adaptér nabíječky z nabíjecí zdířky vysavače na okna (obr. 2/1).

CZ

4 Čištění oken

4.1 Plnění čisté vody

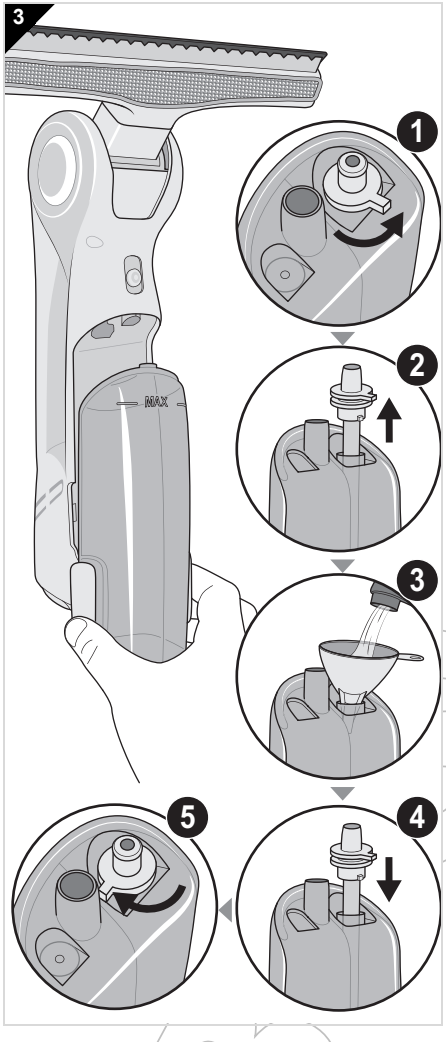

1. Zmáčkněte tlačítka pro odjištění zásobníku na vodu silou k sobě (obr. 3).
2. Vyjměte zásobník na vodu (obr. 3).
3. Otočte zajištění hadice na čistou vodu o 90° proti směru hodinových ručiček (obr. 3/1).
4. Odeberte hadici na čistou vodu (obr. 3/2).
5. Pokud je součástí dodávky nálevka (obr. 3/3), nasaďte ji do zásobníku na čistou vodu. Pokud nálevka nebyla součástí dodávky, použijte nějakou nálevku, kterou máte doma.
6. Naplňte zásobník na čistou vodu (obr. 3/3) vlažnou vodou z vodovodu (max. 35 °C!). Naplňte jej při tom maximálně po značku MAX (obr. 1/10).

UPOZORNĚNÍ:

Doporučuje se přidat do čisté vody běžný prostředek na čištění oken. Dbejte pokynů pro dávkování a používání na obalu čisticího prostředku na okna.

7. Opět nasaďte hadici na čistou vodu (obr. 3/4).
8. Zajistěte ji otočením o 90° ve směru hodinových ručiček (obr. 3/5).
9. Nasaďte zásobník na vodu opět do příslušné konzoly ve vysavači na okna (obr. 3).

UPOZORNĚNÍ:

Při nasazování zásobníku na vodu bezpodmínečně dbejte na to, aby obě hrdla (obr. 3/5) zapadla do obou uchycení (obr. 1/14 a obr. 1/15). V opačném případě se vám nepodaří zásobník na vodu bezpečně upevnit v konzole vysavače na okna.

10. Nyní zatlačte zásobník na vodu silou do příslušné konzoly ve vysavači na okna (obr. 3), až tlačítka pro odjištění slyšitelně a viditelně zaskočí.

4 Čištění oken

4.2 Navlhčení a čištění oken

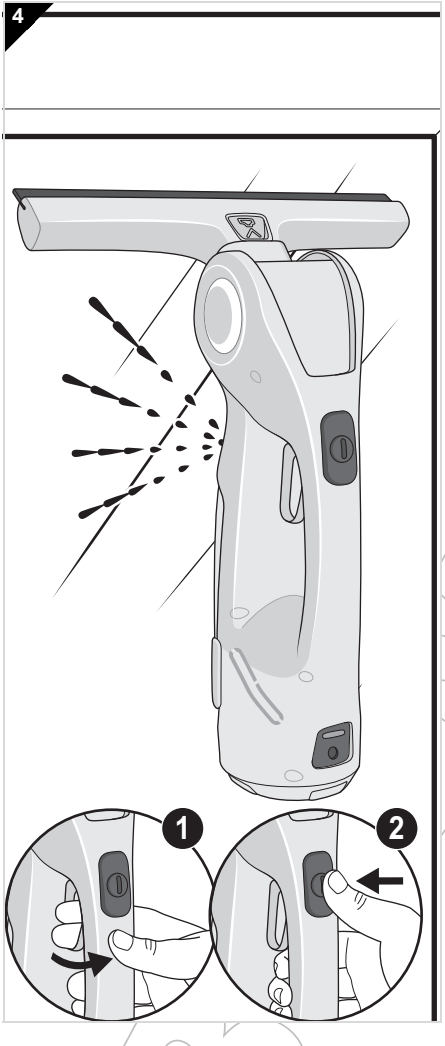

⚠ POZOR:
V případě silného znečištění nebo hrubších částeček nečistot je nutné je vydatně namočit a předčistit pomocí jiných čisticích pomůcek. V opačném případě se může vysavač na okna ucpat.

UPOZORNĚNÍ:
Dbejte na to, aby byl nasazen čistý stírací návlek. V závislosti na čištěném podkladu a stupni znečištění se doporučuje spíše návlek z mikrovlákna, který je šetrný k materiálu (obr. 2/4 a obr. 2/8), nebo návlek na hrubé nečistoty (obr. 2/5 a obr. 2/9).

1. Rozprašovací trysku směřujte na čištěný podklad (obr. 4).
2. Několikrát stiskněte tlačítko pro postřik (obr. 4/1) a zvlhčete tak čištěný podklad.
3. Nechte směs krátce působit, v žádném případě ji však nenechte zaschnout.
4. S vypnutým přístrojem předčistěte podklad pomocí připevněného stíracího návleku a uvolněte tím ulpělé nečistoty.
5. Zapněte vysavač na okna pomocí vypínače (obr. 4/2).
   - Kontrolka nabíjení/provozu svítí.
6. Nyní pomalu stírejte čištěný podklad v pruzích.
7. Po setření každého pruhu otřete stírací lištu suchým hadrem.
8. Až budete s čištěním hotovi, vypněte vysavač na okna pomocí vypínače (obr. 4/2).
   - Kontrolka nabíjení/provozu zhasne.

CZ

5 Po vyčištění oken

⚠ POZOR:
Stírací návleky je nutné hned po použití sundat a usušit nebo nejprve vyprat a následně usušit. V opačném případě se mohou tvořit plísně a zárodky a sníží se čisticí účinek návleků.

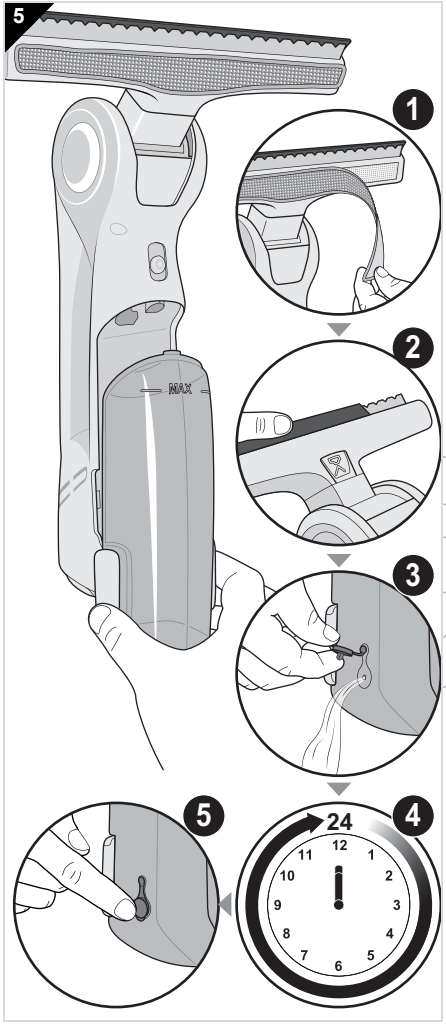

⚠ POZOR:
Zásobník na vodu a části přístroje vedoucí vodu je nutné vyprázdnit rovněž hned po použití. V opačném případě hrozí nebezpečí, že se voda zkazí nebo bude při uložení nedopatřením unikat.

1. Sejměte použitý stírací návlek ze stírací hlavy a očistěte jej (obr. 5/1).
2. Stáhněte použitou stírací lištu ze stírací hlavy a očistěte ji (obr. 5/2).
3. Odjistěte zásobník na vodu a vyjměte jej z vysavače na okna (obr. 5).
4. Podržte zásobník na vodu nad odpadem a otevřete uzávěr zásobníku na znečištěnou vodu (obr. 5/3).
5. V případě potřeby opláchněte zásobník na znečištěnou vodu vodou z vodovodu.

⚠ POZOR:
Komponenty vysavače na okna nelze mýt v myčce nádobí.

6. Všechny očištěné komponenty nechte nejprve uschnout (alespoň 24 hodin při pokojové teplotě, obr. 5/4).
7. Uzavřete uzávěr zásobníku na znečištěnou vodu (obr. 5/5).
8. Znovu namontujte očištěné a zcela suché komponenty.

UPOZORNĚNÍ:
Při nasazování zásobníku na vodu bezpodmínečně dbejte na to, aby obě hrdla (obr. 1/2 a obr. 1/4) zapadla do obou uchycení (obr. 1/14 a obr. 1/15). V opačném případě se vám nepodaří zásobník na vodu bezpečně upevnit v konzole vysavače na okna.

9. Vysavač na okna a nabíječku ukládejte na suchém, chladném a dětem nepřístupném místě.

6 Odstraňování problémů

6.1 Před zasláním vysavače na okna

Dříve, než vysavač na okna odešlete do servisu Dirt Devil, prověřte dle následující tabulky, zda nemůžete problém odstranit sami.

⚠ VAROVÁNÍ:
Než budete hledat příčinu problému, vysavač na okna nejprve vypněte.
V žádném případě nepoužívejte vadný vysavač na okna ani vadnou nabíječku.

CZ

Problém	Možná příčina / řešení
Vysavač na okna není možné zapnout	Akumulátor je vybitý. ▷*Kapitola 3.2, „Nabíjení akumulátoru“*.
	Je ještě připojená nabíječka. Vytáhněte adaptér nabíječky z nabíjecí zdířky na zadní straně vysavače na okna.
Vysavač na okna lze zapnout, nesbírá však znečištěnou vodu	Akumulátor je téměř vybitý. ▷*Kapitola 3.2, „Nabíjení akumulátoru“*.
	Zásobník na znečištěnou vodu je plný. Vyprázdněte zásobník na znečištěnou vodu, ▷*Kapitola 5, „Po vyčištění oken“*.
Vysavač na okna zanechává na čištěném podkladu šmouhy	Možná jste nenasadili stírací lištu nebo stírací návlek. ▷*Kapitola 3.1, „Vybalení a montáž“*.
	Stírací lišta nebo stírací návlek mohou být znečištěné. Očistěte je, ▷*Kapitola 5, „Po vyčištění oken“*.
	Možná jste vysavač na okna nenadávkovali správně. Zkontrolujte dávkování a upravte je.
Z vysavače na vodu uniká voda	Zásobník na znečištěnou vodu je plný. Vyprázdněte zásobník na znečištěnou vodu, ▷*Kapitola 5, „Po vyčištění oken“*.
	Možná jste po vyprázdnění znovu neuzavřeli uzávěr zásobníku na znečištěnou vodu. Uzavřete jej, ▷*Kapitola 5, „Po vyčištění oken“*.
	Možná jste vysavač na okna během používání nedrželi svisle nebo jste jej dokonce používali na vodorovných plochách. Během používání držte vysavač na okna pouze vodorovně a používejte jej jen na svislých plochách.

UPOZORNĚNÍ:
Pokud nemůžete problém odstranit sami pomocí této tabulky, obraťte se na zákaznický servis Dirt Devil ▷*Strana 90, „International Service“*.

6 Odstraňování problémů

6.2 Demontáž akumulátoru

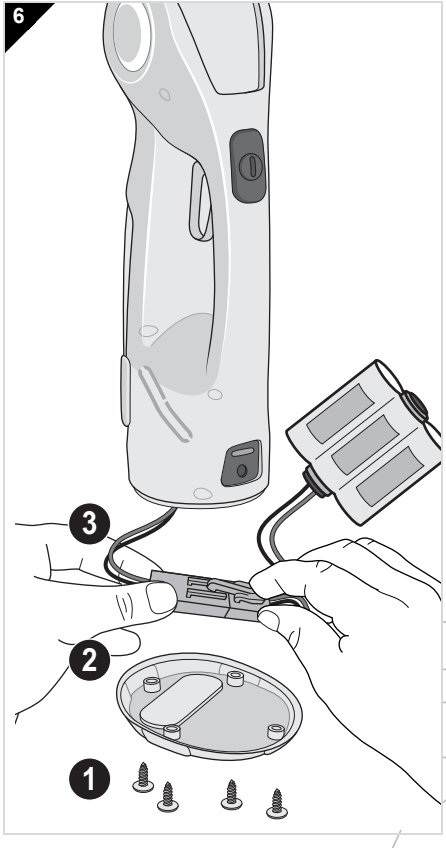

⚠ VAROVÁNÍ:
Nebezpečí zranění! Před zahájením demontáže akumulátoru se přesvědčte, že není připojená nabíječka a že je vysavač na okna vypnutý.

1. Vysavač na okna provozujte, dokud nebude akumulátor zcela vybitý.
2. Povolte 4 křížové šrouby na spodní straně vysavače na okna (obr. 6/1).
3. Sundejte spodní desku (obr. 6/2).
4. Uvolněte konektor akumulátoru (obr. 6/3).

⚠ VAROVÁNÍ:
Nebezpečí zranění v důsledku nesprávného zacházení s akumulátory!

- Nikdy akumulátor nezkratujte, tzn. nikdy se nedotýkejte obou pólů současně, zvláště ne elektricky vodivými předměty.
- Nikdy akumulátor nerozebírejte, nedeformujte jej a nevystavujte vysokým teplotám.
- Při nesprávném zacházení může z akumulátoru vytékat kapalina. Zabraňte kontaktu s kapalinou.

5. Vysloužilý akumulátor předejte zvlášť do sběrny komunálního odpadu.
6. Znovu namontujte spodní desku (obr. 6/2) a 4 křížové šrouby (obr. 6/1).

6.3 Likvidace vysavače na okna, akumulátoru a nabíječky

Vysavač na okna, integrovaný akumulátor ani nabíječka se nesmí likvidovat společně s domovním odpadem!

Nejprve vymontujte akumulátor, ▷*Kapitola 6.2, „Demontáž akumulátoru“*.

Vysavač na okna, demontovaný akumulátor a také nabíječku odevzdejte zvlášť k likvidaci v příslušné sběrně.

PLATNOST POUZE S KOPIÍ FAKTURY!

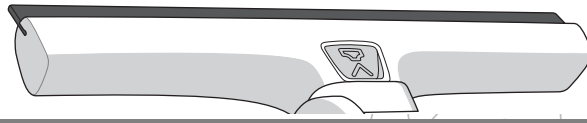

CZ Servisní karta

Jméno

Ulice a číslo domu

PSČ a obec

E-mail

Telefon s předvolbou

Popis závady:

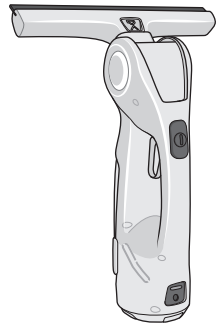

Tuto část prosím odstřihněte a přiložte k přístroji.

BISSELL

Servis

CZ

☎ 21514471311

BaSys CS

Royal Appliance International GmbH
Jagenbergstraße 19
41468 Neuss
Germany

servicecenter@dirtdevil.de
www.dirtdevil.de