Osobní váha

Návod k použití

CZ

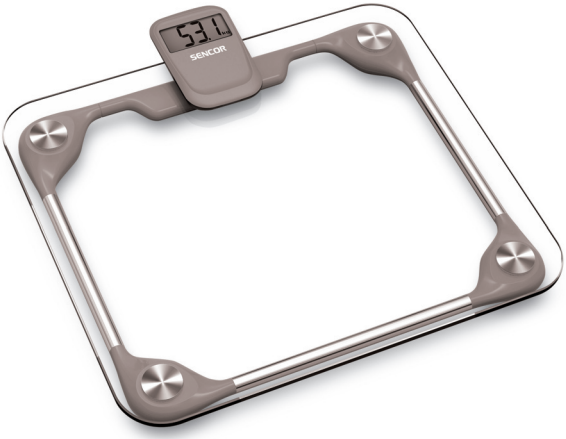

SENCOR®

SBS 2810GR
SBS 2811OR
SBS 2812TQ
SBS 2813VT

Před použitím výrobku se, prosím, seznamte s návodem k jeho obsluze, a to i v případě, že jste již obeznámeni s používáním výrobků podobného typu. Výrobek používejte pouze tak, jak je popsáno v tomto návodu. Návod uschovejte pro budoucí použití.

Minimálně po dobu záruky doporučujeme uschovat originální přepravní karton, balicí materiál, pokladní doklad a záruční list. V případě přepravy zabalte výrobek opět do originální krabice od výrobce.

Copyright © 2013, Fast ČR, a.s.

Revision 07/2013

Osobní váha

SBS 2810GR / SBS 2811OR / SBS 2812TQ / SBS 2813VT

OBSAH

DŮLEŽITÉ BEZPEČNOSTNÍ POKYNY 3
POPIS VÁHY 4
INSTALACE A VÝMĚNA BATERIÍ 4
NASTAVENÍ JEDNOTKY HMOTNOSTI 5
ZJIŠTĚNÍ TĚLESNÉ HMOTNOSTI 6
INDIKACE PŘETÍŽENÍ 6
ŘEŠENÍ PROBLÉMŮ 6
ÚDRŽBA A ČIŠTĚNÍ 6
LIKVIDACE POUŽITÝCH BATERIÍ 7
TECHNICKÉ ÚDAJE 7
POKYNY A INFORMACE O NAKLÁDÁNÍ S POUŽITÝM OBALEM 8
LIKVIDACE POUŽITÝCH ELEKTRICKÝCH A ELEKTRONICKÝCH ZAŘÍZENÍ 8

Copyright © 2013, Fast ČR, a.s.

Revision 07/2013

Osobní váha

SBS 2810GR / SBS 2811OR / SBS 2812TQ / SBS 2813VT

DŮLEŽITÉ BEZPEČNOSTNÍ POKYNY
ČTĚTE POZORNĚ A USCHOVEJTE JE PRO BUDOUCÍ POUŽITÍ.

- Tato váha je určena k vážení osob.
- Váhu lze používat v domácnosti, kanceláři apod. Nepoužívejte ji pro komerční účely nebo venku.
- Děti by měly být pod dozorem, aby se zajistilo, že si s váhou nebudou hrát.
- Váhu neumísťujte na nestabilní povrchy, do blízkosti otevřeného ohně nebo jiných zdrojů tepla.
- Váhu nevystavujte přímému slunečnímu záření nebo vysoké vlhkosti, neumísťujte ji do nadměrně prašného prostředí apod.
- Váhu nepostřikujte vodou nebo jinou tekutinou ani ji neponořujte do vody nebo jiné tekutiny.
- Na váhu nevstupujte mokrými chodidly. Jinak hrozí nebezpečí uklouznutí.
- Na váhu neskákejte. Mohlo by dojít k jejímu poškození.
- Pro napájení váhy nedoporučujeme používat dobíjecí baterie.
- Pokud se rozhodnete váhu nepoužívat delší dobu, vyjměte z ní baterie. Pokud by baterie vytekly do vnitřního prostoru váhy, mohlo by dojít k jejímu nenávratnému poškození.
- Váhu neopravujte sami ani ji nijak neupravujte. Veškeré opravy svěřte autorizovanému servisnímu středisku. Zásahem do výrobku během platnosti záruky se vystavujete riziku ztráty záručních plnění.

Copyright © 2013, Fast ČR, a.s.

Revision 07/2013

Osobní váha

SBS 2810GR / SBS 2811OR / SBS 2812TQ / SBS 2813VT

POPIS VÁHY

A

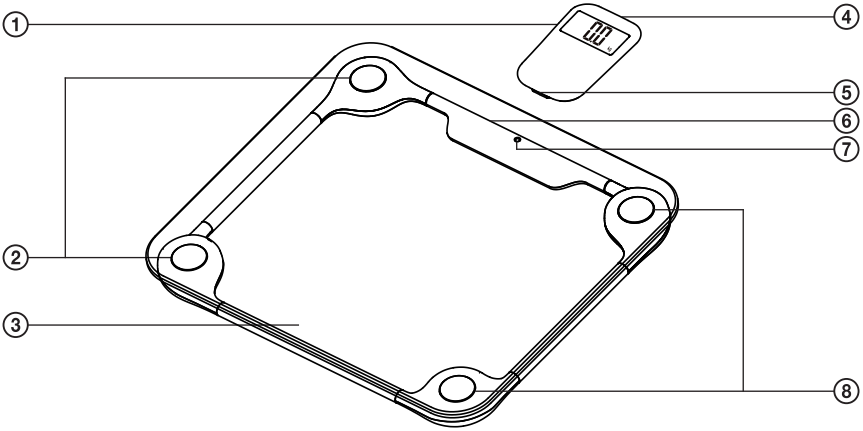

① Odnímatelná jednotka s displejem a se sponou pro připevnění k nášlapné ploše

② Vážicí senzory

③ Nášlapná plocha z tvrzeného bezpečnostního skla

④ Prostor pro uložení baterie
je umístěn ve spodní části odnímatelné jednotky

⑤ Přijímač infračerveného signálu

⑥ Prostor pro uložení baterie
je umístěn pod nášlapnou plochou

⑦ Vysílač infračerveného signálu

⑧ Vážicí senzory

INSTALACE A VÝMĚNA BATERIÍ

- Součástí základního vybavení této váhy jsou 2 baterie typu CR 2032 (2 × 3 V). Před prvním použitím odstraňte z prostoru A④ a A⑥ izolační pásku, která zabraňuje vybíjení baterie předtím, než se výrobek dostane ke spotřebiteli.
- Je-li baterie v odnímatelné jednotce A① / ve váze téměř vybitá, na displeji se zobrazí údaj h-Lo (v případě slabé baterie v displejové jednotce) / b-Lo (v případě slabé baterie ve váze). Je-li baterie v odnímatelné jednotce A① nebo ve váze úplně vybitá, displej se nerozsvítí. Výměnu baterií proveďte následujícím způsobem. Vyjměte použitou baterii a vložte místo ní novou baterii stejného typu. Při vkládání baterie dbejte na správnou polaritu, která je vyznačena v prostoru pro uložení baterie A④ a A⑥.

Copyright © 2013, Fast ČR, a.s.

Revision 07/2013

B

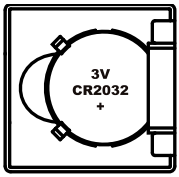

NASTAVENÍ JEDNOTKY HMOTNOSTI

- V prostoru pro uložení baterie A④ se nachází přepínač jednotek hmotnosti C①. Tento přepínač C① umožňuje volit mezi metrickou (kilogram) a angloamerickou (libra) jednotkou hmotnosti.

C

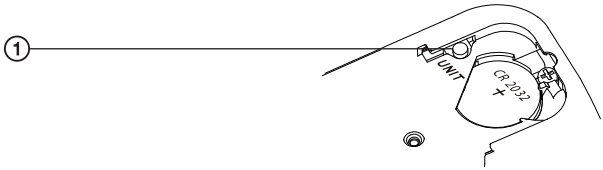

① Přepínač jednotek hmotnosti

- Nastavení jednotky hmotnosti provedete následujícím způsobem. Sejměte odnímatelnou jednotku A① z nášlapné plochy A③. Otevřete kryt prostoru pro uložení baterie A④. Nastupte na váhu, aby se aktivoval displej odnímatelné jednotky A①. Stůjte klidně a vyčkejte několik sekund, až se dokončí proces vážení. Údaj o vaší hmotnosti zabliká 3krát. Poté můžete přepínačem C① změnit jednotku hmotnosti. Po dokončení nastavení jednotky hmotnosti sestupte z váhy a uzavřete kryt prostoru pro uložení baterie A④.

Poznámka:
1 lb (libra) = 0,45 kg

Copyright © 2013, Fast ČR, a.s.

Osobní váha

SBS 2810GR / SBS 2811OR / SBS 2812TQ / SBS 2813VT

ZJIŠTĚNÍ TĚLESNÉ HMOTNOSTI

1) Váhu položte na rovnou, tvrdou podlahu. Neumísťujte ji na koberec nebo jiný měkký povrch, jinak může být zkreslen výsledek vážení.

2) Rozhodněte se, zda ponecháte odnímatelnou jednotku A① připevněnou k nášlapné ploše A③ nebo ji budete držet v ruce. Pokud budete držet odnímatelnou jednotku A① v ruce, dbejte na to, aby nedošlo k zakrytí přijímače infračerveného signálu A⑤.

D

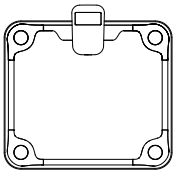

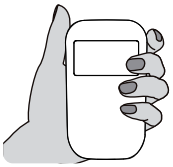

3) Nastupte oběma chodidly na nášlapnou plochu A③ a stůjte klidně. Váha je vybavena funkcí Auto-On, tzn. že se automaticky zapne a zahájí proces vážení ihned po nastoupení na nášlapnou plochu A③. Během několika sekund se na displeji ustálí údaj o vaší hmotnosti. Výsledný údaj zabliká 3krát a poté zůstane rozsvícený. Váha se automaticky vypne, pokud z ní sestoupíte, nebo po několika sekundách nečinnosti.

INDIKACE PŘETÍŽENÍ

- Pokud dojde k přetížení váhy, na displeji se zobrazí údaj Err. Sestupte prosím z váhy, aby nedošlo k jejímu poškození.

ŘEŠENÍ PROBLÉMŮ

- Pokud se váha automaticky nezapne po nastoupení na nášlapnou plochu A③, vyměňte baterie dle instrukcí uvedených v kapitole Instalace a výměna baterií.

- Pokud se na displeji zobrazí údaj Err nebo se váha automaticky nevypne po několika sekundách nečinnosti, vyjměte baterii z prostoru A④ a A⑥. Po několika sekundách vraťte baterie zpět. Pokud nedojde k obnovení standardních funkcí váhy, kontaktujte autorizované servisní středisko.

ÚDRŽBA A ČIŠTĚNÍ

- Pro čištění váhy lze použít měkký hadřík mírně navlhčený v roztoku neutrálního kuchyňského saponátu a vody. Dbejte na to, aby při čištění nevnikla voda do displeje nebo do prostoru pro uložení baterie A④ a A⑥. Povrch, který jste otřeli navlhčeným hadříkem, řádně osušte.
- Při čištění nepoužívejte brusné čisticí prostředky, benzín, ředidla, rozpouštědla apod.

Copyright © 2013, Fast ČR, a.s.

Revision 07/2013

LIKVIDACE POUŽITÝCH BATERIÍ

- Použité baterie neodkládejte do běžného domovního odpadu. Odkládejte je na vyhrazená sběrná místa.

TECHNICKÉ ÚDAJE

Napájení	2 × 3V baterie typu CR 2032
Vážicí rozsah	2–150 kg
Rozlišení	100 g
Jednotka hmotnosti	kg / lb
Velikost displeje (š × v)	45 × 21 mm
Rozměry váhy včetně odnímatelné jednotky (š × h × v)	300 × 298 × 42 mm
Rozměry váhy bez odnímatelné jednotky (š × h × v)	300 × 265 × 30 mm
Rozměry odnímatelné jednotky (š × h × v)	59 × 90 × 20 mm

Změny textu a technických specifikací vyhrazeny.

Copyright © 2013, Fast ČR, a.s.
Revision 07/2013

Osobní váha

SBS 2810GR / SBS 2811OR / SBS 2812TQ / SBS 2813VT

POKYNY A INFORMACE O NAKLÁDÁNÍ S POUŽITÝM OBALEM

Použitý obalový materiál odložte na místo určené obcí k ukládání odpadu.

LIKVIDACE POUŽITÝCH ELEKTRICKÝCH A ELEKTRONICKÝCH ZAŘÍZENÍ



Tento symbol na produktech anebo v průvodních dokumentech znamená, že použité elektrické a elektronické výrobky nesmí být přidány do běžného komunálního odpadu. Ke správné likvidaci, obnově a recyklaci předejte tyto výrobky na určená sběrná místa. Alternativně v některých zemích Evropské unie nebo jiných evropských zemích můžete vrátit své výrobky místnímu prodejci při koupi ekvivalentního nového produktu. Správnou likvidací tohoto produktu pomůžete zachovat cenné přírodní zdroje a napomáháte prevenci potenciálních negativních dopadů na životní prostředí a lidské zdraví, což by mohly být důsledky nesprávné likvidace odpadů. Další podrobnosti si vyžádejte od místního úřadu nebo nejbližšího sběrného místa. Při nesprávné likvidaci tohoto druhu odpadu mohou být v souladu s národními předpisy uděleny pokuty.

Pro podnikové subjekty v zemích Evropské unie
Chcete-li likvidovat elektrická a elektronická zařízení, vyžádejte si potřebné informace od svého prodejce nebo dodavatele.

Likvidace v ostatních zemích mimo Evropskou unii
Tento symbol je platný v Evropské unii. Chcete-li tento výrobek zlikvidovat, vyžádejte si potřebné informace o správném způsobu likvidace od místních úřadů nebo od svého prodejce.

CE

Tento výrobek splňuje veškeré základní požadavky směrnic EU, které se na něj vztahují.

Copyright © 2013, Fast ČR, a.s.

Revision 07/2013