SENCOR®

SPT 300

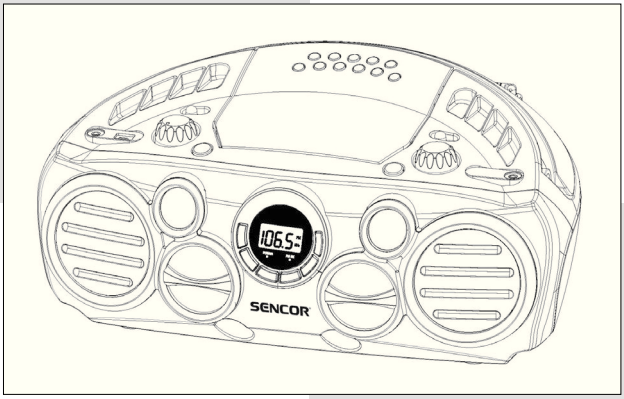

NÁVOD K OBSLUZE

PŘENOSNÉ RÁDIO S CD/MP3/USB PŘEHRÁVAČEM

CZ

CERTIFIED USB MP3

Umístění ovládacích prvků (přední strana)

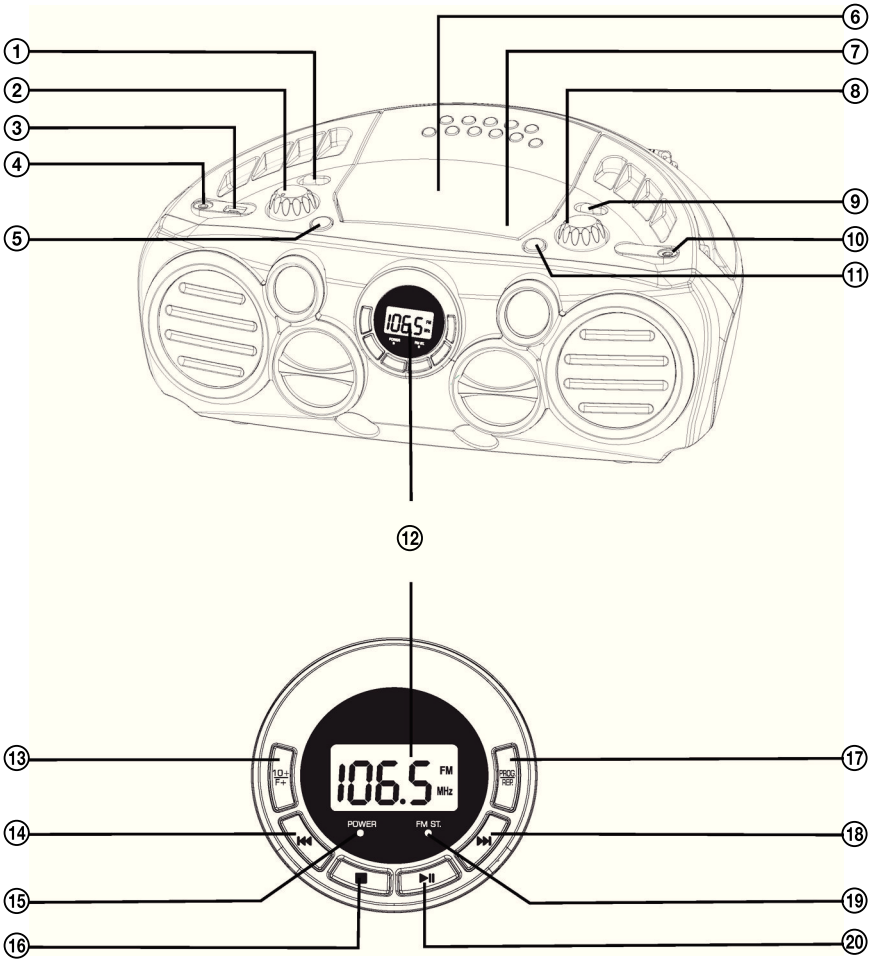

① PŘEPÍNAČ FUNCTION (FUNKCE) RADIO-AUX-USB-CD/MP3 (RÁDIO - EXT. VSTUP - USB - CD/MP3)
② OVLADAČ VOLUME (HLASITOST)
③ KONEKTOR USB
④ KONEKTOR PHONE (SLUCHÁTKA)
⑤ TLAČÍTKO BASS (HLOUBKY)
⑥ DVÍŘKA CD MECHANIKY
⑦ OPEN AREA (OBLAST OTEVÍRÁNÍ)
⑧ OVLADAČ TUNING (LADĚNÍ)
⑨ AM - FM - FM ST. PŘEPÍNAČ BAND (PÁSMO)
⑩ KONEKTOR AUX IN (EXTERNÍ VSTUP)
⑪ TLAČÍTKO POWER ON/OFF (ZAPNUTÍ/VYPNUTÍ NAPÁJENÍ)
⑫ DISPLEJ (Pozitivní LCD)
⑬ TLAČÍTKO 10+
TLAČÍTKO FOLDER+ (SLOŽKA+)
⑭ TLAČÍTKO SKIP (PŘESKOČENÍ)
⑮ INDIKÁTOR POWER (NAPÁJENÍ)
⑯ TLAČÍTKO STOP (ZASTAVENÍ)
⑰ TLAČÍTKO PROG./ REPEAT (PROGRAM/OPAKOVÁNÍ)
⑱ TLAČÍTKO SKIP (PŘESKOČENÍ)
⑲ FM ST. INDIKÁTOR
⑳ TLAČÍTKO PLAY/PAUSE (PŘEHRÁVÁNÍ/PAUZA)

Umístění ovládacích prvků (zadní strana)

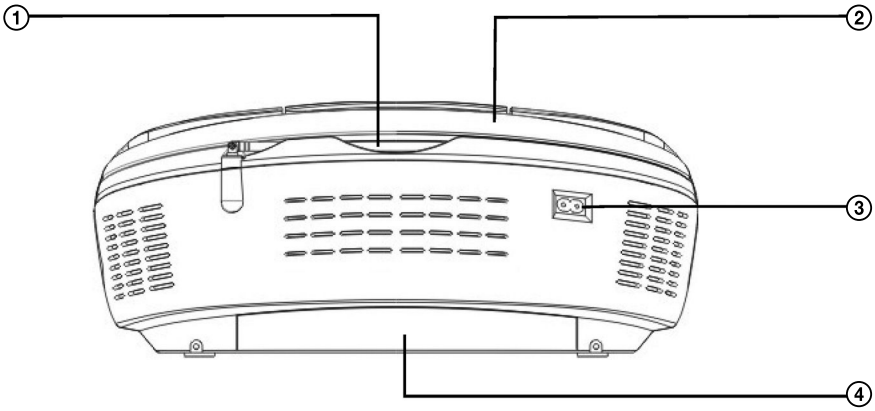

① TYČOVÁ ANTÉNA
② DRŽADLO
③ ZDÍŘKA AC (SÍŤOVÉ NAPÁJENÍ)
④ PROSTOR PRO BATERIE

Připojení ke zdroji energie

Připojení elektrického napájení

Zapojte malý konec napájecího kabelu do zdířky vzadu na zařízení a napájecí kabel zapojte do standardní elektrické zásuvky.

Upozornění:
Zařízení je určeno pro napájení střídavým elektrickým proudem 230 V ~ 50 Hz. Pokud zástrčka napájecího kabelu nepasuje řádně do zásuvky, zkuste ji otočit a potom znovu zapojit. Nepoužívejte sílu.
Pokud zařízení nebudete delší dobu používat. Vypněte zařízení stisknutím a posunutím tlačítka **POWER ON/OFF** *do polohy* **OFF (Vypnuto)** *a vytáhněte napájecí kabel ze síťové zásuvky.*

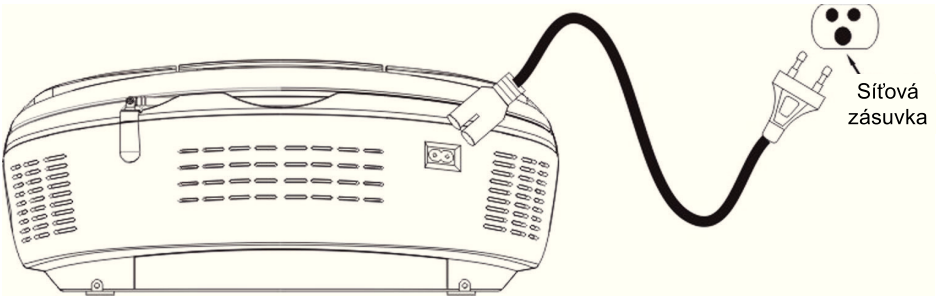

Napájení z baterií

Před vložením baterií (nejsou součástí příslušenství) zkontrolujte, že zařízení není zapojené do zásuvky.
Ve spodní části zařízení otevřete kryt prostoru pro baterie posunutím krytu ve směru otevírání vyznačeném na krytu prostoru pro baterie.
Vložte dovnitř 8 ks 1,5V baterií (UM1) (nejsou součástí příslušenství) podle označené polarity a kryt opět zavřete.
Pokud chcete zařízení provozovat pomocí baterií, odpojte ho nejdřív ze zásuvky a potom napájecí kabel odpojte ze zdířky vzadu na zařízení.

Upozornění:
V případě nesprávné výměny baterií hrozí nebezpečí výbuchu.
Nahraďte baterie bateriemi stejného typu a stejné značky.
Pokud nebudete zařízení delší dobu používat, stiskněte a posuňte tlačítko **POWER ON/OFF** *do polohy* **OFF (Vypnuto)** *a vyjměte ze zařízení všechny baterie.*

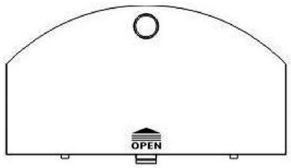

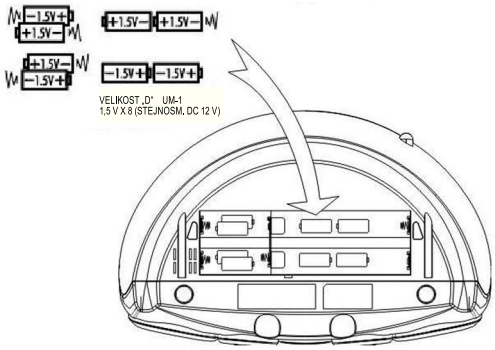

Před prvním použitím

Zařízení zapojte do zásuvky nebo do něj vložte baterie podle pokynů v předchozí kapitole **Připojení ke zdroji energie.** Pro zapnutí zařízení přepněte tlačítko **POWER ON/OFF** do polohy **ON (Zapnuto).** Indikátor **POWER (NAPÁJENÍ)** se rozsvítí.

Přepínání mezi jednotlivými zdroji (Rádio/AUX/USB/CD)

Po zapnutí zařízení zvolte požadovaný zdroj zvuku přepnutím přepínače **FUNCTION**.

Nastavení hlasitosti

Po zapnutí zařízení nastavte hlasitost otočením ovladače **VOLUME**.

Nastavení basů pomocí tlačítka X-BASS

Nastavte tlačítko **X-BASS** do polohy **ON (Zapnuto)** pro zlepšení celkové reprodukce basů.
Pro normální reprodukci basů nastavte toto tlačítko do polohy **OFF (Vypnuto).**

Nastavení antény

Abyste si zajistili lepší příjem obou **FM** rádiových režimů, anténu vysuňte. Možná budete muset upravit umístění zařízení anebo polohu antény, abyste zachytili co nejlepší signál.

Ovládání CD přehrávače

Zařízení je také určeno pro přehrávání normálních hudebních CD disků nebo MP3 disků nesoucích správné identifikační logo. Pokud disk neodpovídá standardům, nemusí být řádně přehrán.

Upozornění:
- *Přehrávání CD-R/CD-RW závisí na podmínkách záznamu.*
- *Na žádnou stranu CD-R/RW disku (stranu s potiskem ani stranu se záznamem) nelepte žádné nálepky či štítky.*
- *Nevkládejte prázdný CD-R/RW disk. Disk se načte asi za 1 minutu. Pokud se během načítání disku pokusíte otevřít dvířka CD přehrávače, mohl by se disk poškodit.*
- *Zařízení nepřečte CD-ROM, CD-I, CDV, VCD, DVD ani počítačové CD disky.*

Vložení disku

1. Posuňte přepínač **FUNCTION** na zařízení do polohy **CD/MP3**.
2. Stiskněte **OPEN AREA** na horním panelu pro otevření dvířek CD.
3. Po otevření dvířek CD disk uchopte za jeho okraje potištěnou stranou vzhůru a vložte ho do přehrávače. Zkontrolujte, že je CD disk potiskem nahoru.
4. Zavřete dvířka CD přehrávače a zkontrolujte, že v konektoru AUX není nic zapojeno.

Přehrávání CD disku

Po vložení disku se disk začne otáčet a na displeji se zobrazí celkový počet skladeb na disku.
Jednou stiskněte tlačítko **PLAY/PAUSE**, začne se přehrávat první skladba/soubor na CD disku.
(Při přehrávání/čtení MP3 disku se zobrazí ikona „MP3“.)

Poznámka:
- *Pokud v zařízení není vloženo žádné CD, na displeji se zobrazí “NO” nebo “ERR”.*
- *Pokud CD disk zařízení neumí přečíst, na displeji se zobrazí “NO” nebo “ERR”.*

Přehrávání/pauza

Přehrávání dočasně pozastavíte stisknutím tlačítka **PLAY/PAUSE**. Přehrávání hudby se přeruší, na displeji se zobrazí aktuálně přehraná skladba a rozbliká se ikona přehrávání. Přehrávání obnovíte opět stisknutím tlačítka **PLAY/PAUSE**.

Zastavení přehrávání

Přehrávání zastavíte stisknutím tlačítka **STOP** na zařízení. Na displeji se zobrazí celkový počet skladeb na disku.

Přeskočení skladby

Během přehrávání můžete přepnout na následující nebo předchozí skladby stisknutím tlačítek **SKIP**.

Rychlé vyhledávání hudby

Během přehrávání můžete stisknutím a podržením tlačítka **SKIP** velmi rychle přepnout/hledat v rámci aktuální skladby ve směru dopředu i dozadu. Po uvolnění tlačítka **SKIP** se ihned obnoví normální rychlost přehrávání.

Tlačítko 10+/folder+ (pouze pro MP3 disky)

Stisknutím a podržením tlačítka **10+/F+** posunete vyhledávání hudby o 10 skladeb dopředu. Jedním stisknutím tlačítka **10+/F+** přepnete na další složku na MP3 disku.

> ***Poznámka:***
> **10+/FOLDER+** *--- tato funkce není dostupná pro normální hudební CD. (Pouze pro MP3 disky/ MP3 soubory na USB flash disku.)*

Režimy opakovaného přehrávání (Repeat 1/Repeat all/Repeat Folder)

Opakované přehrávání aktuální skladby
Během přehrávání můžete zvolit opakované přehrávání aktuální skladby/souboru stisknutím tlačítka **PROGRAM/REPEAT** a jeho podržením, dokud se na displeji nezobrazí ikona ↻1. Zvolená skladba/ soubor se bude nepřetržitě opakovat.

Opakované přehrávání složky (pouze pro MP3 disky)
Během přehrávání stiskněte tlačítko **PROGRAM/REPEAT** a podržte jej, dokud se na displeji nezobrazí ikona ↻1 a ikona „**FOLDER**“. Všechny skladby/soubory uvnitř zvolené složky budou nepřetržitě opakovány.

> ***Poznámka:***
> **REPEAT FOLDER (opakované přehrávání složky)** – *tato funkce není dostupná pro normální hudební CD. (Pouze pro MP3 disky/MP3 soubory na USB flash disku.)*

Opakované přehrávání všech skladeb
Během přehrávání stiskněte tlačítko PROGRAM/REPEAT a podržte jej, dokud se nezobrazí ikona ↻. Všechny skladby/soubory na disku budou nepřetržitě opakovány.

Obnovení normálního přehrávání
Stiskněte tlačítko **PROGRAM/REPEAT** a podržte jej, dokud se nezobrazí indikátor NO. Obnoví se normální přehrávání.

Naprogramované přehrávání CD

Toto zařízení umí v režimu přehrávání CD disku naprogramovat až 20 skladeb/souborů. Do CD přehrávače vložte hudební CD/MP3 disk (nemačkejte tlačítko PLAY/PAUSE)

1. Při zastaveném přehrávání stiskněte jednou tlačítko **PROGRAM/REPEAT.** Na displeji se zobrazí “P01” a začne blikat.
2. Nejdřív zvolte stisknutím tlačítka **10+/FOLDER+** požadovanou složku (pouze pro MP3 disky).
3. Pomocí tlačítek **SKIP** zvolte požadovanou skladbu, kterou chcete naprogramovat.
4. Stisknutím tlačítka **PROGRAM/REPEAT** uložte zvolenou skladbu/soubor.
5. Opakováním kroků 2-4 takto naprogramujte až 20 skladeb/souborů.
6. Po dokončení programování zapněte přehrávání naprogramovaných skladeb stisknutím tlačítka **PLAY/PAUSE.** Během přehrávání naprogramovaných skladeb je zobrazena ikona “**PROG**”.
7. Pro smazání programu a obnovení normálního přehrávání stiskněte během přehrávání dvakrát tlačítko **STOP** nebo otevřete dvířka CD přehrávače nebo přepněte do režimu RÁDIO.

Poznámka:
Zařízení uloží v programovatelné paměti až 20 skladeb/souborů. Během naprogramovaného přehrávání si také můžete zvolit funkce „repeat 1/repeat all“ (opakování 1 skladby/opakování všech skladeb).

Ovládání USB

Zařízení je určeno pro přehrávání MP3 souborů na USB flash disku. Pokud soubory v USB paměti neodpovídají standardům, nemusí být řádně přehrány.



1) Vložte USB flash disk do konektoru **USB** na zařízení. Zkontrolujte, že není nic zapojené do konektoru **AUX-IN.**
2) Posuňte přepínač **FUNCTION** na zařízení do polohy **USB** - na displeji se zobrazí ikona „USB“.
3) Po načtení USB flash disku zařízení zobrazí celkový počet souborů na flash disku.

Přehrávání USB

Po načtení USB flash disku jednou stiskněte tlačítko **PLAY/PAUSE** pro spuštění přehrávání první skladby/souboru na USB flash disku. Během přehrávání je zobrazena ikona “MP3”.

Přehrávání/pauza

Přehrávání dočasně pozastavíte stisknutím tlačítka **PLAY/PAUSE**. Přehrávání hudby se přeruší, na displeji se zobrazí aktuálně přehraná skladba a rozbliká se ikona přehrávání. Přehrávání obnovíte opět stisknutím tlačítka **PLAY/PAUSE.**

Zastavení přehrávání

Přehrávání zastavíte stisknutím tlačítka **STOP** na zařízení. Zobrazí se celkový počet skladeb/souborů na USB flash disku.

Přeskočení skladby

Během přehrávání můžete přepnout na následující nebo předchozí skladby/soubory stisknutím tlačítek **SKIP**.

Rychlé vyhledávání hudby

Během přehrávání můžete stisknutím a podržením tlačítka **SKIP** velmi rychle přepnout/hledat v rámci aktuální skladby/souboru ve směru dopředu i dozadu. Po uvolnění tlačítka **SKIP** se ihned obnoví normální rychlost přehrávání.

Tlačítko 10+/folder+

Stisknutím a podržením tlačítka **10+/FOLDER+** posunete vyhledávání hudby o 10 skladeb dopředu. Jedním stisknutím tlačítka **10+/FOLDER+** přepnete na další složku na USB flash disku.

Režimy opakovaného přehrávání (Repeat 1/Repeat all/Repeat Folder)

Opakované přehrávání aktuální skladby
Během přehrávání můžete zvolit opakované přehrávání aktuální skladby/souboru stisknutím tlačítka **PROGRAM/REPEAT** a jeho podržením, dokud se na displeji nezobrazí ikona ↻1. Zvolená skladba/soubor se bude nepřetržitě opakovat.

Opakované přehrávání složky
Během přehrávání stiskněte tlačítko **PROGRAM/REPEAT** a podržte jej, dokud se na displeji nezobrazí ikona ↻1 a ikona „**FOLDER**“. Všechny skladby/soubory uvnitř zvolené složky budou nepřetržitě opakovány.

Opakované přehrávání všech skladeb
Během přehrávání stiskněte tlačítko **PROGRAM/REPEAT** a podržte jej, dokud se nezobrazí ikona ↻. Všechny skladby/soubory na USB flash disku budou nepřetržitě opakovány.

Obnovení normálního přehrávání
Stiskněte tlačítko **PROGRAM/REPEAT** a podržte jej, dokud se nezobrazí indikátor NO. Obnoví se normální přehrávání.

Naprogramované přehrávání USB

Toto zařízení lze v USB režimu naprogramovat pro přehrávání až 20 skladeb/souborů. Zasuňte flash disk (nemačkejte tlačítko PLAY/PAUSE)

1. Při zastaveném přehrávání stiskněte jednou tlačítko **PROGRAM/REPEAT**. Na displeji se zobrazí “P01” a začne blikat.
2. Nejdřív zvolte stisknutím tlačítka **10+/FOLDER+** požadovanou složku.
3. Pomocí tlačítek **SKIP** zvolte požadovanou skladbu, kterou chcete naprogramovat.
4. Stisknutím tlačítka **PROGRAM/REPEAT** uložte zvolenou skladbu/soubor.
5. Opakováním kroků 2-4 takto naprogramujte až 20 skladeb/souborů.
6. Po dokončení programování zapněte přehrávání naprogramovaných skladeb stisknutím tlačítka **PLAY/PAUSE**. Během přehrávání naprogramovaných skladeb je zobrazena ikona “**PROG**”.
7. Pro smazání programu a obnovení normálního přehrávání stiskněte během přehrávání dvakrát tlačítko STOP nebo přepněte do režimu RÁDIO.

Poznámka:
Zařízení uloží v programovatelné paměti až 20 skladeb/souborů. Během naprogramovaného přehrávání si také můžete zvolit funkce „repeat 1/repeat all“ (opakování 1 skladby/opakování všech skladeb).

Ovládání RÁDIA

Toto zařízení je určeno k přijímání rozhlasových stanic v rozsahu FM Stereo/FM a AM.

1. Přepnutím přepínače **FUNCTION** v horní části zařízení zvolte režim **RADIO.**
2. Přepnutím přepínače **BAND** na boku zařízení zvolte pásmo **FM ST**, **FM** nebo **AM.**
3. Pomocí ovladače **TUNING** na boku zařízení naladťe požadovanou rozhlasovou stanici.
4. Naladěná frekvence se zobrazí na **LCD** displeji.
5. Pokud chcete FM stereo režim, přepněte přepínač BAND na **FM ST.** Pokud bude přijímaný signál silný, rozsvítí se indikátor **FM ST.**
6. Pokud chcete FM mono režim, přepněte přepínač BAND na **FM. I**ndikátor **FM ST** zhasne.
7. Pokud chcete AM režim, přepněte přepínač BAND na **AM.**

Poznámka:
Zařízení má vestavěnou AM feritovou anténu, která na většině míst zajistí odpovídající příjem. Pokud by byl AM příjem slabý, pokuste se zlepšit příjem upravením umístění zařízení nebo zařízení zcela přemístěte. Pokud by byl FM příjem slabý, pokuste se zlepšit příjem upravením délky a úhlu FM antény.

Použití AUX-IN

Nastavení připojení (AUX-IN)

Konektor AUX-IN vám umožňuje připojit k zařízení externí hudební přehrávač nebo externí zdroj zvuku.

1. 3,5mm audio kabel (není součást příslušenství) zapojte do vašeho externího hudebního přehrávače a druhý konec kabelu (3,5mm konektor) do konektoru **AUX- IN** v zadní části zařízení.
2. Zkontrolujte, že je externí hudební přehrávač zapnutý.
3. Přepněte přepínač **FUNCTION** na zařízení do polohy **CD/USB/AUX.**
4. Spusťte přehrávání na vašem externím hudebním přehrávači.
5. Upravte hlasitost přehrávání z reproduktorů zařízení pomocí ovladače VOLUME.

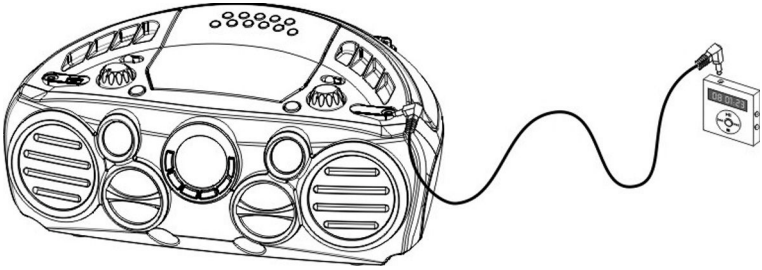

Technické údaje

Výstupní výkon	5 W RMS x 2 kanály
Reproduktory	8 ohmů 8 W (3 in x2, 2 in x2, 1,5 in x2)
CD disk - průměr disku	120 mm/80 mm
USB	Podporuje USB flash paměť, do 8 GB
Síťové napájení	střídavé 230 V ~ 50 Hz
Velikost baterií	Baterie UM-1 nebo typu D x 8 ks
Frekvence rádia	FM: 87,5 – 108 MHz, AM: 520 - 1 620 kHz
Rozměry (V x Š x H)	160 mm x 385 mm x 250 mm
Hmotnost	2,60 kg

POKYNY A INFORMACE O NAKLÁDÁNÍ S POUŽITÝM OBALEM

Použitý obalový materiál odložte na místo určené obcí k ukládání odpadu.

LIKVIDACE POUŽITÝCH ELEKTRICKÝCH A ELEKTRONICKÝCH ZAŘÍZENÍ



Tento symbol na produktech anebo v průvodních dokumentech znamená, že použité elektrické a elektronické výrobky nesmí být přidány do běžného komunálního odpadu. Ke správné likvidaci, obnově a recyklaci předejte tyto výrobky na určená sběrná místa. Alternativně v některých zemích Evropské unie nebo jiných evropských zemích můžete vrátit své výrobky místnímu prodejci při koupi ekvivalentního nového produktu.

Správnou likvidací tohoto produktu pomůžete zachovat cenné přírodní zdroje a napomáháte prevenci potenciálních negativních dopadů na životní prostředí a lidské zdraví, což by mohly být důsledky nesprávné likvidace odpadů. Další podrobnosti si vyžádejte od místního úřadu nebo nejbližšího sběrného místa.
Při nesprávné likvidaci tohoto druhu odpadu mohou být v souladu s národními předpisy uděleny pokuty.

Pro podnikové subjekty v zemích Evropské unie
Chcete-li likvidovat elektrická a elektronická zařízení, vyžádejte si potřebné informace od svého prodejce nebo dodavatele.

Likvidace v ostatních zemích mimo Evropskou unii
Tento symbol je platný v Evropské unii. Chcete-li tento výrobek zlikvidovat, vyžádejte si potřebné informace o správném způsobu likvidace od místních úřadů nebo od svého prodejce.

CE Tento výrobek splňuje veškeré základní požadavky směrnic EU, které se na něj vztahují.

Změny v textu, designu a technických specifikací se mohou měnit bez předchozího upozornění a vyhrazujeme si právo na jejich změnu.

Copyright © 2012, Fast ČR, a.s.
Revision 07/2012