Osobní váha

Návod k použití

CZ



SENCOR®

SBS 1980RD

Před použitím výrobku se, prosím, seznamte s návodem k jeho obsluze, a to i v případě, že jste již obeznámeni s používáním výrobků podobného typu. Výrobek používejte pouze tak, jak je popsáno v tomto návodu. Návod uschovejte pro budoucí použití.

Minimálně po dobu záruky doporučujeme uschovat originální přepravní karton, balicí materiál, pokladní doklad a záruční list. V případě přepravy zabalte výrobek opět do originální krabice od výrobce.

Copyright © 2013, Fast ČR, a.s.

Revision 07/2013

Osobní váha

SBS 1980RD

OBSAH

DŮLEŽITÉ BEZPEČNOSTNÍ POKYNY 3
POPIS VÁHY 4
INSTALACE A VÝMĚNA BATERIÍ 5
NASTAVENÍ JEDNOTKY HMOTNOSTI 6
ZJIŠTĚNÍ TĚLESNÉ HMOTNOSTI 6
FUNKCE AUTOMATICKÉHO VYPNUTÍ 6
FUNKCE ALARMU 6
INDIKACE PŘETÍŽENÍ 6
INDIKACE SLABÉ BATERIE 6
ŘEŠENÍ PROBLÉMŮ 7
ÚDRŽBA A ČIŠTĚNÍ 7
LIKVIDACE POUŽITÝCH BATERIÍ 7
TECHNICKÉ ÚDAJE 7
POKYNY A INFORMACE O NAKLÁDÁNÍ S POUŽITÝM OBALEM 8
LIKVIDACE POUŽITÝCH ELEKTRICKÝCH A ELEKTRONICKÝCH ZAŘÍZENÍ 8

Copyright © 2013, Fast ČR, a.s.

Revision 07/2013

DŮLEŽITÉ BEZPEČNOSTNÍ POKYNY
ČTĚTE POZORNĚ A USCHOVEJTE JE PRO BUDOUCÍ POUŽITÍ.

- Tato váha je určena k vážení osob.
- Váhu lze používat v domácnosti, kanceláři apod. Nepoužívejte ji pro komerční účely nebo venku.
- Děti by měly být pod dozorem, aby se zajistilo, že si s váhou nebudou hrát.
- Váhu neumísťujte na nestabilní povrchy, do blízkosti otevřeného ohně nebo jiných zdrojů tepla.
- Váhu nevystavujte přímému slunečnímu záření nebo vysoké vlhkosti, neumísťujte ji do nadměrně prašného prostředí apod.
- Váhu nepostřikujte vodou nebo jinou tekutinou ani ji neponořujte do vody nebo jiné tekutiny.
- Na váhu nevstupujte mokrými chodidly. Jinak hrozí nebezpečí uklouznutí.
- Na váhu neskákejte. Mohlo by dojít k jejímu poškození.
- Pro napájení váhy nedoporučujeme používat dobíjecí baterie.
- Pokud se rozhodnete váhu nepoužívat delší dobu, vyjměte z ní baterie. Pokud by baterie vytekly do vnitřního prostoru váhy, mohlo by dojít k jejímu nenávratnému poškození.
- Váhu neopravujte sami ani ji nijak neupravujte. Veškeré opravy svěřte autorizovanému servisnímu středisku. Zásahem do výrobku během platnosti záruky se vystavujete riziku ztráty záručních plnění.

Copyright © 2013, Fast ČR, a.s.
Revision 07/2013

Osobní váha

SBS 1980RD

POPIS VÁHY

A

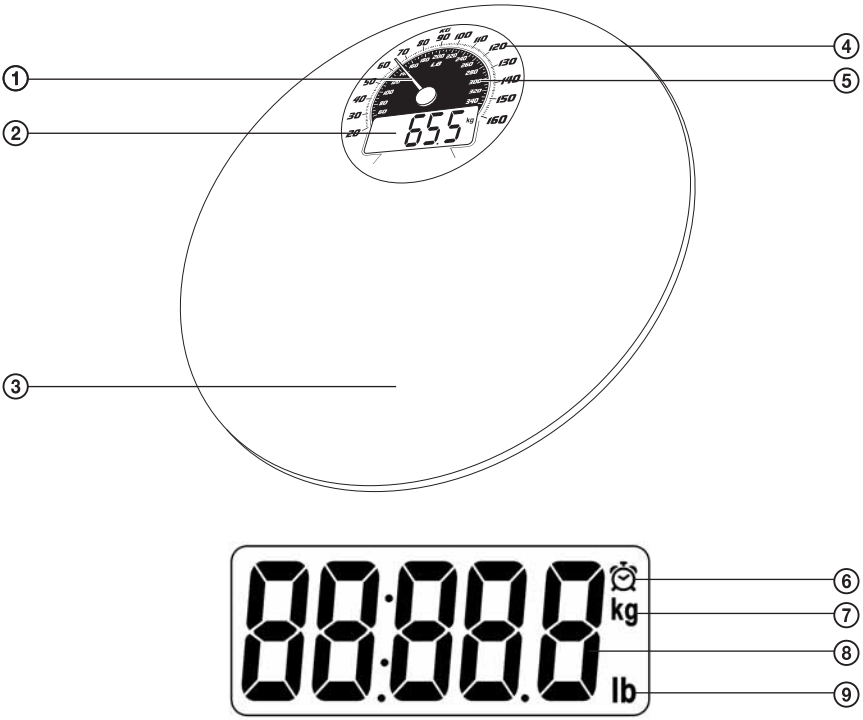

① Ručička analogového displeje
② Digitální displej
③ Nášlapná vážící plocha z tvrzeného bezpečnostního skla
④ Stupnice pro vážení v kilogramech
⑤ Stupnice pro vážení v librách
⑥ Indikace aktivního alarmu
⑦ Indikace navolené jednotky hmotnosti (kilogramy)
⑧ Digitální zobrazení číselných hodnot (popř. indikace přetížení a slabé baterie)
⑨ Indikace navolené jednotky hmotnosti (libry)

Copyright © 2013, Fast ČR, a.s.

Revision 07/2013

B

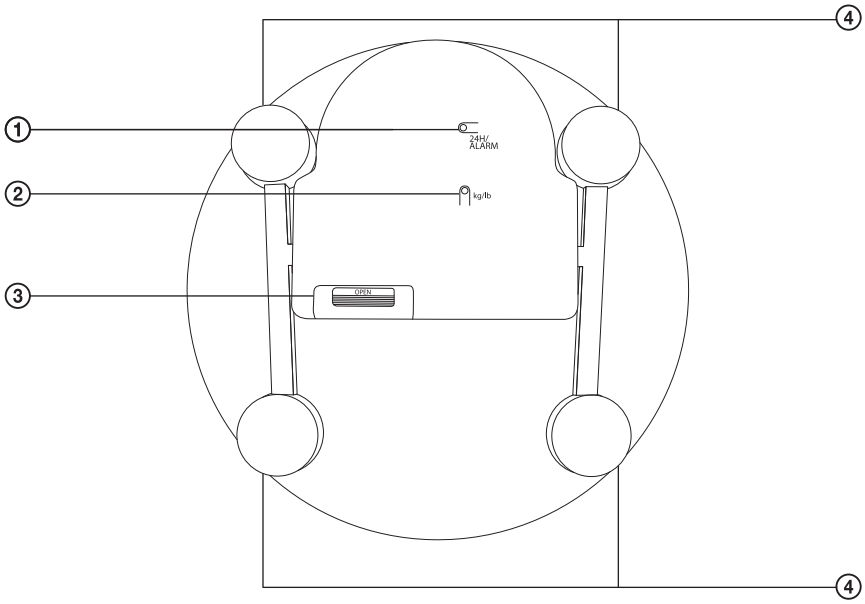

① Přepínač alarmu
② Přepínač jednotek hmotnosti
③ Krytka bateriového prostoru
④ Nohy váhy s vážícími senzory

INSTALACE A VÝMĚNA BATERIÍ

Součástí základního vybavení této váhy jsou 3 baterie typu AA (3× 1,5 V). Před prvním použitím odsuňte krytku bateriového prostoru ve směru šipky vyznačené na krytce a vložte tři tužkové 1,5V baterie (typ AA).

Upozornění:
Dbejte přitom na správnou polaritu vyznačenou na dně bateriového prostoru.

Poté krytku bateriového prostoru zasuňte zpět. Váha je nyní připravena k použití.

Copyright © 2013, Fast ČR, a.s.

Osobní váha

SBS 1980RD

NASTAVENÍ JEDNOTKY HMOTNOSTI

Nastavení jednotek hmotnosti je možné provést na spodní straně váhy stisknutím přepínače B②. Navolená jednotka hmotnosti se ihned zobrazuje na displeji (A⑦, popř. A⑨).

Poznámka:
1 lb (libra) = 0,45 kg

ZJIŠTĚNÍ TĚLESNÉ HMOTNOSTI

1) Váhu položte na rovnou, tvrdou podlahu. Neumísťujte ji na koberec nebo jiný měkký povrch, jinak může být zkreslen výsledek vážení.

2) Nastupte oběma chodidly na nášlapnou plochu A③ a stůjte klidně. Váha je vybavena funkcí Auto-On, tzn. že se automaticky zapne a zahájí proces vážení ihned po nastoupení na nášlapnou plochu A③. Během několika sekund se na displeji ustálí údaj o vaší hmotnosti. Výsledný údaj zabliká 3krát a poté zůstane rozsvícený. Váha se automaticky vypne, pokud z ní sestoupíte, nebo po několika sekundách nečinnosti.

FUNKCE AUTOMATICKÉHO VYPNUTÍ

Tato váha je vybavena funkcí automatického vypnutí v případě nečinnosti – k jejímu automatickému vypnutí dojde po 20 sekundách, kdy s ní nebudete manipulovat.

FUNKCE ALARMU

Váha je vybavena speciální funkcí umožňující nastavit alarm, který vás upozorní na to, že již uběhlo 24 hodin od posledního vážení, resp. od doby nastavení alarmu.
Tato funkce je velmi důležitá pro pravidelná vážení. Nejpřesnějších výsledků vážení totiž dosáhnete pouze tehdy, budete-li se vážit ve stejnou denní dobu. Z tohoto důvodu doporučujeme nastavovat alarm ihned po každém vážení.

Pro nastavení alarmu postačí stisknout přepínač B① na spodní straně váhy. Nastavení alarmu je signalizováno ikonou budíku A⑥ na displeji. Po 24 hodinách se ozve zvukový signál upozorňující na nutnost vážení. Signál lze přerušit nastoupením na váhu.

Funkci alarmu lze kdykoliv deaktivovat opětovným stisknutím přepínače B① na zadní straně váhy. Ikona budíku A⑥ následně zmizí.

INDIKACE PŘETÍŽENÍ

Pokud dojde k přetížení váhy, na displeji se zobrazí údaj „-----". Sestupte prosím z váhy, aby nedošlo k jejímu poškození.

INDIKACE SLABÉ BATERIE

Pokud se na displeji zobrazí hodnota „Lo", je třeba vyměnit baterie.

Copyright © 2013, Fast ČR, a.s.

Revision 07/2013

ŘEŠENÍ PROBLÉMŮ

- Pokud se váha automaticky nezapne po nastoupení na nášlapnou plochu A③, vyměňte baterie dle instrukcí uvedených v kapitole Instalace a výměna baterií.

- V případě, že váha zobrazuje náhodné hodnoty, nebo se automaticky nevypíná, je potřeba ji tzv. „restartovat". V takovém případě vyjměte na přibližně 10 sekund baterii, poté ji vložte zpět. Váha by měla normálně fungovat.
  Pokud nedojde k obnovení standardních funkcí váhy, kontaktujte autorizované servisní středisko.

ÚDRŽBA A ČIŠTĚNÍ

Pro čištění váhy lze použít měkký hadřík mírně navlhčený v roztoku neutrálního kuchyňského saponátu a vody. Dbejte na to, aby při čištění nevnikla voda do displeje nebo do prostoru pro uložení baterie B③. Povrch, který jste otřeli navlhčeným hadříkem, řádně osušte.
Při čištění nepoužívejte brusné čisticí prostředky, benzín, ředidla, rozpouštědla apod.

LIKVIDACE POUŽITÝCH BATERIÍ

Použité baterie neodkládejte do běžného domovního odpadu. Odkládejte je na vyhrazená sběrná místa.

TECHNICKÉ ÚDAJE

Napájení	3 × 1,5V baterie typu AA
Vážicí rozsah	5–180 kg
Rozlišení	100 g
Jednotka hmotnosti	kg / lb
Velikost displeje (š × v)	78 × 30 mm
Rozměry váhy (š × h × v)	340 × 340 × 31 mm

Změny textu a technických specifikací vyhrazeny.

Copyright © 2013, Fast ČR, a.s.
Revision 07/2013

Osobní váha

SBS 1980RD

POKYNY A INFORMACE O NAKLÁDÁNÍ S POUŽITÝM OBALEM

Použitý obalový materiál odložte na místo určené obcí k ukládání odpadu.

LIKVIDACE POUŽITÝCH ELEKTRICKÝCH A ELEKTRONICKÝCH ZAŘÍZENÍ



Tento symbol na produktech anebo v průvodních dokumentech znamená, že použité elektrické a elektronické výrobky nesmí být přidány do běžného komunálního odpadu. Ke správné likvidaci, obnově a recyklaci předejte tyto výrobky na určená sběrná místa. Alternativně v některých zemích Evropské unie nebo jiných evropských zemích můžete vrátit své výrobky místnímu prodejci při koupi ekvivalentního nového produktu. Správnou likvidací tohoto produktu pomůžete zachovat cenné přírodní zdroje a napomáháte prevenci potenciálních negativních dopadů na životní prostředí a lidské zdraví, což by mohly být důsledky nesprávné likvidace odpadů. Další podrobnosti si vyžádejte od místního úřadu nebo nejbližšího sběrného místa. Při nesprávné likvidaci tohoto druhu odpadu mohou být v souladu s národními předpisy uděleny pokuty.

Pro podnikové subjekty v zemích Evropské unie
Chcete-li likvidovat elektrická a elektronická zařízení, vyžádejte si potřebné informace od svého prodejce nebo dodavatele.

Likvidace v ostatních zemích mimo Evropskou unii
Tento symbol je platný v Evropské unii. Chcete-li tento výrobek zlikvidovat, vyžádejte si potřebné informace o správném způsobu likvidace od místních úřadů nebo od svého prodejce.

CE

Tento výrobek splňuje veškeré základní požadavky směrnic EU, které se na něj vztahují.

Copyright © 2013, Fast ČR, a.s.

Revision 07/2013