MIKROVLNNÁ TROUBA

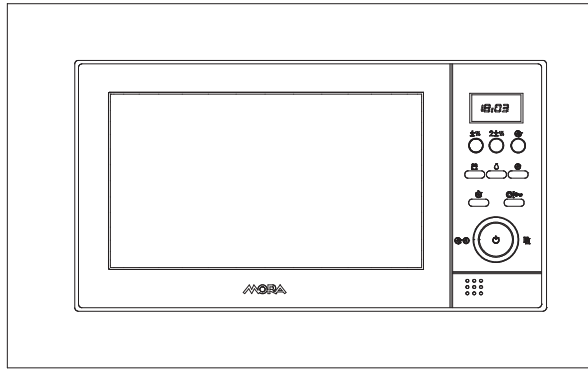

MODEL: MT08

Příručka uživatele

Před instalací a použitím mikrovlnné trouby si prosím pečlivě přečtěte tuto příručku.

Do místa níže zapište VÝROBNÍ Č., které naleznete na štítku své mikrovlnné trouby. Tyto údaje si uschovejte k pozdějšímu nahlédnutí.

VÝROBNÍ Č.

BEZPEČNOSTNÍ OPATŘENÍ PRO ZABRÁNĚNÍ MOŽNÉMU RIZIKU VYSTAVENÍ MIKROVLNNÉ ENERGII

1. Nepokoušejte se používat tuto mikrovlnnou troubu, jsou-li otevřená dvířka – mohli byste se vystavit škodlivému působení mikrovlnné energie. Je důležité, abyste nepoškodili či neupravovali bezpečnostní zámky.
2. Neblokujte přední část trouby ani dvířka žádným předmětem a dbejte na to, aby se na částech trouby s těsněním nekupila špína nebo zbytky čisticího prostředku.
3. Nepoužívejte troubu, jestliže je poškozená. Je velmi důležité, aby se dvířka trouby náležitě zavíraly a aby nedošlo k poškození následujících částí:
   a. dvířek (aby nebyla prohnutá);
   b. závěsů dvířek a západek (aby nebyly poškozené nebo uvolněné);
   c. těsnění dvířek a dalších částí.
4. Mikrovlnnou troubu smí seřizovat a opravovat pouze kvalifikovaný servisní personál.

OBSAH

BEZPEČNOSTNÍ OPATŘENÍ PRO ZABRÁNĚNÍ MOŽNÉMU RIZIKU VYSTAVENÍ MIKROVLNNÉ ENERGII 1

TECHNICKÉ ÚDAJE* 2

NEŽ ZAVOLÁTE SERVIS 2

INSTALACE 2

INSTRUKCE K UZEMNĚNÍ 3

RUŠENÍ RÁDIOVÝCH VLN 4

DŮLEŽITÉ BEZPEČNOSTNÍ POKYNY 4

ZÁSADY VAŘENÍ V MIKROVLNNÉ TROUBĚ 5

PRŮVODCE KUCHYŇSKÝM NÁDOBÍM 6

NÁZVY ČÁSTÍ 7

OVLÁDACÍ PANEL 8

NASTAVENÍ OVLÁDACÍCH PRVKŮ TROUBY 9

- Nastavení hodin 9
- Mikrovlnné vaření 9
- Opožděný start 9
- Menu automatického vaření 10
- Vícefázové vaření 10
- Automatické rozmrazování 11
- Rychlé vaření 11
- Nastavení časovače 11
- Dětská pojistka 11
- Automatické upozornění 12
- Chlazení 12

ČIŠTĚNÍ A ÚDRŽBA 13

TECHNICKÉ ÚDAJE*

Spotřeba elektrické energie:	230V~50 Hz, 1 400 W (mikrovlna)
Výkon:	900 W
Provozní kmitočet:	2 450 MHz
Vnější rozměry:	324 mm (v) × 483 mm (š) × 375 mm (h)
Rozměry vnitřního prostoru trouby:	220 mm (v) × 340 mm (š) × 320 mm (h)
Objem trouby:	23 litrů
Stejnoměrnost vaření:	Systém s otočným talířem
Čistá hmotnost:	cca 13,6 kg
Hladina akustického výkonu vyzařovaná spotřebičem:	58dB

NEŽ ZAVOLÁTE SERVIS

Jestliže mikrovlnná trouba nefunguje:

1. Ujistěte se, že je trouba náležitě připojena k elektrické síti. Pokud není, odpojte zástrčku ze zásuvky, vyčkejte 10 sekund a opět ji zapojte.
2. Ujistěte se, že nedošlo ke spálení pojistky nebo k výpadku hlavního jističe. Pokud je vše v pořádku, vyzkoušejte elektrickou zásuvku na jiném spotřebiči.
3. Ujistěte se, že jste ovládací panel správně naprogramovali a nastavili hodiny.
4. Ujistěte se, že jsou dvířka náležitě zavřena a zajištěna bezpečnostním systémem. Jinak se mikrovlnná energie do trouby nedostane.

JESTLIŽE VÝŠE UVEDENÁ OPATŘENÍ NEPOMOHOU, OBRAŤTE SE NA KVALIFIKOVANÉHO TECHNIKA. NESNAŽTE SE UPRAVOVAT NEBO OPRAVOVAT MIKROVLNNOU TROUBU SAMI.

INSTALACE

1. Ujistěte se, že jste z vnitřního prostoru trouby odstranili veškerý obalový materiál.
2. VAROVÁNÍ: Zkontrolujte, zda trouba není nějakým způsobem poškozená, např. zda nejsou dvířka trouby

špatně usazená nebo promáčknutá, zda není poškozené těsnění dvířek a dalších částí, zda nejsou zničené nebo uvolněné závěsy dvířek a západky a zda nejsou ve vnitřním prostoru trouby nebo na dvířkách vybouleniny. Jestliže zjistíte jakékoliv poškození, nepoužívejte troubu a obraťte se na kvalifikovaný servisní personál.

3. Mikrovlnná trouba musí být umístěna na rovném, stabilním povrchu, který unese její hmotnost a nejtěžší potraviny, které můžete v troubě uvařit.
4. Neumisťujte troubu blízko tepelných zdrojů, na místa se zvýšenou vlhkostí nebo do blízkosti hořlavých materiálů.
5. Pro správný chod vyžaduje trouba dostatečnou ventilaci. Ponechte volný prostor 20 cm nad horním povrchem trouby, 10 cm za její zadní částí a 5 cm po stranách. Nezakrývejte ani neblokujte žádné otvory na spotřebiči. Neodstraňujte nožky trouby.
6. Nepoužívejte troubu bez správně nainstalovaného skleněného talíře, otočného prstence a hřídele.
7. Ujistěte se, že napájecí kabel není poškozen, není umístěn pod troubou a není v kontaktu s horkými nebo ostrými povrchy.
8. Zásuvka elektrického proudu musí být snadno přístupná, abyste mohli napájecí kabel v případě nutnosti snadno vytáhnout.
9. Nepoužívejte troubu venku.

INSTRUKCE K UZEMNĚNÍ

Tento spotřebič musí být uzemněn. Tato trouba je vybavena napájecím kabelem, který má uzemňovací drát s uzemňovací zástrčkou. Zástrčka musí být připojena k zásuvce ve stěně, která je náležitě instalována a uzemněna. V případě vzniku elektrického zkratu uzemnění snižuje nebezpečí zásahu elektrickým proudem – elektrický proud je při zkratu veden přes uzemňovací drát. Doporučujeme, aby byla trouba připojena k samostatnému elektrickému obvodu. Použití vysokého napětí je nebezpečné a může vést ke vzniku požáru nebo jiné nehody, jež může způsobit poškození trouby.

VAROVÁNÍ Nesprávné použití uzemňovací zástrčky může vést k nebezpečí zásahu elektrickým proudem.

Poznámka

1. Jestliže máte dotazy týkající se uzemnění nebo elektrických instrukcí, poraďte se s kvalifikovaným elektrikářem nebo opravářem.
2. Výrobce ani prodejce není zodpovědný za žádné poškození trouby ani zranění osob vzniklé nedodržením správného postupu při elektrickém zapojení.

Jednotlivé dráty v tomto kabelu jsou barevně kódované:

Zelenožlutý = UZEMNĚNÍ

Modrý = NULOVÝ VODIČ

Hnědý = FÁZE

RUŠENÍ RÁDIOVÝCH VLN

Používání trouby může rušit příjem vašeho rádia, televize nebo podobného zařízení.

Jestliže dojde k rušení, můžete jej snížit nebo odstranit přijetím následujících opatření:

1. udržováním dvířek a těsnicí plochy trouby v čistotě;
2. přesměrováním přijímací antény rádia nebo televize;
3. přemístěním mikrovlnné trouby s ohledem na přijímač;
4. přesunutím mikrovlnné trouby dále od přijímače;
5. zapojením mikrovlnné trouby do jiné zásuvky, aby mikrovlnná trouba a přijímač byly každý v jiném okruhu.

DŮLEŽITÉ BEZPEČNOSTNÍ POKYNY

Při používání elektrického spotřebiče dodržujte základní bezpečnostní opatření, včetně následujících:

VAROVÁNÍ: Ke snížení nebezpečí popálení, zasažení elektrickým proudem, vzniku požáru, osobního zranění nebo vystavení nadměrnému množství mikrovlnné energie:

1. Před použitím spotřebiče si pečlivě přečtěte všechny pokyny.
2. Používejte tento spotřebič pouze k účelům, ke kterým je určen, jak uvádí tato příručka. Nepoužívejte žíravé chemikálie nebo plyny v tomto spotřebiči. Tento typ trouby je určen výhradně k ohřevu, vaření nebo sušení potravin. Není určen pro průmyslové nebo laboratorní účely.
3. Nespouštějte troubu, když je prázdná.
4. Nepoužívejte tento spotřebič, jestliže je poškozen napájecí kabel nebo zástrčka, jestliže nefunguje správně, je poškozen nebo spadl na zem. Jestliže je napájecí kabel poškozen, musí jej vyměnit výrobce nebo jeho opravář, příp. jiná osoba s podobnou kvalifikací, aby se zabránilo vzniku nebezpečné situace.
5. VAROVÁNÍ: Použití trouby dětmi bez dozoru je povoleno pouze v případě, že byly předem poučeny o bezpečném používání trouby a rozumějí nebezpečím, které hrozí při nesprávném použití.
6. Ke snížení nebezpečí požáru uvnitř trouby:
   a. Při ohřívání potravin v plastové nebo papírové nádobě často troubu kontrolujte, aby nedošlo ke vznícení.
   b. Před umístěním do trouby odstraňte z papírových nebo plastových sáčků zkrutné drátky.

c. Zpozorujete-li kouř, vypněte spotřebič nebo vytáhněte zástrčku ze zásuvky a nechte dvířka trouby zavřená, aby se plameny uhasily.

d. Nepoužívejte pracovní prostor trouby ke skladování. Nepoužíváte-li troubu, nenechávejte uvnitř papírové výrobky, kuchyňské nádobí nebo potraviny.

7. VAROVÁNÍ: Kapaliny nebo jiné potraviny se nesmějí ohřívat v uzavřených nádobách, protože jsou náchylné k výbuchu.
8. Mikrovlnný ohřev nápojů může způsobit opožděný výbušný var, proto buďte při manipulaci s nádobou opatrní.
9. Nesmažte v troubě potraviny. Horký olej může poškodit části trouby a nádobí, a dokonce může přivodit popálení pokožky.
10. Vejce ve skořápkách a celá natvrdo uvařená vejce se nesmějí v mikrovlnných troubách ohřívat, protože mohou vybuchnout, a to i po ukončení mikrovlnného ohřevu.
11. Před vařením propíchněte potraviny se silnou slupkou, jako jsou brambory, celé dýně, jablka a kaštany.
12. Obsah kojeneckých lahví a sklenic s dětskou výživou je nutné před podáváním promíchat nebo protřepat a zkontrolovat teplotu, aby nedošlo k popálení.
13. Kuchyňské nádobí může být horké v důsledku přeneseného tepla z ohřívaných potravin. Někdy je třeba použít chňapku pro manipulaci s takovým nádobím.
14. Zkontrolujte kuchyňské nádobí, abyste si byli jisti, že je vhodné pro použití v mikrovlnné troubě.
15. **VAROVÁNÍ**: Pro neproškolenou osobu je nebezpečné, aby prováděla údržbu nebo opravy zahrnující odstranění krytu, který zajišťuje ochranu před účinky mikrovlnné energie.
16. Tento výrobek je ISM zařízení skupiny 2 třídy B. Definice skupiny 2, která obsahuje veškerá ISM (průmyslová, vědecká a lékařská) zařízení, v nichž se vysokofrekvenční energie záměrně generuje nebo používá ve formě elektromagnetického zařízení pro zpracování materiálu, a elektrojiskrové zařízení. Pokud Zařízení skupiny B je vhodné pro použití v domácnostech a v podnicích přímo připojených k síti se zdrojem nízkého napětí, která zásobuje budovy využívané k bytovým účelům.
17. Tento spotřebič není určen pro osoby (včetně dětí) se sníženou fyzickou, smyslovou nebo mentální schopností ani osoby s nedostatkem zkušeností a znalostí, pokud nejsou pod dozorem nebo jim nejsou dány pokyny týkající se použití tohoto spotřebiče osobou zodpovědnou za jejich bezpečnost.
18. Děti by měly být pod dozorem, aby se zajistilo, že si se spotřebičem nebudou hrát.

ZÁSADY VAŘENÍ V MIKROVLNNÉ TROUBĚ

1. Potraviny pečlivě uspořádejte. Nejsilnější kousky potravin umístěte po obvodu nádoby.
2. Sledujte dobu vaření. K vaření používejte krátké doby, které v případě potřeby prodlužte. Z přehřátých

potravin se může kouřit nebo se mohou vznítit.

3. Potraviny musejí být při vaření zakryté. Zakrytí potravin zabrání rozstřikování a napomáhá k rovnoměrnému vaření.
4. K urychlení uvaření potravin, jako jsou kuřata a hamburgery, je během vaření jednou obraťte. Velké kusy potravin, jako jsou pečeně, obraťte nejméně jednou.
5. Potraviny, jako jsou karbanátky, v půlce vaření přerovnejte od shora dolů a od středu nádoby k jejím okrajům.

PRŮVODCE KUCHYŇSKÝM NÁDOBÍM

1. Ideální materiál pro mikrovlnné nádobí propouští mikrovlny, což umožňuje průchod energie nádobou a ohřev potravin.
2. Mikrovlny nemohou procházet kovem, proto byste kovové nádobí nebo mísy s kovovým okrajem neměli používat.
3. Při mikrovlnném vaření nepoužívejte výrobky z recyklovaného papíru, které mohou obsahovat malé kovové částice, jež mohou způsobit jiskření nebo požár.
4. Doporučujeme používat raději kulaté/oválné nádoby než čtvercové/obdélníkové, neboť potraviny v rozích mají tendenci se převařovat.
5. Úzké pásky hliníkové fólie lze používat k zabránění převaření odkrytých oblastí. Buďte však opatrní, abyste nepoužili příliš velké množství a dodržujte vzdálenost 1 palce (2,54 cm) mezi fólií a vnitřními stěnami trouby.

Tento obecný seznam vám pomůže vybrat správné nádobí.

NÁDOBÍ	MIKROVLNNÁ TROUBA
Teplovzdorné sklo	Ano
Normální sklo	Ne
Teplovzdorná keramika	Ano
Plastové nádoby pro mikrovlnné vaření	Ano
Kuchyňský papír	Ano
Kovový podnos	Ne
Kovový stojan	Ne
Hliníková fólie a nádoby z fólie	Ne

NÁZVY ČÁSTÍ

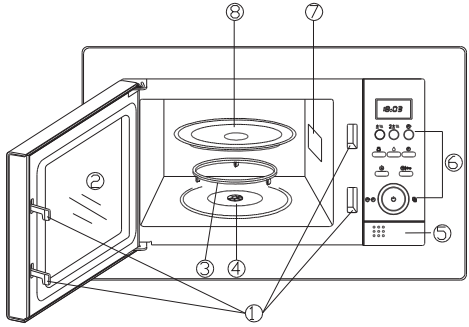

1. Bezpečnostní uzavírání dvířek
2. Okénko trouby
3. Otočný prstenec
4. Hřídel
5. Tlačítko pro otevření dvířek
6. Ovládací panel
7. Větrací otvor trouby
8. Skleněný talíř

OVLÁDACÍ PANEL

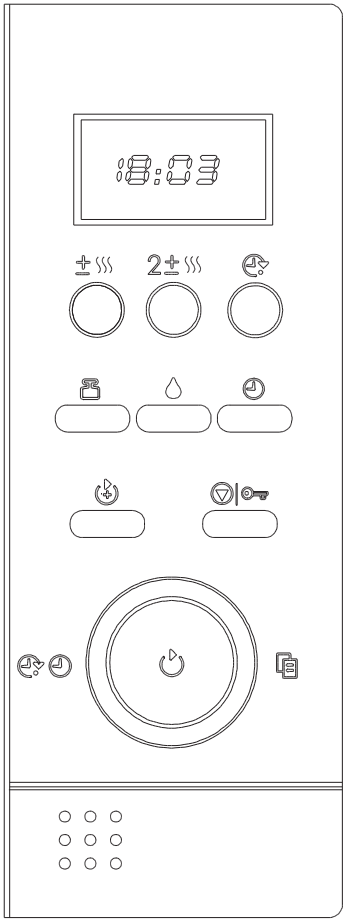

- Zobrazuje dobu vaření, výkon, indikátory činnosti a čas na hodinách.
- ▶ Stisknutím tohoto tlačítka nastavíte hladinu výkonu pro mikrovlnné vaření.
- ▶ Otáčením kruhového voliče nastavíte čas na hodinách trouby a zadáte dobu vaření.
  ▶ Otáčením kruhového voliče TIME/MENU (ČAS/MENU) zvolíte menu automatického vaření, včetně automatického rozmrazování.
  ▶ Stisknutím spustíte program vaření.
  ▶ Pro nastavení doby vaření jednoduše několikrát stiskněte a můžete okamžitě začít vařit na plný výkon.
- ▶ Po výběru menu automatického vaření použijte toto tlačítko ke stanovení váhy potravin nebo počtu porcí.
- ▶ Používá se k nastavení programu s kuchyňským časovým spínačem.
- ▶ Stisknutím tohoto tlačítka nastavíte čas na troubě.
- ▶ Stisknutím zrušíte nastavení nebo resetujete troubu před nastavením programu vaření a nastavíte dětskou pojistku.
- ▶ Používá se k pozdějšímu spuštění trouby.
- ▶ Používá se k rozmrazení potravin podle váhy.
- ▶ Používá se k nastavení programu vícefázového vaření.

NASTAVENÍ OVLÁDACÍCH PRVKŮ TROUBY

Při každém stisknutí tlačítka se ozve pípnutí potvrzující stisknutí tlačítka.

NASTAVENÍ HODIN

Jde o 24hodinové hodiny. Ke kontrole času při používání trouby stiskněte tlačítko , poté se na displeji zobrazí čas.

NAPŘÍKLAD: nastavení času trouby na 8:30.

1. Stiskněte jednou tlačítko .
2. K nastavení 8 hodin otáčejte .
3. Stiskněte tlačítko .
4. K nastavení 30 minut otáčejte .
5. Nastavení potvrďte stisknutím tlačítka .

MIKROVLNNÉ VAŘENÍ

Pokud jde o mikrovlnné vaření, pro výběr hladiny výkonu při vaření stiskněte tlačítko a poté použijte kruhový volič TIME/MENU pro nastavení požadované doby vaření. Maximální doba vaření je 95 minut. Hladinu výkonu zkontrolujete stisknutím tlačítka během vaření.

Hladinu výkonu zvolíte stisknutím tlačítka

STISKNĚTE TLAČÍTKO POWER	VÝKON PŘI VAŘENÍ
jednou	100 %
dvakrát	80 %
třikrát	60 %
čtyřikrát	40 %
pětkrát	20 %
šestkrát	0 %

Například: vaření po dobu 1 minuty při 60% výkonu.

1. Stiskněte třikrát tlačítko .
2. Otočte na 1:00.
3. Stiskněte tlačítko .

OPOŽDĚNÝ START

Tato funkce umožňuje spustit troubu v nastavený čas.

Kroky:

1. Nastavte program vaření.
2. Stiskněte tlačítko
3. K nastavení hodinových číslic otočte .
4. Stiskněte tlačítko .
5. K nastavení minutových číslic otočte .
6. Stiskněte tlačítko .

POZNÁMKA:

1. Nezapomeňte potraviny napřed umístit do trouby.
2. Přednastavený čas zkontrolujete stisknutím tlačítka . Přednastavenou funkci zrušíte během 5 sekund stisknutím tlačítka
3. Při dosažení přednastaveného času se ozve pípnutí a trouba začne pracovat.
4. Funkce a nelze přednastavit.

MENU AUTOMATICKÉHO VAŘENÍ

Pro následující potraviny nebo vaření nepotřebujete zadávat výkon a dobu vaření. Stačí určit typ potravin, které chcete vařit, a jejich váhu. Program automatického vaření nastavíte otočením kruhového voliče  a výběrem kategorie potravin/operace, poté stiskněte tlačítko  . k určení počtu porcí nebo přibližné váhy potravin, které budete vařit. Trouba začne pracovat, jakmile stisknete tlačítko 

Pro lepší výsledek vaření budete možná muset během vaření potraviny otočit.

Například: vaření pizzy o hmotnosti 450 g.

1. V čekacím režimu otočte jednou kruhový volič  proti směru otáčení hodinových ručiček, poté znovu otočte kruhový volič pro výběr pizzy, která je položkou č. 06 v automatickém menu.

2. Stiskněte tlačítko  na požadovanou váhu 450 g.

3. Stiskněte tlačítko  .

AUTOMATICKÉ MENU		POZNÁMKA
01	Opětný ohřev nápojů (každý 200 ml)	1. Pokud jde o položky nápoje a brambory, číslo zobrazené na obrazovce představuje množství potravin. 2. Výsledek automatického vaření závisí na faktorech, jako je tvar a velikost potravin, na vaší osobní preferenci týkající se stupně uvaření určitých potravin, a dokonce toto, jak dobře jste potraviny do trouby umístili. Pokud je výsledek pro vás jakkoliv neuspokojující, upravte podle toho dobu vaření.
02	Zelenina (g)	
03	Popcorn (99 g)	
04	Těstoviny (g)	
05	Opětný ohřev (g)	
06	Pizza (g)	
07	Brambory (každá 230 g)	
08	Hlavní jídlo (g)	

VÍCEFÁZOVÉ VAŘENÍ

Tuto troubu můžete naprogramovat až na 2 sekvence automatického vaření. Chcete-li nastavit následující program vaření:

①Mikrovlnné vaření

②Mikrovlnné vaření s nižším výkonem

Kroky:

1. Zadejte program mikrovlnného vaření a hladinu výkonu.
2. Stiskněte tlačítko 
3. Zadejte program mikrovlnného vaření s nižší hladinou výkonu.
4. Stiskněte tlačítko. 

POZNÁMKA: Funkce , AUTO COOK a nelze při nastavit.

AUTOMATICKÉ ROZMRAZOVÁNÍ

Troubu můžete používat k rozmrazování potravin na základě zadané váhy. Doba rozmrazování a výkon se automaticky nastaví po naprogramování váhy.

NAPŘÍKLAD: rozmrazení masa o hmotnosti 600 g.

1. Stiskněte jednou tlačítko
2. Stiskněte tlačítko pro výběr váhy potravin.
3. Stiskněte tlačítko

Poznámka: Hmotnost zmrazených potravin se pohybuje v rozmezí od 100 g do 1 800 g.

RYCHLÉ VAŘENÍ

Při programu vaření EXPRESS bude trouba pracovat na HIGH (VYSOKÝ) výkon (100% výkon).

Pro nastavení doby vaření stiskněte tlačítko , trouba začne okamžitě pracovat na plný výkon. Každým stisknutím tlačítka přidáte 30 sekund. Maximální doba, kterou můžete nastavit, je 10 minut.

NASTAVENÍ ČASOVÉHO SPÍNAČE

Minutový časový spínač vám umožňuje nastavit čas odpočítávání.

Například: nastavení časového spínače na 3 minuty.

1. Stiskněte tlačítko
2. Otočte na 3:00.
3. Stiskněte tlačítko

Poznámka: Maximální doba, kterou můžete nastavit, je 95 minut. Během odpočítávání můžete stisknout tlačítko a zkontrolovat čas, funkci zrušíte během 5 sekund stisknutím tlačítka .

DĚTSKÁ POJISTKA

Tuto funkci používejte, abyste zabránili používání trouby malými dětmi bez dozoru. Na displeji se zobrazí indikátor CHILD LOCK a troubu nelze při nastavené funkci CHILD LOCK používat.

Pro nastavení funkce CHILD LOCK: Stiskněte tlačítko a přidržte ho po dobu 3 sekund. Ozve se pípnutí a rozsvítí se indikátor LOCK.

Pro zrušení funkce CHILD LOCK stiskněte tlačítko a přidržte ho po dobu 3 sekund, dokud se indikátor LOCK na displeji nevypne.

Automatické upozornění

Po ukončení programu vaření nebo programu rozmrazování se ozve pípnutí a na displeji se objeví nápis „End“ (konec). Než spustíte další funkci vaření, smažte nápis „End“ stisknutím jakéhokoliv tlačítka nebo otevřením dvířek.

Chlazení

Elektronický řídicí systém mikrovlnné trouby má funkci chlazení. Pokud jde o jakýkoliv režim vaření, ventilátor trouby bude během vaření pracovat; po ukončení vaření bude ventilátor trouby také automaticky pracovat po dobu přibližně 3 minut pro ochlazení trouby za účelem prodloužení životnosti trouby.

ČIŠTĚNÍ A ÚDRŽBA

1. Před čištěním troubu vypněte a vytáhněte zástrčku napájecího kabelu ze zásuvky ve zdi.
2. Udržujte vnitřní prostor trouby v čistotě. Jsou-li stěny potřísněny nebo jsou-li na stěnách rozlité tekutiny, otřete je vlhkým hadříkem. Je-li trouba silně znečištěna, můžete použít slabý roztok čisticího prostředku. Vyhněte se použití sprejů a jiných drsných čisticích prostředků, mohlo by dojít ke zbarvení, poškrábání nebo vyblednutí povrchu dvířek.
3. Vnější povrch trouby čistěte vlhkým hadříkem. Aby nedošlo k poškození provozních částí uvnitř trouby, nesmí se dostat voda do větracích otvorů.
4. Dvířka a okénko po obou stranách, těsnění dvířek a přilehlé části otírejte často vlhkým hadříkem k odstranění skvrn a stříkanců. Nepoužívejte abrazivní čisticí prostředek.
5. Nedovolte, aby došlo ke zvlhnutí ovládacího panelu. Čistěte jej měkkým, vlhkým hadříkem. Při čištění ovládacího panelu nechte dvířka trouby otevřená, aby nedošlo k náhodnému zapnutí trouby.
6. Jestliže se vnitřní nebo vnější strana dvířek trouby zamlží, otřete je měkkým hadříkem. K tomu může dojít, pokud mikrovlnnou troubu používáte v podmínkách se zvýšenou vlhkostí. Jde o běžný jev.
7. Občas je nutno vyjmout skleněný talíř a očistit ho. Talíř umyjte v teplé pěnivé vodě nebo v myčce na nádobí.
8. Otočný prstenec a spodní stranu trouby pravidelně čistěte, abyste zamezili nadměrnému hluku. Jednoduše očistěte spodní plochu trouby slabým roztokem čisticího prostředku. Otočný prstenec můžete vyčistit ve slabé pěnivé vodě nebo v myčce na nádobí. Při vyjímání otočného prstence z vnitřního prostoru trouby za účelem čištění dejte pozor, abyste jej umístili zpět do správné polohy.
9. K odstranění zápachu z trouby umístěte do mikrovlnné trouby sklenici vody s citronovou šťávou a kůrou a nechte ji vařit v mikrovlnném režimu po dobu 5 minut. Vytřete a vysušte vnitřní prostor trouby měkkým hadříkem.
10. Je-li třeba vyměnit osvětlení trouby, obraťte se na prodejce, aby vám jej vyměnil.
11. Troubu je třeba pravidelně čistit a odstraňovat jakékoliv zbytky potravin. Neudržování trouby v čistotě by mohlo vést k poškození povrchu, což by mohlo nepříznivě ovlivnit její životnost a případně vést ke vzniku nebezpečné situace.
12. Nevyhazujte prosím tento spotřebič do koše se směsným komunálním odpadem, zlikvidujte jej na určeném sběrném místě zajištěném místními úřady.

MIKROVLNNÁ RÚRA

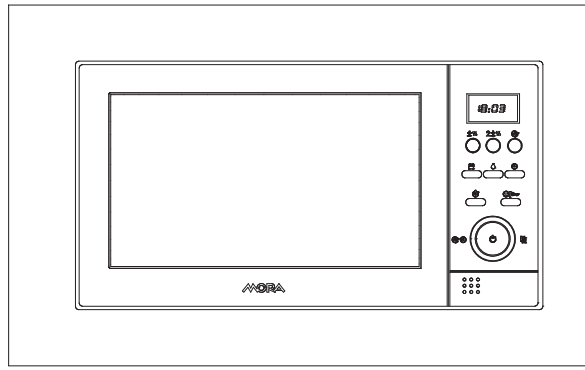

MODEL: MT08

Návod na obsluhu

Pred inštaláciou a prevádzkou rúry si, prosím, pozorne prečítajte tento návod na obsluhu.

Poznačte si do priestoru nižšie SÉRIOVÉ ČÍSLO nachádzajúce sa na typovom štítku rúry a uchovajte ho pre budúce použitie.

SÉRIOVÉ ČÍSLO