Machine type: 10141/F0A8 [A530]

Lenovo
IdeaCentre A5 Series
Uživatelská příručka

Version 1.0 2013.09



CE

lenovo

ideacentre

Důležité bezpečnostní informace

Než začnete tuto příručku používat, je důležité, abyste si prostudovali veškeré bezpečnostní informace k tomuto produktu a pochopili jejich obsah. V části *Příručka bezpečnost a záruka*, kterou jste obdrželi s tímto produktem, naleznete nejnovější bezpečnostní informace. Přečtete-li si tyto bezpečnostní informace a porozumíte jim, snížíte riziko úrazu osob nebo poškození produktu.

Rozhraní a funkce v této Uživatelské příručce jsou pouze pro referenci a mohou se lišit od skutečného vzhledu produktu. Design a vlastnosti produktu se mohou bez předchozího upozornění změnit.



Nebezpečí: Buďte si vědomi extrémně nebezpečných situací nebo situací případného smrtelného nebezpečí.



Upozornění: Buďte si vědomi možného poškození programů, zařízení nebo dat.



Poznámka: Věnujte pozornost těmto důležitým informacím.

© Copyright Lenovo 2013. Všechna práva vyhrazena.
POZNÁMKA K OMEZENÝM PRÁVŮM: Pokud jsou data nebo software dodávány na základě smlouvy GSA (General Services Administration), vztahují se na používání, kopírování nebo zveřejňování omezení ustanovená ve smlouvě č. GS-35F-05925.

Obsah

Důležité bezpečnostní informace

Používání hardwaru počítače 1

Přední pohled na počítač.....2
Pohled zleva a zprava na počítač 3
Zadní pohled na počítač.....4
Počítačový stojan.....5
Základní pokyny pro konektory.....6
Připojení počítače.....7
Důležité informace o používání počítače 8
Připojení k Internetu 10

Používání systému Windows 8.1 11

Přepínání mezi hlavními rozhraními systému Windows 8.1 12
Panel ovládacích tlačítek 12
Vypínání počítače.....12
Přepínání mezi aplikacemi 13
Ukončení aplikace.....13
Otevírání dalších systémových programů.....13
Nápověda a podpora pro systém Windows.....13

Instrukce k dotykovému displeji 15

Kalibrace dotykového displeje 16
Návod pro uživatelská gesta na dotykovém displeji 16
Opatření při používání dotykového displeje.....21

Používání systému obnovy Rescue System..... 23

OneKey Recovery 24
Instalace ovladačů a aplikací 25

Používání softwaru 27

Podpora Lenovo 28

Odstraňování potíží a potvrzení nastavení 29

Odstraňování potíží se zobrazením 30

Řešení potíží s dotykovou obrazovkou.....31

Odstraňování potíží se zvukem 31

Odstraňování potíží se softwarem.....32

Odstraňování potíží s optickými jednotkami a pevnými disky 33

Zvláštní úvahy při odstraňování potíží v systému Windows.....34

Nápověda a podpora pro systém Windows.....34

Nástroj BIOS setup utility.....34

Provádění každodenní údržby 35

Příloha 37

Prohlášení 37

Ochranné známky 38

Prohlášení o shodě Energy Star.....39

Povolení režimu kompatibility se směrnicí ErP.....40

Používání hardwaru počítače

Tato kapitola obsahuje následující témata:

- Úvod k počítačovému hardwaru
- Informace o zapojení počítače

Poznámka: Popisy v této kapitole se mohou lišit od toho, co je zobrazeno na vašem počítači, v závislosti na modelu a konfiguraci počítače.

Přední pohled na počítač

Upozornění: Větrací otvory počítače nikdy nezakrývejte. Zakryté větrací otvory mohou způsobit přehřátí.

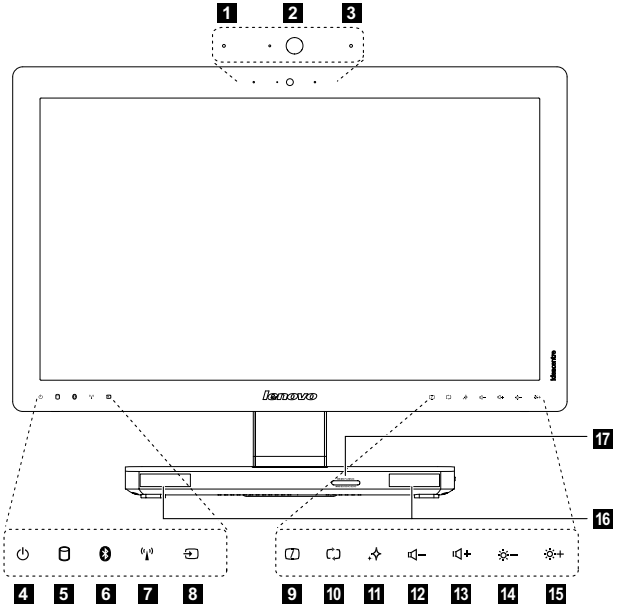

1 Integrovaný mikrofon
2 Integrovaná kamera
3 Integrovaný mikrofon (pouze vybrané modely)
4 Kontrolka napájení
5 Kontrolka pevného disku
6 Kontrolka stavu Bluetooth
7 Kontrolka stavu WIFI
8 Kontrolka režimu HDMI-in
9 Zapnutí/vypnutí monitoru
10 Spínač PC režim/HDMI-in/AV-in
11 Tlačítko Novo Vision
12 Snížení hlasitosti
13 Zvýšení hlasitosti
14 Snížení jasu
15 Zvýšení jasu
16 Integrované reproduktory
17 Čtečka paměťových karet

Pohled zleva a zprava na počítač

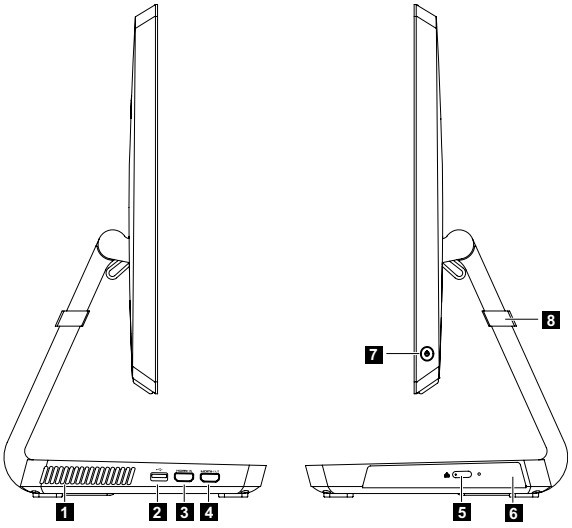

1 Otvory pro větrání
2 Konektory USB 3.0
3 Konektor HDMI-in (pouze vybrané modely)
4 Konektor HDMI-out
5 Tlačítko Vysunout
6 Optická jednotka
7 Tlačítko napájení Power
8 Ochrana proti poškrábání

Zadní pohled na počítač

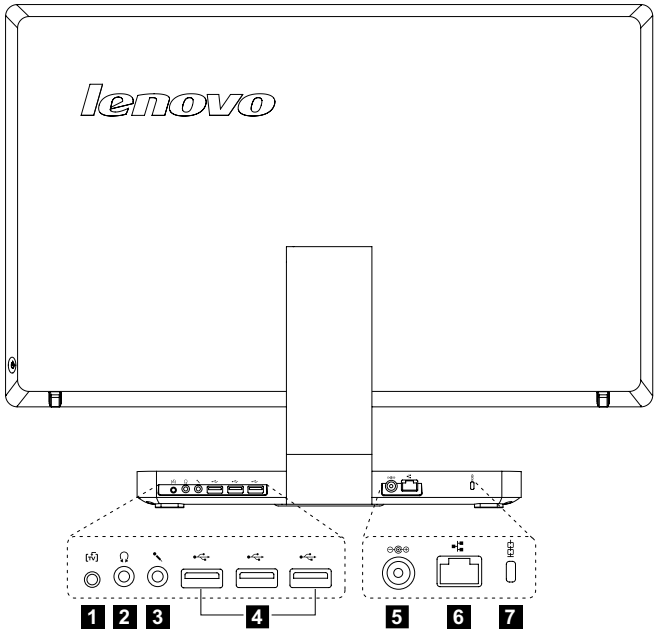

1 Konektor TV tuneru (pouze vybrané modely)

2 Konektor sluchátek

3 Konektor mikrofonu

4 USB konektory (3)

5 Konektor napájení

6 Konektor sítě Ethernet

7 Slot pro bezpečnostní kabel

Počítačový stojan

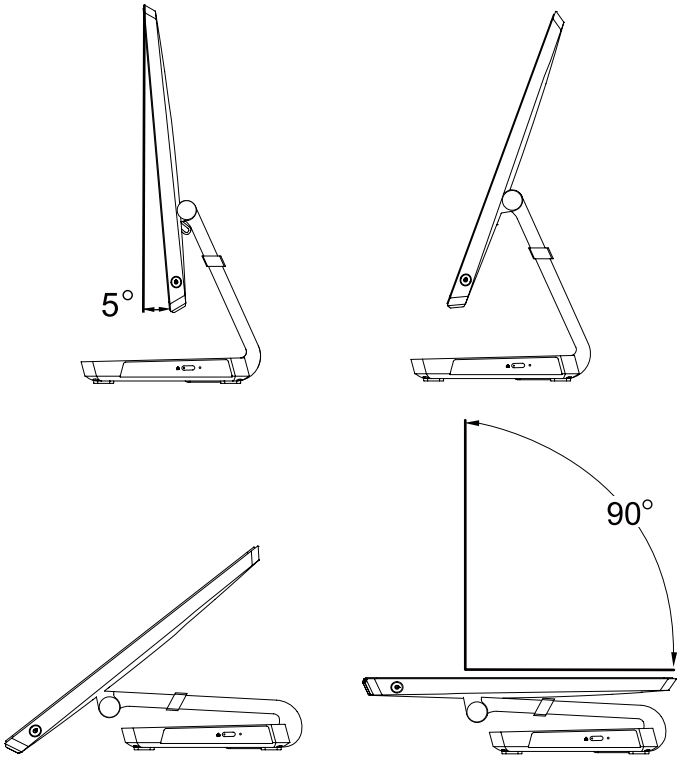

Podstavec použijte k nastavení obrazovky podle potřeb. Je možné jej otáčet o 5° směrem dopředu a 90° dozadu.

Upozornění: Pokud pracujete s počítačem v horizontální poloze, je nutné umístit ochranu proti poškrábání vždy na závěsnou příčku.

Základní pokyny pro konektory

Poznámka: Počítač nemusí být vybaven všemi konektory popsanými v této části.

Konektor	Popis
Mikrofon	Chcete-li nahrávat zvuk nebo používat software k rozpoznání řeči, použijte tento konektor k připojení mikrofonu k počítači.
Sluchátka	Chcete-li poslouchat hudbu nebo jiné zvuky, aniž byste rušili ostatní, použijte tento konektor k připojení sluchátek k počítači.
USB konektor	Tento konektor použijte k připojení zařízení, které vyžaduje USB připojení.
Konektor sítě Ethernet	Tento konektor použijte k zapojení počítače k lokální síti typu Ethernet.
Konektor HDMI (volitelný)	Zapojuje se do konektoru HDMI na displeji nebo televizi.
Konektor TV tuneru (volitelný)	Zapojuje se k externí anténě pro sledování programů pomocí volitelné karty TV tuneru.

Poznámka: Je-li počítač vybaven bezdrátovou klávesnicí nebo myší, připojte je podle instalačního návodu těchto zařízení.

Připojení počítače

Zapojení napájecího kabelu

Zapojte přívodní šňůru do elektrické zásuvky. Doporučujeme, abyste použili uzemněné připojení nebo ochranu proti přepětí.

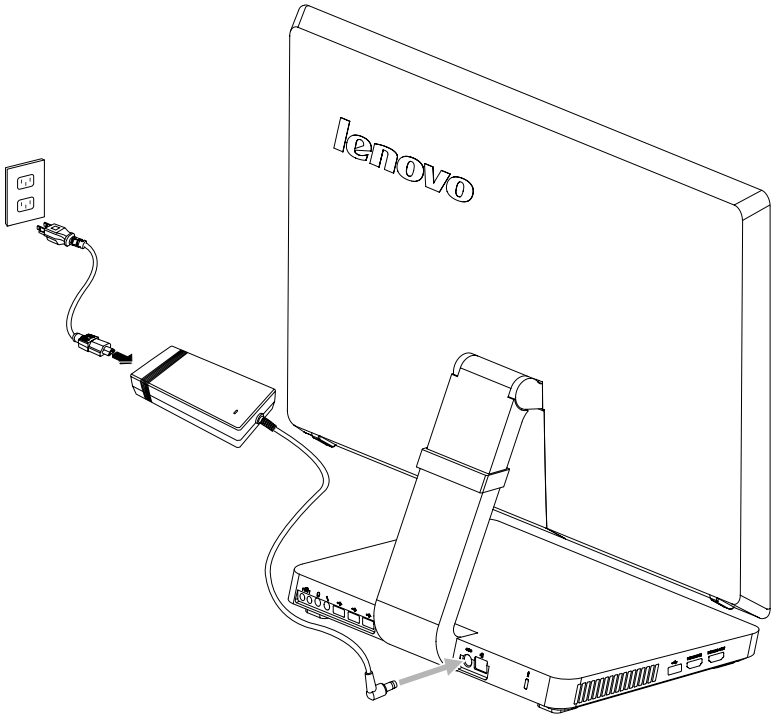

Důležité informace o používání počítače

Chcete-li počítač zapnout, stiskněte tlačítko napájení Power na boku počítače.

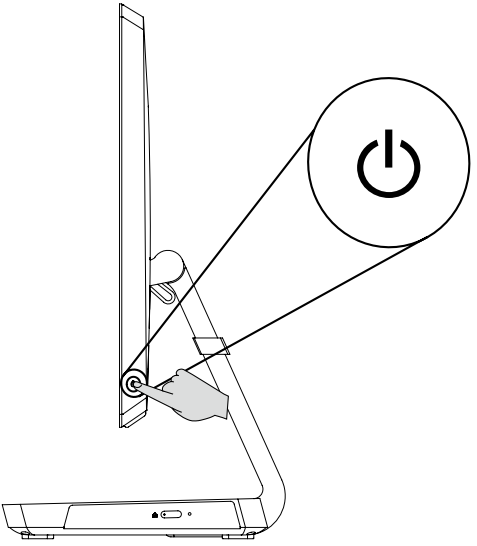

Poznámka: Tlačítka v dolní části obrazovky jsou dotyková. Jejich dotykem lze zapnout světelné indikátory.

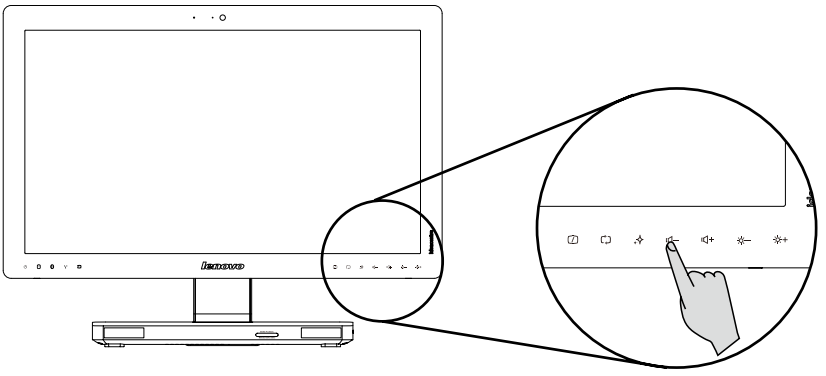

Při přenášení držte počítač pevně.

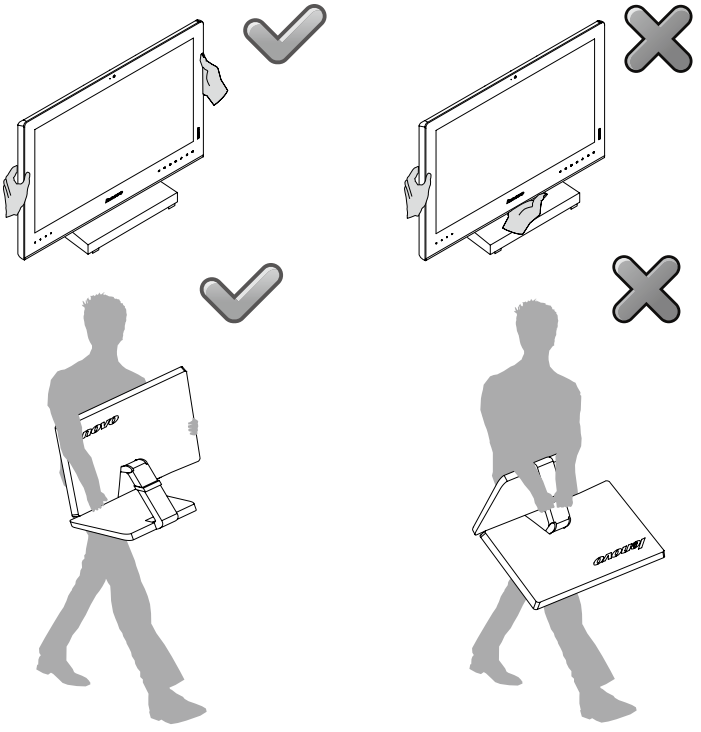

Upozornění: Nepokládejte počítač čelní stranou dolů, viz následující obrázek.

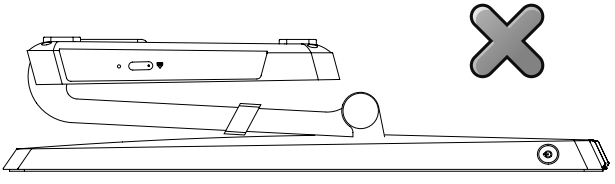

Připojení k Internetu

Chcete-li se připojit k Internetu, je zapotřebí smlouva uzavřená s poskytovatelem internetových služeb (ISP) a příslušné hardwarové vybavení.
Poskytovatelé ISP a nabídky ISP se v různých zemích liší. Chcete-li získat informace o nabídkách, obraťte se na poskytovatele ISP ve vaší zemi.
Váš počítač podporuje bezdrátovou (pouze vybrané modely) nebo drátovou síť, díky které se počítač připojuje k dalším zařízením.

Připojení k drátové síti

V případě drátových sítí připojte jeden konec Ethernetového kabelu (prodává se zvlášť) ke konektoru sítě Ethernet na počítači a poté připojte druhý konec k síťovému směrovači nebo širokopásmový modem. Podrobné pokyny týkající se nastavení získáte od poskytovatele ISP.

Poznámka: Postup instalace širokopásmového modemu a směrovače se u různých výrobců liší. Postupujte podle návodu výrobce.

Připojení k bezdrátové síti

V případě bezdrátových sítí můžete přístup k domácí bezdrátové síti nastavit pomocí integrované antény LAN.
Připojení počítače k bezdrátové síti:

1. Přesuňte kurzor do horního nebo dolního pravého rohu obrazovky a poté klikněte na možnost **Nastavení**. (Pokud je váš počítač vybaven dotykovou obrazovkou, přesuňte se prstem z pravého okraje obrazovky směrem dovnitř a poté klepněte na možnost **Nastavení**.)
2. Klikněte nebo klepněte na ikonu sítě a poté vyberte název směrovače. Klikněte nebo klepněte na možnost **Připojit** a poté postupujte podle pokynů na obrazovce.

Bezdrátové připojení ověříte tak, že otevřete webový prohlížeč a libovolnou webovou stránku.

Používání systému Windows 8.1

Tato kapitola obsahuje následující témata:

- Přepínání mezi hlavními rozhraními systému Windows 8.1
- Panel ovládacích tlačítek
- Vypínání počítače
- Přepínání mezi aplikacemi
- Ukončení aplikace
- Otevírání dalších systémových programů
- Nápověda a podpora pro systém Windows



Upozornění: Operační systém Windows 8.1 je poskytován společností Microsoft Corporation. Je potřeba jej používat v souladu s LICENČNÍ SMLOUVOU S KONCOVÝM UŽIVATELEM (EULA) uzavřenou mezi vámi a společností Microsoft. V případě jakýchkoli dotazů spojených s operačním systémem se obraťte přímo na společnost Microsoft.

Přepínání mezi hlavními rozhraními systému Windows 8.1

Systém Windows 8.1 obsahuje dvě hlavní uživatelská rozhraní: obrazovku Start a plochu systému Windows.
Mezi obrazovkou Start a plochou systému Windows můžete přepínat jedním z následujících způsobů:

- Na obrazovce Start vyberte dlaždici plochy systému Windows.
- Stiskněte kombinaci kláves Windows + D.

Mezi plochou systému Windows a obrazovkou Start můžete přepínat jedním z následujících způsobů:

- Na panelu ovládacích tlačítek vyberte položku **Start**.
- Přesuňte kurzor myši do levého dolního rohu. Až se zobrazí miniatura obrazovky Start, vyberte ji.
- Stiskněte klávesu Windows .

Panel ovládacích tlačítek

Ovládací tlačítka představují nový a rychlejší způsob práce s mnoha základními úlohami.
Ovládací tlačítka zobrazíte jedním z následujících způsobů:

- Přesuňte kurzor do horního pravého nebo levého rohu obrazovky.
- Pokud je váš počítač vybaven dotykovou obrazovkou, přesuňte se prstem z pravého okraje obrazovky směrem dovnitř.
- Stiskněte kombinaci kláves Windows + C.

Vypínání počítače

Vypínání počítače:

1. Přesuňte kurzor do horního nebo dolního pravého rohu obrazovky a poté klikněte na možnost **Nastavení**. (Pokud je váš počítač vybaven dotykovou obrazovkou, přesuňte se prstem z pravého okraje obrazovky směrem dovnitř a poté klepněte na možnost **Nastavení**.)
2. Vyberte možnost **Vypnutí** → **Vypnout**.

Přepínání mezi aplikacemi

V některých případech se budete pravděpodobně chtít vrátit k aplikaci, kterou jste používali, nebo přepínat mezi naposledy spuštěnými aplikacemi.
Přepínání mezi aplikacemi:
Přesuňte kurzor do horního levého rohu obrazovky a poté kliknutím aktivujte další aplikaci. (Pokud je váš počítač vybaven dotykovou obrazovkou, přesuňte se prstem z levého okraje obrazovky směrem dovnitř a aktivujte další aplikaci.)

Ukončení aplikace

Aplikaci ukončíte jedním z následujících způsobů:

- Přesuňte kurzor do horního levého rohu obrazovky. Až se zobrazí miniatura, přetáhněte ji do dolní části obrazovky.
- Přesuňte kurzor myši do horního okraje obrazovky. Až se kurzor myši změní na symbol ruky, přetáhněte stránku aplikace do dolní části obrazovky.
- Pokud je váš počítač vybaven dotykovou obrazovkou, přesuňte se prstem z horního okraje obrazovky směrem dovnitř. Až se obrazovka aplikace zmenší, přetáhněte ji do dolní části obrazovky.

Otevírání dalších systémových programů

Další systémové programy můžete otevírat velmi rychle.
Nabídku otevřete jedním z následujících způsobů:

- Přesuňte kurzor myši do dolního levého rohu obrazovky. Až se zobrazí miniatura, klikněte pravým tlačítkem myši a otevřete nabídku.
- Stiskněte kombinaci kláves Windows + X.

Nápověda a podpora pro systém Windows

Máte-li potíže s operačním systémem, prostudujte soubor Nápověda a podpora pro systém Windows. Soubor Nápověda a podpora pro systém Windows otevřete následujícím způsobem:

- Vyberte ovládací tlačítko **Nastavení** a poté možnost **Nápověda**.
- Stiskněte kombinaci kláves Windows + F1.

Soubor Nápověda a podpora pro systém Windows si můžete přečíst na počítači. Nápovědu a podporu můžete získat také online kliknutím na jeden ze dvou odkazů v části **Další zdroje**.

Instrukce k dotykovému displeji

Tato kapitola zahrnuje následující témata:

- Kalibrace dotykového displeje
- Návod pro uživatelská gesta na dotykovém displeji
- Upozornění při používání dotykového displeje

Monitor je vybaven dotykovou obrazovkou a reaguje na dotyk. Dotykový displej je vstupní zařízení, jako například myš nebo klávesnice, a prsty uživatele přenáší informace o pozici prostřednictvím dotykového displeje do počítače. Díky této technologii stačí se prstem lehce dotknout obrázků nebo slov na displeji počítače a počítač bude reagovat.

Kalibrace dotykového displeje

Před prvním použitím nebo pokud dotykový displej reaguje na jiném místě, než kde se ho dotknete, spusťte program kalibrace. Postup je následující:

1. V části Ovládací panely vyberte možnost „Hardware a zvuk“.
2. V okně „Hardware a zvuk“ vyberte možnost „Nastavení Tablet PC“.
3. V dialogovém okně „Nastavení Tablet PC“ klikněte na tlačítko „Kalibrovat“.

Návod pro uživatelská gesta na dotykovém displeji

Dotykový displej podporuje samostatné dotyky a rotační pohyby, vícedotykové operace zvětšení a zmenšení a uživatel může do počítače prostřednictvím dotyku přenášet informace o poloze. Dotykový displej využívá metodu rozpoznání pohybu s malým tlakem, takže stačí, aby se prst lehce dotkl obrazovky displeje nebo provedl jednoduché gesto rukou a hlavní procesor počítače tento úkon zaregistruje.

Základní gesta rukou

1. Jedno kliknutí / dvojité kliknutí

   Chcete-li provést u vybrané položky na dotykovém displeji operaci jedním kliknutím nebo dvojitým kliknutím, stačí na položku jednou nebo dvakrát klepnout prstem. To je podobné příkazům provedeným kliknutím na levé tlačítko myši.

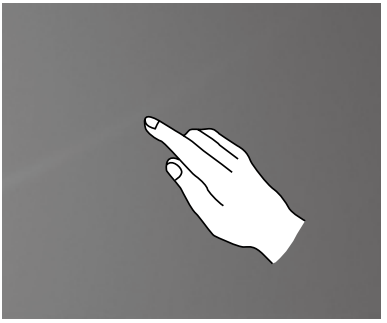

2. Pravé kliknutí jedním prstem

   U vybrané položky na dotykovém displeji stiskněte a držte prst na displeji, dokud se nezobrazí kolečko. Po zvednutí prstu z dotykového displeje se zobrazí lišta nabídek, čímž se provede operace pravého kliknutí jedním prstem. To je podobné příkazům provedeným kliknutím na pravé tlačítko myši.

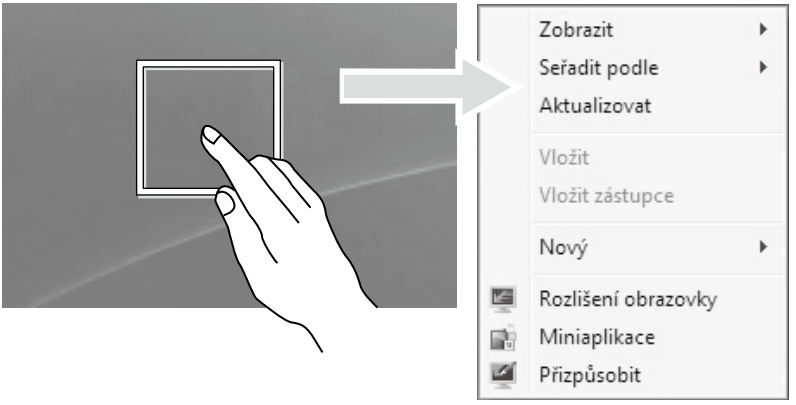

3. Pohyb táhnutí

   Nejdříve se prstem dotkněte požadované položky na obrazovce a podržte prst na místě, poté proveďte pohyb táhnutí. Je to podobné pohybu kliknutí a táhnutí, které můžete provést s myší.

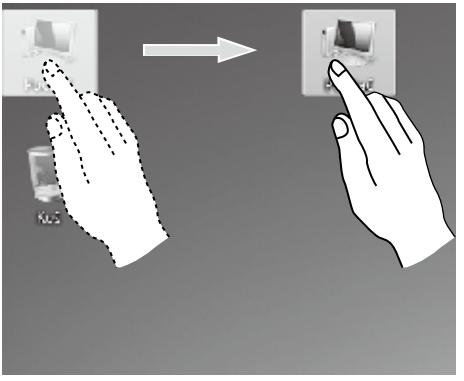

4. Pohyb rolování

   Posunete-li na dotykové obrazovce prst jednou vertikálně (nebo horizontálně), provádíte rolovací operaci. Například: Tato funkce je podobná pohybu rolovacího kolečka myši a vytváří stejné výsledky, jako rozhraní rolovacího kolečka.



5. Funkce Zoom

   Pomocí dvou prstů se lehce dotkněte požadované položky na dotykovém displeji, poté je ponechte na displeji a změňte vzdálenost mezi prsty. Zvětšením (nebo zmenšením) vzdálenosti můžete provádět funkci přiblížení (nebo oddálení). Například: můžete zvětšit nebo zmenšit velikost obrázku v programu Windows Prohlížeč fotografií.

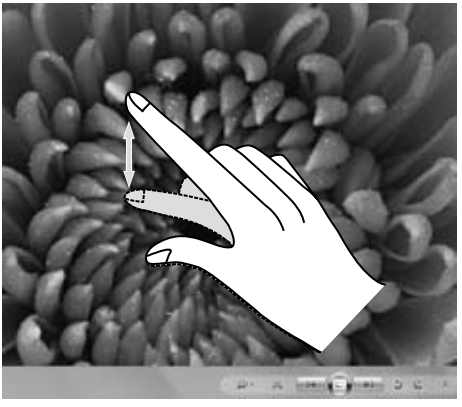

6. Funkce otáčení

   Dvěma prsty se dotkněte požadované položky na dotykové obrazovce, a poté ji otočte požadovaným směrem. Například: můžete například otáčet obrázek zobrazený v programu Windows Prohlížeč fotografií.



Poznámka: Chcete-li získat další informace o používání dotykové obrazovky, přejděte stisknutím kombinace kláves Windows + F1 do části **Nápověda a podpora pro systém Windows** nebo vyberte ovládací tlačítko **Nastavení** a poté možnost **Nápověda**.

Nastavení související s dotykovým displejem

- Na ovládacím tlačítku **Nastavení** vyberte možnost **Hardware a zvuk** → **Pero a dotykové ovládání**.
- Vyberte dotykové akce, které chcete upravit. Kliknutím na „**Nastavení**“ můžete upravit parametry „**Rychlost**“ a „**Tolerance vzdálenosti**“ a přizpůsobit si tak svůj přirozený způsob dvojitého kliknutí. Nastavení můžete otestovat dvojitým kliknutím na pravý spodní roh ikony.

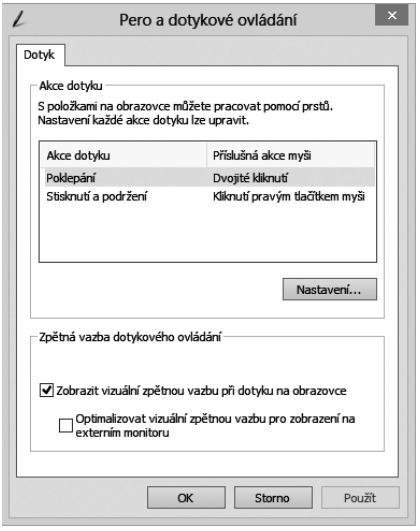

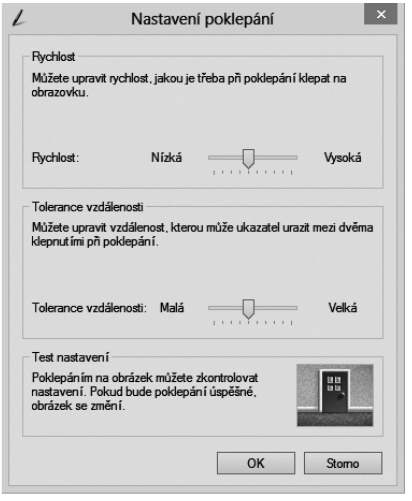

Poznámka: Uživatelé mohou získat další informace v nabídce **Nápověda a podpora pro systém Windows**.

Opatření při používání dotykového displeje

1. Při používání obrazovky dbejte na to, abyste nepoškodili povrch obrazovky ostrými předměty.

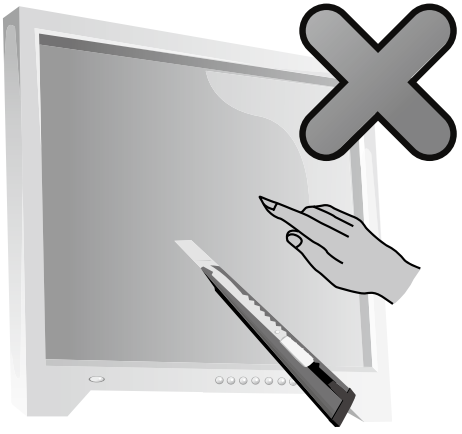

2. Chcete-li zajistit běžnou funkčnost dotykové obrazovky, ujistěte se, že povrch obrazovky i vaše prsty jsou čisté a suché.
3. Chcete-li zajistit přesnost dotyku obrazovky, zabraňte při používání dotykové obrazovky manipulaci nebo dotyku skleněného rámu.
4. Než začnete obrazovku a rám čistit suchou bavlněnou utěrkou, počítač z bezpečnostních důvodů vypněte. Obrazovku nečistěte vlhkou utěrkou, protože může zanechat stopy vody a negativně ovlivnit dotykové operace.
5. Vyhněte se používání dotykové obrazovky v prašném prostředí a v podmínkách velkého horka či vlhkosti. Náhlá změna teploty může způsobit kondenzaci vnitřního povrchu skleněné obrazovky. Tato kondenzace však po chvíli zmizí a nemá vliv na běžné používání.

Poznámka: Při běžném používání nemá dotyková obrazovka vliv na ostatní procesy počítače.

6. Rozpoznání dotykových gest lze ovlivnit následujícími způsoby:
   - Dotyk správného místa na obrazovce.
   - Rychlost pohybu.
   - Časový interval od doby, kdy jste se displeje naposledy dotknuli.

Poznámka: Pokud se chce uživatel naučit operace přesných gest ruky, může nahlédnout do tohoto návodu a do souvisejícího obsahu Nápovědy Windows.

7. Dotyková obrazovka nefunguje v režimu obnovy Rescue System.
8. Dotyková obrazovka nefunguje také v průběhu spuštění, v režimu hibernace a spánku či v nouzovém režimu.

Používání systému obnovy Rescue System

Tato kapitola obsahuje následující témata:

- OneKey Recovery
- Instalace ovladačů a aplikací

Upozornění: Použití programu OneKey Recovery má za následek ztrátu dat.

- Jednotku C: počítače lze obnovit na výchozí nastavení z výroby nebo na stav z posledního zálohování dat pomocí aplikace **OneKey Recovery**. Pokud toto učiníte, budou všechna data na jednotce C: odstraněna, ale obsah a formát ostatních částí pevného disku zůstane nezměněn.
- Chcete-li instalovat operační systém a zálohovat ho pomocí funkce **OneKey Recovery**, budete muset naformátovat diskový oddíl C: ve formátu **NTFS** a operační systém instalovat do oddílu C: Jinak nebude možné spustit systém obnovy **OneKey Recovery**.

Poznámka k servisnímu oddílu:

Soubory a příslušná data používaná systémem obnovy dat Rescue System se ukládají do servisního oddílu. Smazání tohoto oddílu způsobí, že systém obnovy dat Rescue System bude nepoužitelný. Více informací najdete v další části:

Na ovládacím tlačítku **Hledat** vyberte možnost **Aplikace → Ovládací panely → Nástroje pro správu → Správa počítače → Správa disků**. Zobrazí se diskový oddíl, který nesmíte odstranit.

Poznámka: Soubory obnovy a příslušná data používaná systémem obnovy dat Rescue System se ukládají do servisního oddílu. Jestliže smažete servisní oddíl nebo ho poškodí někdo jiný než autorizovaní servisní pracovníci Lenovo, společnost Lenovo nebude odpovídat za žádné ztráty vyplývající z takové chyby.

OneKey Recovery

OneKey Recovery je snadno použitelná aplikace. Pomocí ní můžete obnovit výchozí stav počítače nebo dříve zálohovaný stav.

Podrobný popis procedury

1. Po zapnutí počítače opakovaně stiskněte a uvolněte klávesu **F2**, dokud se neotevře položka **Lenovo Rescue System** a poté vyberte možnost **OneKey Recovery**.

Poznámka: Obnova systému přepíše všechna data na jednotce C: Chcete-li předejít ztrátě dat, před spuštěním obnovy systému si zálohujte všechna důležitá data.

2. Řiďte se pokyny na obrazovce a vyberte si úkol zálohování, který chcete obnovit, a disk, kam chcete nainstalovat operační systém, poté stiskněte tlačítko **Next** (Další) a spusťte tak obnovu.
3. Během procesu obnovy systému počkejte. Během procesu obnovy tuto činnost nepřerušujte.
4. Po úspěšném obnovení systému vás software vyzve, abyste restartovali počítač. Restartuje počítač a spusťte operační systém.

Instalace ovladačů a aplikací

Funkce **instalace ovladačů a aplikací** v záchranném systému Rescue System poskytuje způsob, jak uživatel může pohodlně znovu nainstalovat všechny aplikace a ovladače Lenovo, které byly dodány s hardwarem značky Lenovo.

1. metoda: automatická instalace

Po zapnutí počítače opakovaně stiskněte a uvolněte klávesu **F2**, dokud se neotevře položka **Lenovo Rescue System** a poté vyberte možnost **Instalace ovladačů a aplikací**.

K instalaci ovladačů a aplikací Lenovo postupujte podle zobrazených pokynů. Kliknutím na tlačítko **OK** zahájíte instalaci softwaru **Instalace ovladačů a aplikací Lenovo**.

Systém se restartuje. Po restartování systému bude proces instalace ovladačů a aplikací pokračovat až do konce.

2. metoda: Ruční instalace

V systému Windows vyberte na ovládacím tlačítku **Hledat** možnost **Instalace ovladačů a aplikací**.

Po zahájení postupu instalujte všechny ovladače a software ručně podle výzev.

Poznámky:

1. Neinstalujte software, který je již v počítači instalován.
2. Před spuštěním operačního systému zkontrolujte, zda byl úspěšně automaticky nainstalován software Instalace ovladačů a aplikací. Funkci ruční instalace lze použít pouze poté, co bude software nainstalován.

Používání softwaru

Tato kapitola obsahuje následující téma:

- Pokyny k softwaru

Poznámka: Rozhraní a funkčnost těchto funkcí závisí na softwaru, který byl dodán společně se zakoupeným modelem počítače.

Podpora Lenovo

Program Podpora Lenovo umožňuje registraci počítače u společnosti Lenovo, stahování a prohlížení uživatelských manuálů k počítači, přístup k informacím o záruce počítače, nápovědě a informacím o podpoře.

Tento program otevřete následujícím způsobem:

Na obrazovce Start nebo Hledat klikněte na ikonu Lenovo Support.

Hlavní funkce programu jsou uvedeny níže. (Tento program podporuje upgrady online. Níže uvedené funkce slouží pouze referenčním účelům, funkčnost závidí na aktuálně zobrazených ikonách programu.)

Registrace

Registrací získáte přístup k podpoře produktu, upgradům a upozorněním na konkrétní témata. Využijte oceněnou podporu společnosti Lenovo.

Uživatelská příručka

Uživatelská příručka nabízí další informace o počítači.

Servis a záruka

Pomocí této možnosti můžete prodloužit záruku na počítač. Společnost Lenovo nabízí flexibilní možnosti splnění vašich osobních i podnikových potřeb.

Odstraňování potíží a potvrzení nastavení

Tato kapitola obsahuje následující téma:

- Odstraňování potíží a řešení problémů

Poznámka: Popis karty TV tuneru v této příručce se vztahuje pouze k těm počítačům, které obsahují kartu TV tuneru. Nevztahuje se k počítačům, které neobsahují kartu TV tuneru.

Řešení problémů

Při odstraňování potíží s počítačem se řiďte následujícími pokyny:

- Pokud jste díl přidali nebo odebrali dříve, než se problém projevil, zkontrolujte postup instalace a zajistěte správnou instalaci daného dílu.
- Pokud nefunguje periferní zařízení, zkontrolujte, zda je zařízení správně připojeno.
- Jestliže se na obrazovce objeví chybová zpráva, zapište si přesné znění zprávy. Tato zpráva může pomoci pracovníkům technické podpory diagnostikovat a odstranit problémy.
- Pokud se v programu objeví chybová zpráva, prostudujte si dokumentaci k tomuto programu.

Odstraňování potíží se zobrazením

Problém: Na monitoru se zobrazí prázdná obrazovka nebo se nezobrazí žádný obraz.

Odstraňování potíží a řešení problémů:

1. Ověřte, zda je napájecí kabel zapojen do počítače a funkční elektrické zásuvky.
2. Odpojte napájecí kabel, bezpečně jej zapojte zpět a restartujte počítač.
3. Pokud je LCD displej vybaven tlačítkem Zapnutí/Vypnutí, zkontrolujte, zda je LCD displej zapnut.

Pokud problém nebude vyřešen, obraťte se na zákaznický servis Lenovo.

Problém: Je třeba změnit nastavení vlastností displeje.

Nastavení vlastností pozadí displeje a ikon:

1. Klikněte pravým tlačítkem na jakoukoli část plochy (s výjimkou ikon) a vyberte možnost Přizpůsobit z rozbalovací nabídky.
2. V otevřeném okně vyberte příslušné možnosti:
   - Změnit pozadí plochy
   - Vybrat spořič obrazovky
   - Vybrat možnosti Windows pro barevné zobrazení ohraničení a hlavního panelu
   - Vybrat motiv
3. Klikněte pravým tlačítkem myši na jakoukoli část plochy (s výjimkou ikon) a poté pomocí možnosti **Rozlišení obrazovky** v automaticky otevíraném okně změníte vzhled.

Problém: Obraz na obrazovce se vlní.

Odstraňování potíží a řešení problémů:

1. Zkontrolujte, zda jsou některá z uvedených zařízení umístěná blíž než jeden metr od počítače: chladničky, elektrické trouby, elektrické sušičky, systémy UPS, regulátory, zářivky nebo jiné součásti, které mohou generovat magnetickou interferenci.
2. Přesuňte interferující zařízení z blízkosti počítače.
3. Jestliže problém přetrvává, kontaktujte pracovníky servisu Lenovo.

Řešení potíží s dotykovou obrazovkou

Problém: Dotyková obrazovka reaguje, ale nikoli při dotyku.

Odstraňování potíží a řešení problémů:

Kalibrace dotykového displeje:

1. V části Ovládací panely vyberte možnost „Hardware a zvuk“.
2. V okně „Hardware a zvuk“ vyberte možnost „Nastavení Tablet PC“.
3. V dialogovém okně „Nastavení Tablet PC“ klikněte na tlačítko „Kalibrovat“.

Odstraňování potíží se zvukem

Problém: Z integrovaných reproduktorů nevychází žádný zvuk.

Odstraňování potíží a řešení problémů:

- Upravte ovládání hlasitosti systému Windows — na ovládacím tlačítku **Nastavení** vyberte ikonu reproduktoru nebo kliknutím na symbol šipky na hlavním panelu zobrazíte skryté ikony v režimu plochy systému Windows a poté klikněte na ikonu reproduktoru. Zkontrolujte, zda je nastavená hlasitost dostatečná a zda zvuk není ztlumený. Upravte hlasitost, basy nebo výšky a odstraňte tak zkreslení.
- Přeinstalujte zvukový ovladač.
- Odpojte veškerá sluchátka od konektoru sluchátek — zvuk z reproduktorů bude automaticky deaktivován, pokud jsou sluchátka připojena ke konektoru sluchátek na bočním panelu.

Problém: Ze sluchátek nevychází žádný zvuk.

Odstraňování potíží a řešení problémů:

- Zkontrolujte připojení kabelu sluchátek – kabel sluchátek musí být bezpečně zapojen do konektoru sluchátek.
- Upravte ovládání hlasitosti systému Windows — na ovládacím tlačítku **Nastavení** vyberte ikonu reproduktoru nebo kliknutím na symbol šipky na hlavním panelu zobrazíte skryté ikony v režimu plochy systému Windows a poté klikněte na ikonu reproduktoru. Zkontrolujte, zda je nastavená hlasitost dostatečná a zda zvuk není ztlumený.

Odstraňování potíží se softwarem

Problém: Běžící program nelze ukončit normálním způsobem.

Odstraňování potíží a řešení problémů:

1. Otevřete okno **Správce úloh** současným stisknutím kláves **Ctrl**, **Alt** a **Delete**.
2. Vyberte problematický program a poté klikněte na tlačítko **Ukončit úlohu**.

Problém: Musíte instalovat nebo odinstalovat program.

Řešení problému:

Během instalace nikdy nepřerušujte proces instalace vypínáním systému ani jinými drastickými způsoby. Může to způsobit poškození systémového programu nebo dokonce selhání během inicializace systému.

Během procesu odinstalace nikdy přímo nemažte soubory ani složky. To je nebezpečné pro operační systém a může to způsobit selhání celého systému.

Ke správné odinstalaci programů použijte tento postup:

1. Před odstraněním programů zálohujte všechny dokumenty a systémová nastavení, která s nimi souvisejí.
2. Jestliže má program vlastní odinstalační rutinu, spusťte ji k odinstalaci programu přímo.
3. Jestliže aplikace nemá vlastní odinstalační program, vyberte na ovládacím tlačítku **Hledat** možnost **Aplikace → Ovládací panely**.
4. V části **Ovládací panely** vyberte položku **Programy → Programy a funkce**.
5. Vyhledejte příslušný program v dialogovém okně **Programy a funkce** a poté vyberte možnost **Odinstalovat nebo změnit**.
6. Při odinstalaci softwaru postupujte podle zobrazených pokynů.

Odstraňování potíží s optickými jednotkami a pevnými disky

Problém: Optická jednotka nemůže číst disk DVD/CD.

Odstraňování potíží a řešení problémů:

1. Zkontrolujte, zda se ve správci zdrojů operačního systému vyskytuje ikona optické jednotky. Pokud ne, restartujte počítač. Pokud se ikona stále neobjevuje, obraťte se na servis Lenovo. Jinak pokračujte dalším krokem tohoto postupu.
2. Zkontrolujte, zda byl disk CD/DVD správně vložen do jednotky. Pokud ne, vložte disk CD nebo DVD do jednotky znovu. Jinak pokračujte dalším krokem tohoto postupu.
3. Zkontrolujte specifikace, které přišly s počítačem. Ověřte si, zda je tato optická jednotka schopná číst tento typ CD nebo DVD.
4. Jestliže CD/DVD nelze číst, vyměňte ho za disk CD/DVD, o kterém víte, že je dobrý (například disk dodaný s počítačem).
5. Jestliže známý disk CD nelze číst, vizuálně zkontrolujte pracovní stranu disku CD/DVD, zda neobsahuje vady.

Problém: Kapacita pevného disku indikovaná systémem je menší než jmenovitá kapacita disku.

Odstraňování potíží a řešení problémů: U počítačů vybavených funkcí obnovení OneKey Recovery si obnovení systému potřebuje zabrat určitou část místa na pevném disku. To může být příčinou zdánlivého nedostatku kapacity disku.

Další technický výklad: Jmenovitá kapacita pevného disku je vyjádřena v desítkovém systému jako 1000 bajtů. Skutečná disková kapacita se ovšem vyjadřuje v binárním systému jako 1024 bajtů (například jmenovitá kapacita 1 GB je 1000 MB, zatímco skutečná kapacita 1 GB je 1024 MB).

Kapacitu pevného disku zobrazenou v systému Windows lze vypočítat podle výpočtu v následujícím příkladu:

> Jmenovitá kapacita pevného disku je 40 GB, takže skutečná kapacita by měla být: 40 x 1000 x 1000 x 1000/(1024 x 1024 x 1024) = 37 GB.
>
> Jestliže servisní oddíl disku je 3 GB – odečte se 3 x 1000 x 1000 x 1000/(1024 x 1024 x 1024) = 2,79 GB, tím se získá kapacita pevného disku zobrazená v systému.

Kapacita pevného disku vypočítaná tímto způsobem může být v důsledku zaokrouhlení součtů poněkud odlišná od skutečné kapacity.

Zvláštní úvahy při odstraňování potíží v systému Windows

Zapište si následující informace, které mohou být později užitečné při odstraňování systémových problémů:
Ovladače tohoto modelu počítače podporují pouze systém Windows 8.1.

Nápověda a podpora pro systém Windows

Máte-li potíže s operačním systémem, prostudujte soubor Nápověda a podpora pro systém Windows. Soubor Nápověda a podpora pro systém Windows otevřete následujícím způsobem:

- Vyberte ovládací tlačítko **Nastavení** a poté možnost **Nápověda**.
- Stiskněte kombinaci kláves Windows + F1.

Soubor Nápověda a podpora pro systém Windows si můžete přečíst na počítači. Nápovědu a podporu můžete získat také online kliknutím na jeden ze dvou odkazů v části **Další zdroje**.

Nástroj BIOS setup utility

Co je nástroj BIOS setup utility?
Nástroj BIOS setup utility je softwarový program založený na paměti ROM. Předává základní informace o počítači a nabízí možnosti nastavení spouštěcích zařízení, zabezpečení, režimu hardwaru a dalších předvoleb.

Jak mohu spustit nástroj BIOS setup utility?
Spuštění nástroje BIOS setup utility:

1. Vypněte počítač.
2. Při zapínání počítače opakovaně stiskněte a uvolněte klávesu F1 a spusťte program Setup Utility.

Jak mohu změnit režim spouštění?
Existují dva režimy spouštění: UEFI a Legacy. Chcete-li změnit režim spouštění, spusťte nástroj BIOS setup utility, vyberte možnost **Startup** → **Boot Priority** a poté v nabídce spouštění nastavte jako režim spouštění podporu UEFI nebo Legacy.

Kdy bude zapotřebí změnit režim spouštění?
Výchozím režimem spouštění počítače je režim UEFI. Potřebujete-li na počítač nainstalovat starší verzi operačního systému Windows (libovolný operační systém starší než verze Windows 8.1), bude potřeba nastavit jako režim spouštění podporu Legacy. Pokud nezměníte režim spouštění, nebude možné nainstalovat starší verzi operačního systému Windows.

Provádění každodenní údržby

Čištění součástí počítače

Protože řada počítačových komponent se skládá z propracovaných integrovaných obvodů, je velmi důležité pravidelně čistit počítač, aby se na něm neusazoval prach. Pomůcky, které potřebujete k čištění částí počítače, zahrnují: vysavač, měkkou bavlněnou utěrku, čistou vodu (předem upravenou nebo destilovanou) a bavlněné tampony.

Upozornění: Před čištěním počítače odpojte počítač od elektrické zásuvky. Počítač čistěte měkkou utěrkou navlhčenou vodou. Nepoužívejte kapalné čisticí prostředky ani čističe ve spreji, protože mohou obsahovat hořlaviny.

Poznámka: Aby nedošlo k poškození počítače nebo monitoru, nestříkejte čisticí roztok přímo na monitor. Používejte pouze produkty specificky určené k čištění monitorů a respektujte návody dodávané s produktem.

Obecné způsoby čištění komponent jsou:

- K odstranění prachu na povrchu počítačem, monitoru, tiskárny, reproduktorů a myši můžete použít měkkou utěrku.
- K vyčištění jinak nepřístupných rohů můžete použít vysavač.
- K důkladnému vyčištění klávesnice vypněte počítač a jemně ho setřete vlhkou utěrkou. Nepoužívejte klávesnici, dokud zcela nevyschne.

Vždy respektujte následující pravidla:

- Zabraňte vniknutí vody do počítače.
- Nepoužívejte příliš mokrou utěrku.
- Nestříkejte vodu přímo na povrch monitoru ani dovnitř do počítače.

LCD monitor je třeba čistit každý den. K setření prachu z monitoru a klávesnice používejte suchou utěrku. Všechny povrchy udržujte čisté a bez nánosů nečistot.

Příloha

Prohlášení

Děkujeme za to, že používáte produkty Lenovo.

Pečlivě si přečtěte všechny dokumenty dodané s vaším počítačem, než produkt instalujete a poprvé použijete. Společnost Lenovo nenese odpovědnost za žádné ztráty s výjimkou případů, kdy k nim dojde v důsledku instalace nebo činností prováděných profesionálním servisním personálem společnosti Lenovo. Je vaší odpovědností, pokud zanedbáte správný způsob obsluhy produktu v souladu s návodem a požadavky popsanými v příručkách přiložených k počítači nebo nebudete s produktem správně zacházet.

Tato příručka může obsahovat technické nepřesnosti a typografické chyby. Zde obsažené informace jsou pravidelně upravovány, tyto změny budou zahrnuty do nových vydání publikace. S cílem poskytovat lepší služby si společnost Lenovo vyhrazuje právo kdykoliv zlepšovat nebo upravovat produkty a softwarové programy popsané v příručkách přiložených k počítači a upravovat obsah příruček bez dalšího upozornění.

Příručky přiložené k počítači jsou poskytovány proto, aby vám pomohly správně používat produkty Lenovo. Konfiguraci produktu najdete v příslušné smlouvě (pokud byla uzavřena) nebo seznamu dodaného zboží vztahujícím se k danému produktu nebo ji konzultujte s distributorem prodávajícím produkt.

Obsah příruček přiložených k počítači je chráněn autorským zákonem a pravidly. Žádná část návodů přiložených k vašemu počítači nesmí být bez předchozího písemného svolení společnosti Lenovo reprodukována ani přepisována jakýmkoliv způsobem, ani překládána do jakéhokoliv jazyka.

Softwarové rozhraní a funkce a hardwarová konfigurace popsaná v příručkách přiložených k vašemu počítači nemusí přesně odpovídat skutečné konfiguraci vámi zakoupeného počítače. Ohledně příruček přiložených k vašemu počítači nás můžete kontaktovat. Nejnovější informace najdete nebo jakékoliv dotazy nebo komentáře můžete zaslat prostřednictvím webových stránek společnosti Lenovo:

Webové stránky podpory: http://support.lenovo.com

Ochranné známky

Lenovo a logo Lenovo, IdeaCentre a logo IdeaCentre jsou ochrannými známkami společnosti Lenovo ve Spojených státech, dalších zemích nebo v obou.

Microsoft, Windows a Windows Vista jsou ochranné známky skupiny společností Microsoft.

Intel Inside je ochranná známka společnosti Intel Corporation ve Spojených státech a/nebo dalších zemích.

AMD, logo šipky AMD, ATI, AMD Athlon, AMD LIVE!, AMD Opteron, AMD Phenom, AMD Sempron, Catalyst, Cool ‘n’ Quiet, CrossFire, PowerPlay, Radeon a The Ultimate Visual Experience jsou ochrannými známkami společnosti Advanced Micro Devices, Inc.

Další názvy společností, produktů či služeb zmíněné zde či v jiných publikacích společnosti Lenovo mohou být ochrannými známkami či servisními značkami jiných společností.

Všechna práva vyhrazena.

Názvy nebo značky určitých společností uvedených v příručkách přiložených k vašemu počítači nebo v tomto dokumentu neznamenají nutně, že předmětný software nebo hardware je součástí dodávky. Konkrétní konfigurace produktu závisí na popisu v seznamu dodaného zboží.

Prohlášení o shodě Energy Star



ENERGY STAR® je společný program americké agentury Environmental Protection Agency a amerického ministerstva pro energetiku zaměřený na úsporu peněz a ochranu životního prostředí díky energeticky efektivním produktům a praktikám.

Společnost Lenovo s hrdostí nabízí svým zákazníkům produkty s označením souladu s programem ENERGY STAR. Následující typy přístrojů byly navrženy a testovány, aby byly v souladu s požadavkem programu ENERGY STAR na počítače v době jejich výroby. Další informace o hodnocení ENERGY STAR pro počítače Lenovo najdete na adrese http://www.lenovo.com.

• 10141/F0A8

Používáním produktů v souladu s programem ENERGY STAR a využitím funkcí správy napájení vašeho počítače snižujete spotřebu elektřiny. Snížením spotřeby elektřiny přispíváte k možným finančním úsporám, čistějšímu životnímu prostředí a snížení emisí skleníkových plynů.

Více informací o programu ENERGY STAR najdete na stránkách: http://www.energystar.gov.

Společnost Lenovo vám doporučuje zařadit úsporné používání energie do vašich každodenních činností. V rámci podpory tohoto úsilí přednastavuje Lenovo následující funkce správy napájení, pokud váš počítač není aktivní po určenou dobu:

Funkce správy napájení ENERGY STAR podle operačního systému.

Microsoft Windows Vista, Windows 7, Windows 8 a Windows 8.1
Plán napájení: Vyvážený • Vypnutí displeje: Po 10 minutách • Převedení počítače do režimu spánku: Po 25 minutách • Pokročilé nastavení napájení: - Vypnutí pevných disků: Po 20 minutách - Hibernace: Nikdy

K probuzení počítače z režimu spánku nebo pohotovostního režimu systému stiskněte libovolné tlačítko na klávesnici. Další informace o těchto nastaveních najdete v informačním systému Nápověda a podpora pro systém Windows.

Povolení režimu kompatibility se směrnicí ErP

Režim kompatibility se směrnicí na výrobky spojené se spotřebou energie (ErP) můžete povolit pomocí nabídky **Power** v programu Setup Utility. Tento režim snižuje spotřebu elektrické energie, pokud je počítač v pohotovostním režimu nebo je vypnutý.

Režim kompatibility se směrnicí ErP povolíte pomocí programu Setup Utility tímto způsobem:

1. Při zapínání počítače opakovaně stiskněte a uvolněte klávesu F1. Tím spustíte program Setup Utility.
2. Z hlavní nabídky programu Setup Utility vyberte položku **Power** → **ErP** a stiskněte klávesu Enter.
3. Vyberte možnost **Enabled** a stiskněte klávesu Enter.
4. Stisknutím klávesy F10 uložte změny a ukončete program Setup Utility. Budete-li vyzváni, potvrďte klávesou Enter.

Poznámka: Po povolení režimu kompatibility se směrnicí ErP bude možné počítač probudit pouze stisknutím vypínače.