MORA

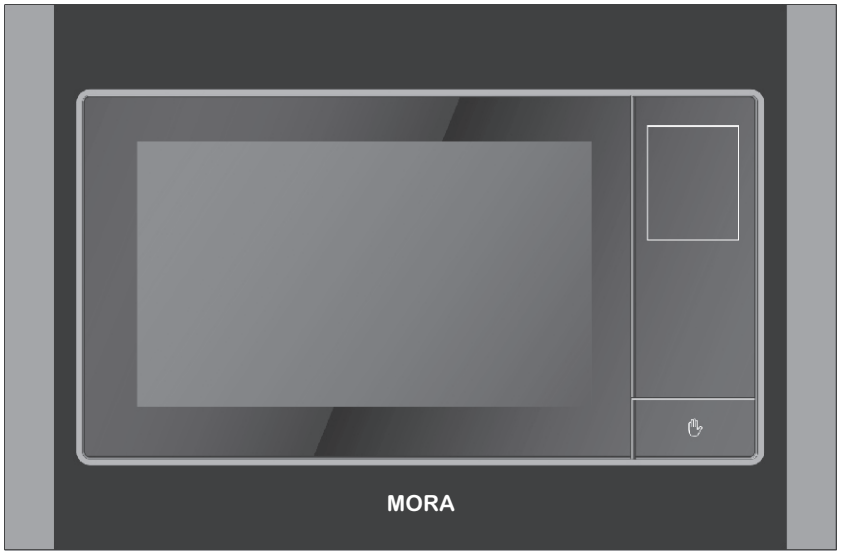

MHO-MT21

NÁVOD NA POUŽITÍ CZ

Pečlivě si pročtěte tento návod na použití a uložte ho!

Specifikace

Spotřeba el. energie:.....230V~50Hz,1400W
Výkon: 900W
Spirála grilu::..... 1000W
Funkční frekvence: 2450MHz
Vnější rozměry:..... 483 mm (Š) × 324 mm (H) × 378 mm (V)
Rozměry komory (vnitřní části) trouby:..... 340 mm (Š) × 220 mm (H) × 320 mm (V)
Objem trouby:.....23 litrů
Hmotnost bez obalu:.....přibližně 15,7 kg
Hladina akustického výkonu vyzařovaná spotřebičem: .....58dB (A).

Tento přístroj je označen v souladu s evropskou směrnicí 2002/96/ES o elektrickém a elektronickém odpadu (waste electrical and electronic equipment - WEEE). Směrnice obsahuje nařízení o sběru a nakládání s odpadky elektrického a elektronického charakteru, které platí v EU.

Než zavoláte opraváře

1. V případě, že mikrovlnná trouba vůbec nefunguje, nebo se nerozsvítí displej, popř. zhasne:
   a) Zkontrolujte, jestli je trouba správně připojená do elektrické sítě. Pokud není, vytáhněte zástrčku ze zásuvky a vyčkejte 10 vteřin; poté ji znovu zastrčte.
   b) Zkontrolujte, jestli je pojistka elektrického vedení neporušená, nebo jestli nevypadla pojistka v domě. Pokud jsou všechny pojistky funkční, vyzkoušejte zásuvku zapojením jiného přístroje.
2. V případě, že mikrovlnná trouba nehřeje, tj. nevytváří mikrovlnný paprsek:
   a) Zkontrolujte, jestli jsou programovací hodiny správně nastavené.
   b) Zkontrolujte, jestli jsou dvířka správně zavřená a bezpečnostní zámek uzamčen. Pokud tomu tak není, trouba nebude fungovat.

V případě, že se vám pomocí tohoto návodu nepodařilo odstranit závadu, spojte se s autorizovaným opravářem.

Poznámka:
Přístroj je určen pouze k použití v domácnosti, a to na ohřívání pokrmů a nápojů působením elektromagnetické energie. Přístroj používejte pouze ve vnitřních prostorách.

Poruchy funkce přijímačů (interference)

Mikrovlnná trouba může způsobit poruchu funkce vašeho rádiového nebo televizního přijímače, popř. jiných obdobných přístrojů. V případě, že se vyskytne interference, můžete tuto poruchu snížit, případně zcela odstranit, následovně:
a) Očistěte dveře a povrch těsnění v troubě.
b) Umístěte rušený přijímač co možná nejdále od mikrovlnné trouby.
c) Své rádio nebo televizi vybavte vhodnou anténou, kterou umístěte tak, aby zajistila silný příjem signálu.

Instalace

1. Nejdříve zkontrolujte, jestli jste z vnitřku trouby vyndali veškerý obalový materiál.
2. Po jeho odstranění zkontrolujte troubu, jestli nedošlo k jejímu poškození, např.:
   - ohnuté dveře,
   - poškozené dveře,
   - poškození nebo nerovnosti ve skle (okénku) na dveřích nebo na displeji,
   - nerovnosti ve vnitřku trouby.

   Jakmile zjistíte některé z uvedených poškození, přestaňte troubu používat.
3. Mikrovlnná trouba váží přibližně 15,7kg; postavte ji na rovnou a dostatečně pevnou plochu, která unese váhu trouby.
4. Troubu položte co nejdále od tepelných zdrojů a páry.
5. Na horní stěnu trouby nic nepokládejte.
6. Pro správnou cirkulaci vzduchu kolem přístroje by mělo být: kolem trouby alespoň 8 cm a nad ní 10 cm volného prostoru.
7. Neodnímejte pohonnou hřídel otočného talíře uvnitř trouby.

Neodporúčame používať nešetrné saponáty alebo brúsne čističe.
3. Exteriér rúry by ste mali čistiť navlhčenou tkaninou. Na zabránenie operačných častí vnútri rúry by sa nemala dostať voda do ventilačných otvorov.
4. Nedovoľte, aby namokol ovládací panel. Čistite jemnou mierne navlhčenou tkaninou. Na čistenie ovládacieho panelu nepoužívajte saponáty, brúsne čističe alebo sprejové čističe.
5. Ak sa para nahromadí vnútri alebo okolo vonkajšej časti dverí rúry, utrite ju jemnou tkaninou. Toto môže nastať, keď je rúra používaná v podmienkach s vysokou vlhkosťou a nie je indikovaná porucha zariadenia.
6. Niekedy je nutné vyčistiť otočný tanier. Umyte ho v teplej mydlovej vode alebo v umývačke riadu.
7. Valčekový prstenec a interiér rúry by mal byť pravidelne čistený na zabránenie nadbytočnému hluku. Spodnú plochu utrite jemným saponátom, vodou alebo čističom okien a osušte. Valčekový prstenec môže byť umytý v miernej mydlovej vode alebo v umývačke riadu. Počas opakovaného používania sa zbierajú v rúre výpary ale nijako neovplyvňujú spodnú plochu a kolieska valčekového prstenca. Keď vyberiete valčekový prstenec na čistenie, potom ho správne vložte späť.
8. Na odstránenie pachov s rúry použite pohár vody so šťavou a kôrou citróna v hlbokej mise. Zapnite mikrovlnný ohrev na 5 minút, potom dôkladne utrite a osušte jemnou tkaninou.
9. Keď je potrebné vymeniť žiarovku osvetlenia interiéru rúry, obráťte sa na predajcu.

Len pre použitie v domácnosti!

Zastrzegamy sobie prawo do zmian!

A02	Zemiaky (230g/ks)	Pri príprave mäsa, rúra sa zastaví a zaznie zvukový signál, ktorý vás upozorní, aby ste otočili pokrm a zatvorili dvere. Stlačením tlačidla ⏻ bude príprava pokračovať. Pre prípravu špagiet pridajte pred varením horúcu vodu. Výsledok automatického varenia je závislý na rôznych faktoroch, ako je tvar a veľkosť jedla, vaše osobné požiadavky čo sa týka prípavy určitých pokrmov a taktiež správne umiestnenie pokrmu v rúre. Ak nie ste spokojní s výsledkom varenia, rozhodne upravte dobu varenia.
A03	Špagety (g)	
A04	Ohrievanie (g)	
A05	Rozmrazovanie pizze (g)	
A06	Pizza (g)	
A07	Zelenina (g)	
A08	Mäso (g)	
A09	Automatické rozmrazovanie (g)	

8. Automatické rozmrazovanie

Rúru možete používať na rozmrazovanie pokrmov podľa hmotnosti. Čas rozmrazovania a úroveň výkonu sú nastavené automaticky podľa naprogramovanej hmotnosti. Hmotnosť sa pohybuje medzi 100g a 1800g.
Napríklad: Chcete rozmraziť 600g morských rakov.

Postup:
1. Stlačte tlačidlo ⏻.
2. Otočením ⏲ proti smeru hodinových ručičiek zobrazte kód automatického rozmrazovania“A-09”.
3. Stlačením tlačidla ⚖ zvoľte hmotnosť pokrmu.
4. Stlačte tlačidlo ⏻.

Poznámka: Počas rozmrazovania sa rúra zastaví a zaznie zvukový signál. Otočte pokrm a potom stlačte tlačidlo pre ⏻ pokračovanie v rozmrazovaní.

9. Viacstupňové varenie

Rúra môže byť naprogramovaná do niekoľkých po sebe idúcich funkcií (2. alebo 3 fázy). Predpokladajme, že chcete nastaviť nasledovné programy:

- Mikrovlnné varenie.
  Grilovanie.
- Kombináciu 1 varenia.

1. Stlačte tlačidlo ⏻.
2. Nastavte program pre mikrovlnné varenie.
3. Nastavte program pre grilovanie.
4. Nastavte program pre kombináciu 1 varenia.
5. Stlačte tlačidlo ⏻.

Poznámka: Automatické rozmrazovanie, Rýchle varenie a Automatické varenie nie je možné nastaviť v programe pre viacstupňové varenie. Príslušné indikátory priebežne zobrazujú stupeň varenia.

10. Child lock (detská zámka)

Použite na zabránenie neželaného ovládania rúry malými deťmi. Na displeji sa objaví kontrolka detskej zámky a rúru nie je možné ovládať, keď je nastavená detská zámka.
Na nastavenie v pohotovostnom režime alebo režime prednastavenia držte 3 sekundy stlačené tlačidlo ⏻, zaznie pípnutie a kontrolka zablokovanie svieti.
V režime zablokovania sú neaktívne všetky tlačidlá.
Na zrušenie: Držte 3 sekundy stlačené tlačidlo ⏻, kým nezhasne kontrolka zablokovania na displeji.

Starostlivosť o vašu mikrovlnnú rúru

1. Pred čistením vypnite rúru a odpojte sieťovú zástrčku z elektrickej zásuvky.
2. Interiér rúry udržiavajte čistý. Keď sa kúsky pokrmu a tekutín dostanú na steny rúry, utrite ich navlhčenou tkaninou.

8. Pokud mikrovlnnou troubu používají děti, musejí být pod pečlivým dohledem dospělých osob.
   UPOZORNĚNÍ: TENTO PŘÍSTROJ MUSÍ BÝT ELEKTRICKY UZEMNĚN.
9. Zásuvka, do které zapojujete přístroj, musí být v blízkosti přístroje, aby se dala snadno připojit zástrčka.
10. Trouba potřebuje 1,4 kVA příkonu. Doporučujeme vám, abyste se při instalaci trouby poradili s opravářem, případně s vhodným odborníkem.
    POZOR: Trouba je vybavena vlastní pojistkou, a to 250 V, 12 A.

DŮLEŽITÉ
Barvy drátů v elektrickém kabelu mají následující význam:

Zeleno-žlutá:	**drát uzemnění**
Modrá:	**neutrální drát**
Hnědá:	**fáze**

Je možné, že barvy drátů neodpovídají barevnému označení na terminálech zástrčky, proto dbejte na následující informaci:
- Drát zeleno-žluté barvy připojte na terminál zástrčky, který je označen písmenem **E** nebo symbolem uzemnění.
- Drát modré barvy připojte na terminál zástrčky, který je označen písmenem **N** nebo má černou barvu.
- Drát hnědé barvy připojte na terminál zástrčky, který je označen písmenem **L** nebo má hnědou barvu.

Důležité bezpečnostní pokyny

- **UPOZORNĚNÍ:** Když přístroj pracuje v kombinovaném režimu, mohou jej děti používat pouze pod přísným dozorem dospělých osob (platí jen pro přístroje s funkcí grilu). Hrozí nebezpečí popálení z důvodu vysokých teplot.
- **UPOZORNĚNÍ:** Pokud jsou dveře nebo jejich těsnění poškozené, přístroj nepoužívejte, dokud ho neopraví příslušný odborník.
- **UPOZORNĚNÍ:** Jakékoliv opravy, prováděné pod krytem, který chrání uživatele před mikrovlnnými paprsky, jsou nebezpečné. Proto vám radíme, abyste je přenechali odborníkům.
- **UPOZORNĚNÍ:** Tekuté nebo jiné potraviny neohřívejte ve volně nebo těsně uzavřených nádobách, protože může dojít k jejich prasknutí.
- **UPOZORNĚNÍ:** Osoby (včetně dětí) s omezenými fyzickými a duševními schopnostmi nebo nedostatkem zkušeností a znalostí by neměly s přístrojem manipulovat, pokud nebyly o používání přístroje předem instruovány nebo nejsou pod dohledem osoby zodpovědné za jejich bezpečnost. Dohlédněte na to, aby si s přístrojem nehrály děti.
- Kolem mikrovlnné trouby zajistěte dostatek místa pro cirkulaci vzduchu. Za mikrovlnnou troubou musí být minimálně 10 cm, po stranách 15 cm a nad ní alespoň 30 cm volného prostoru. Nedemontujte patky mikrovlnné trouby; proudícímu vzduchu ponechte volný průchod.
- Používejte jen pomůcky, které se do mikrovlnné trouby hodí z hlediska bezpečnosti.
- Při ohřívání potravin v umělohmotných nebo papírových obalech nebo nádobách kontrolujte kvůli vlastní bezpečnosti proces ohřívání: takový materiál se může snadno vznítit.
- Pokud se vyskytne kouř, ihned vypněte přístroj a zástrčku vytáhněte ze zásuvky; dvířka nechte otevřená a případný oheň uhaste.
- Pokud v mikrovlnné troubě ohříváte nápoje, počítejte s tím, že může být nápoj během krátké doby ohřátý na bod varu – proto buďte opatrní.
- Aby nedošlo ke vzniku popálenin, ještě před použitím promíchejte obsah dětských lahví, případně lahví s pokrmem pro děti; před použitím zkontrolujte teplotu pokrmu.
- V mikrovlnné troubě neohřívejte čerstvá nebo uvařená vejce ve skořápce, protože mohou prasknout (explodovat!), i když budou z trouby již vytažena.
- Při čištění povrchu dveří, těsnění a vnitřku trouby používejte jen jemné a neagresivní čisticí prostředky, které rozetřete houbičkou nebo měkkým hadříkem.
- Pravidelně čistěte troubu a odstraňujte případné nánosy jídel.
- Pokud troubu nebudete čistit pravidelně, může se její vnitřní povrch opotřebovat, a zkrátit tak životnost vaší trouby – navíc vzniká zvýšené riziko při použití přístroje.
- Pokud dojde k poškození elektrického kabelu, může poškozený kabel vyměnit pouze výrobce, pracovník autorizovaného servisu nebo jiný vhodný odborník.

Bezpečnostní návody při každodenním používání přístroje

V dalším textu jsou uvedena některá pravidla a bezpečnostní opatření, na která stejně jako u jiných přístrojů musí být brán zřetel, aby přístroj fungoval bezvadně, účinně a dlouhodobě bez problémů:

1. Pokud je mikrovlnná trouba v činnosti, musí být skleněný talíř, držáky válce, spojka a drážky vždy na svém místě.
2. Nepoužívejte troubu pro žádné jiné účely než pro přípravu jídel; v mikrovlnné troubě nesušte oblečení, papír nebo jiné předměty a nepoužívejte ji pro sterilizaci.
3. Nikdy nezapínejte troubu, pokud je prázdná, protože byste ji mohli poškodit.
4. V mikrovlnné troubě neskladujte žádný předmět: např. papír, recepty atd.
5. Nevařte pokrmy s blánou nebo slupkou, např. vaječné žloutky, brambory, kuřecí játra atd., aniž byste předtím blánu nebo slupku na více místech před vařením propíchli.
6. Nevkládejte žádné předměty do otvorů na vnější straně trouby.
7. Nikdy nedemontujte části trouby, např. patky, zámek, šroubky atd.
8. Nevařte pokrmy přímo na skleněném talíři v troubě. Než pokrm vložíte do trouby, dejte jej do vhodné nádoby.
   DŮLEŽITÉ: Kuchyňské nádobí, jehož použití v mikrovlnné troubě je zakázáno:
   - Nepoužívejte kovové pánve nebo nádoby s kovovými držadly.
   - Nepoužívejte nádobí s hranami potaženými kovem.
   - Nepoužívejte papírem potažené kovové drátky k zavírání igelitových sáčků.
   - Nepoužívejte nádobí z melaminu, protože obsahuje materiál, který absorbuje mikrovlnné paprsky. To může způsobit, že nádoba praskne nebo se spálí, kromě toho může zpomalit proces ohřívání nebo vaření.
   - Nepoužívejte nádobí bez vhodné ochrany, která je určená k používání v mikrovlnné troubě. Nepoužívejte ani uzavřené nádobí s rukojetí.
   - Nepřipravujte pokrmy nebo nápoje v nádobí se zúženým okrajem, např. láhev, která může při ohřívání prasknout.
   - Nepoužívejte klasické teploměry na maso a cukroví. Používat můžete pouze teploměry, které jsou určeny k použití v mikrovlnných troubách.
9. Pomůcky pro mikrovlnnou troubu používejte pouze v souladu s návody jejich výrobce.
10. Nepokoušejte se v mikrovlnné troubě smažit potraviny.
11. Dbejte na to, aby se v troubě ohřál pouze obsah nádoby a ne samotná nádoba, ve které se obsah nachází. Může se totiž stát, že po nadzvednutí pokličky se obsah v nádobě odpařuje nebo z něj stříkají kapky, přestože samotná poklice není horká.
12. Před použitím vždy zkontrolujte teplotu pokrmu, obzvlášť pokud je pokrm určen dětem. Doporučujeme vám, abyste nikdy neochutnávali pokrmy přímo z trouby. Nejdříve nádobu vyjměte a obsah promíchejte, aby se teplota rovnoměrně rozdělila.
13. Pokrmy, které obsahují emulzi omastku a vody, např. polévkový základ, musejí v troubě zůstat ještě 30 až 60 sekund po vypnutí. Vývar přestane vřít a nebude bublat, pokud jej promícháte, nebo do něj vložíte polévkovou kostku (např. masox).
14. Při přípravě pokrmů dávejte pozor, aby se některé druhy pokrmů, např. vánoční pudink, marmeláda nebo mleté maso, neohřály příliš rychle. K ohřívání nebo vaření pokrmů, které obsahují větší množství tuku, nepoužívejte umělohmotné nádobí.
15. Pomůcky, které používáte při přípravě pokrmů v mikrovlnné troubě, se mohou velmi zahřát, protože pokrmy vylučují teplo. Zejména to platí v případě, kdy je horní část nádoby přikrytá umělohmotnou poklicí nebo krytem. Na přenesení takové nádoby budete potřebovat kuchyňské rukavice.
16. Abyste snížili riziko požáru v mikrovlnné troubě:
    a) Dejte pozor, abyste pokrmy nevařili příliš dlouho. Pečlivě kontrolujte průběh ohřívání, pokud se v troubě nacházejí papírové nebo umělohmotné pomůcky, případně nádobí z hořlavého materiálu.
    b) Než položíte sáček do mikrovlnné trouby, odstraňte drátky, které slouží k jeho uzavírání.
    c) Pokud předmět v troubě začne hořet, nechte dvířka trouby zavřená, vypněte troubu, vytáhněte zástrčku ze zásuvky nebo vypněte hlavní pojistku na pojistkovém panelu.

1. V pohotovostnom režime stlačte tlačidlo opakovane pre nastavenie hodín v 24 hodinovom cykle.
2. Otáčajte ovládač kým sa nezobrazí číslica hodiny 8.
3. Stlačte tlačidlo .
4. Otáčajte ovládač , aby ste zobrazili minúty, kým obrazovka neukáže 8: 30.
5. Stlačte pre potvrdenie nastavenia.

Poznámka: Môžete stlačiť tlačidlo jedenkrát pre skontrolovanie času počas varenia.

2. Mikrovlnné varenie

Pre varenie v mikrovlnnej rúre stačte opakovane tlačidlo pre výber požadovanej úrovne varenia a potom pomocou zvoľte požadovanú dobu varenia. Maximálny čas varenia je 95 min. Sltačením tlačidla nastavte úroveň výkonu.

Zobrazenie	Varný výkon
1x	100%
2x	80%
3x	60%
4x	40%
5x	20%
6x	00%

Napríklad, ak by chcete variť 1 minútu pri 60% mikrovlnnom výkone:
1. Stlačte tlačidlo .
2. 3-krát sltačte tlačidlo .
3. Otočením nastavte 1:00.
4. Stlačte tlačidlo .

3. Rýchly štart

Rúra bude pracovať na 100% výstupný výkon pri programe Rýchly štart. Najdlhšia doba varenia je 10 minút.
V pohotovostnom režime stlačte tlačidlo toľkokrát, aby ste nastavili dobu varenia, rúra začne pracovať automaticky na plný výkon. Môžete predĺžiť dobu varenia počas varenia stlačením .

4. Gril

Najdlhšia doba varenia je 95 minút. Varenie pomocou grilu je obzvlášť užitočné pre tenké kusy mäsa, stejky, rezne, kotlety, kebaby, klobásy z kusov kurčaťa. Je tiež vhodný pre horúce sendviče a pre gratinované jedlá.

Napríklad, predpokladajme, že chcete grilovať 12 minút.
1. Stlačte tlačidlo .
2. Stlačte tlačidlo .
3. Otočte na 12:00.
4. Stlačte tlačidlo .

5. Kombinácia 1

Najdlhšia doba varenia je 95 minút.
30% doby pre mikrovlnné varenie, 70% doby pre varenie na grile. Používajte pre ryby alebo gratinovanie. Predpokladajme, že chcete nastaviť kombináciu 1 na 25 minút.
1. Stlačte tlačidlo .
2. Stlačte jedenkrát tlačidlo .
3. Otočte ovládač na 25:00.
4. Stlačte tlačidlo .

6. Kombinácia 2

Najdlhšia doba varenia je 95 minút.
55% doby pre mikrovlnné varenie, 45% pre varenie na grile. Používajte pre nákypy, omelety, opekané zemiaky a hydinu.
Predpokladajme, že chcete nastaviť kombináciu 2 na 12 minút.
1. Stlačte tlačidlo .
2. Stlačte dvakrát tlačidlo .
3. Otočte ovládač na 12:00.
4. Stlačte tlačidlo .

7. Automatické varenie

Pre nasledujúce jedlá alebo postupy varenia nepotrebujete zadávať varný výkon a dobu. Pokúste sa sústrediť na to, aby ste rúre prikázali, čo chcete variť a koľko jedlo váži.

Kroky:
1. Stlačte tlačidlo .
2. Otočte ovládač proti smeru hodinových ručičiek, aby ste zvolili kód jedla.
3. Stlačte tlačidlo (nastavenie hmotnosti) toľkokrát, kým sa nezobrazí hmotnosť jedla.
4. Stlačte tlačidlo .

Možnosti varenia:

Kód	Jedlo	Poznámka
A01	Káva/Polievka (200 ml/šálka)	Stlačte tlačidlo na zadanie váhy pokrmu alebo počtu porcií.

OVLÁDACÍ PANEL

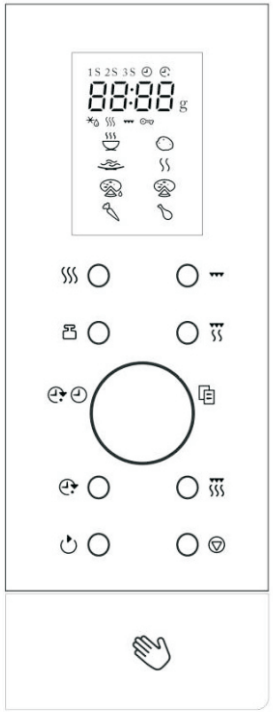

- **MENU ACTION SCREEN(**OBRAZOVKA PONUKY ČINNOSTÍ)

Doba varenia, výkon, kontrolky činností a hodiny sú zobrazené.

- **MICROWAVE**

Stlačte toto tlačidlo toľkokrát, aby ste nastavili úroveň výkonu mikrovlnného varenia.

- **GRILL**

Stlačte toto tlačidlo pre nastavenie varenia pomocou grilu

- **COMBI 1**

Stlačením nastavíte kombináciu 1 varenie mikrovlnami a grilom

- **COMBI 2**

Stlačením nastavíte kombináciu 2 varenie mikrovlnami a grilom

- **MENU / TIME**

Otáčajte číselník pre zadanie doby varenia.
Otáčajte, aby ste zvolili menu varenia.

- **WEIGHT ADJUST**

Stlačte toto tlačidlo na určenie hmotnosti jedla alebo počet porcií

- **CLOCK**

Stlačte toto tlačidlo pre zadanie správneho času.

- **PAUSE / CANCEL**

Stlačte pre zrušenie nastavenia alebo obnovenie (resetovanie) rúry pred nastavením programu varenia.
Stlačte jedenkrát pre dočasné zastavenie varenia, alebo dvakrát pre úplné zrušenie varenia.
Tiež sa používa na nastavenie detskej zámky.

- **START / QUICK START BUTON**

Stlačte pre spustenie programu varenia.
Jednoducho stlačte toto tlačidlo toľkokrát, aby ste nastavili dobu varenia a rúra bude variť ihneď na plný výkon.

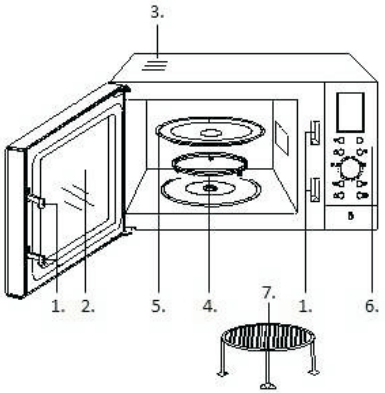

1. Bezpečnostný uzatvárací systém dverí
2. Okno rúry
3. Vetracie otvory rúry
4. Valčekový prstenec
5. Otočný tanier
6. Ovládací panel
7. Grilovací stojan

Pokyny k obsluhe

1. Nastavenie digitálnych hodín

Predpokladajme, že chcete nastaviť hodiny rúry na 8:30.

Diagram trouby

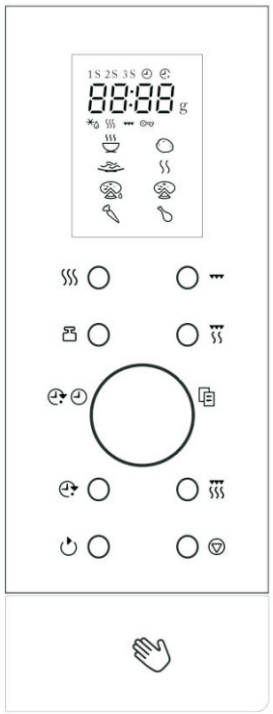

- **DISPLEJ zobrazENÍ ČINNOSTÍ PODLE NABÍDEK**

Na displeji se zobrazuje doba vaření, výkon, indikátory funkcí a čas.

- **MICROWAVE**

Opakovaným stisknutím se nastavuje požadovaná úroveň mikrovlnného výkonu pro vaření.

- **GRILL**

Stiskněte toto tlačítko pro nastavení grill programu

- **COMBI. 1**

Stiskněte pro nastavení kombinace 1 s mikrovnným a grill ohřevem

- **COMBI. 2**

Stiskněte pro nastavení kombinace 1 s mikrovnným a grill ohřevem

- **WEIGHT ADJUST**

Po zvolení auto-cooking menu, použijte pro upřesnění váhy potravin.

- **CLOCK – HODINY**

Stisknutím se nastavuje správný čas.

- **PAUSE/CANCEL**

Stiskněte pro zrušení nastavení nebo restart trouby před nastavením programu vaření. Stiskněte jednou pro dočasné zastavení vaření, nebo dvakrát pro zrušení celého programu vaření.Používá se zároveň pro nastavení dětského zámku.

- **START / QUICK START**

Stiskněte pro start programu vaření. Jednoduše stitkni několik krát pro volbu času ukončení vaření a program vaření bude probíhat s plným výkonem.

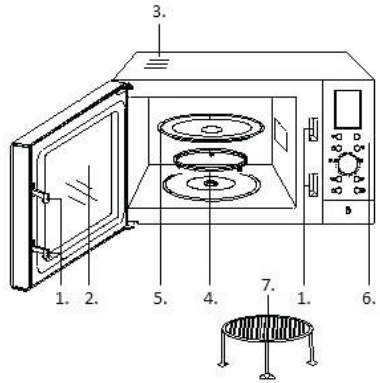

1. Zavírání dvířek
2. Okno trouby
3. Průduchy nebo ventilátor cirkulace vzduchu
4. Prstenec skleněného talíře
5. Skleněný talíř
6. Kontrolní panel
7. Mřížka grilu

Návod k použití

1. Nastavení digitálních hodin

Předpokládejme, že chcete u mikrovlnné trouby vložit čas 8:30.

1. Stiskněte v pohotovostním režimu opakovaně tlačítko (HODINY) pro volbu zadání času ve 24hod. cyklu.
2. Otáčejte ovladačem T pro nastavení číslic tak dlouho, až displej zobrazí 8.
3. Stiskněte tlačítko .
4. Otáčejte ovladačem pro nastavení číslic tak dlouho, až displej zobrazí 8:30.
5. Stiskněte pro potvrzení zadání.

Poznámka: Chcete-li zjistit čas během vaření, stiskněte jednou tlačítko .

2. Mikrovlnné vaření

Chcete-li v mikrovlnné troubě připravovat jídlo, stiskněte několikrát tlačítko , abyste zvolili energii potřebnou pro přípravu jídla, a pak na stupnici nastavte požadovanou dobu přípravy. Maximální doba přípravy je 95 minut.
Zvolte hodnotu energie stisknutím tlačítka .

Displej	Výkon vaření
1x	100 %
2x	80 %
3x	60 %
4x	40 %
5x	20 %
6x	00 %

Předpokládejme například, že chcete jídlo připravovat 1 minutu při energii 60 %.

1. Stiskněte tlačítko .
2. Stiskněte třikrát tlačítko .
3. Otočte stupnici na 1:00.
4. Stiskni tlačítko .

3. Rychlý start

Tato vlastnost vám dovolí rychlé spuštění trouby. Nejdelší čas vaření je 10 minut.
V pohotovostním režimu stiskněte v rychlém sledu tlačítko pro zadání času vaření a trouba začne ihned pracovat na plný výkon. Během procesu můžete dobu vaření prodloužit stisknutím .

4. Grilování

Nejdelší doba přípravy je 95 minut. Grilování je výhodné hlavně u tenkých plátků masa, steaků, kotlet, kebabu, klobás, uzenin, kousků kuřete. Je vhodné i pro teplé sendviče a gratinovaná jídla.
Předpokládejme například, že chcete grilovat 12 minut.

1. Stiskněte tlačítko .
2. Stiskněte tlačítko .
3. Otočte na 12:00.
4. Stiskněte tlačítko .

5. KOMBINACE č. 1

Nejdelší doba přípravy činí 95 minut.
30 % času na běžné zpracování v mikrovlnce, 70 % na grilování. Používejte pro přípravu gratinovaných ryb.
Předpokládejme, že chcete nastavit zpracování typu kombinace č. 1 na 25 minut.

1. Stiskněte tlačítko .
2. Stiskněte jednou tlačítko .
3. Otočte na 25:00.
4. Stiskněte tlačítko .

6. KOMBINACE č. 2

Nejdelší doba přípravy činí 95 minut.
55 % času na běžné zpracování v mikrovlnce, 45 % na grilování. Používejte pro nákypy, omelety, pečené brambory a drůbež.
Předpokládejme, že chcete nastavit zpracování typu kombinace č. 2 na 12 minut.

1. Stiskněte tlačítko .
2. Stiskněte jednou tlačítko .
3. Otočte na 12:00.
4. Stiskněte tlačítko .

7. Automatické vaření –auto cook

Pro níže uvedené programy nebo způsoby vaření není nutné zadávat výkon vaření a čas. Je potřeba pouze upřesnit co chcete vařit a jakou váhu tyto potraviny mají.

Postup:

1. Stiskni tlačítko .
2. Otoč ve směru hodinových ručiček pro volbu kodu potravin.
3. Stiskni tlačítko několik krát pro volbu váhy potravin.
4. Stiskni tlačítko .

6. Do vonkajších otvorov nevkladajte žiadne predmety.
7. Neodstraňujte žiadne časti rúry ako sú nožičky, skrutky, atď.
8. Pokrm nevarte priamo na otočnom tanieri. Pokrm umiestnite do/na správny kuchynský riad.
   DÔLEŽITÉ-V MIKROVLNNEJ RÚRE NEPOUŽÍVAJTE
   - Nepoužívajte kovové panvice alebo riad s kovovými rúčkami.
   - Nepoužívajte riad s kovovými ozdobami.
   - Nepoužívajte plastové vrecká uzatvorené drôtom.
   - Nepoužívajte melamínový riad ak obsahuje materiál, ktorý pohlcuje mikrovlnnú energiu. To môže spôsobiť prasknutie riadu alebo opálenie a spomaľuje rýchlosť varenia.
   - Nepoužívajte starožitný riad. Glazúra nie je vhodná pre mikrovlnné použitie. Šálky typu „Corelle Livingware“ by nemali byť použité.
   - Nepoužívajte na varenie nádoby s obmedzeným otvorom, pretože môžu explodovať.
   - Nepoužívajte bežné mäsové a pekárske teplomery.
   - Existujú teplomery výslovne na mikrovlnné varenie. Tieto môžu byť použité.
9. Mikrovlnný riad by mal byť používaný len s pokynmi výrobcu.
10. Nepokúšajte sa smažiť pokrmy v rúre.
11. Zapamätajte si, že mikrovlnná rúra ohrieva len tekutinu v nádobe. Preto kryt nádoby nie je po vybratí z rúry horúci. Zapamätajte si, že pokrm/tekutina vnútri uvoľní rovnaké množstvo pary po otvorení krytu ako pri bežnom varení.
12. Vždy skontrolujte teplotu vareného pokrmu, obzvlášť ak ohrievate alebo varíte pokrm/tekutinu pre deti. Je vhodné nikdy nekonzumovať pokrm ihneď po vybratí z rúry, ale ho nechať niekoľko minút odstáť a premiešať, aby sa rovnomerne rozložilo teplo.
13. Pokrm obsahuje zmes tuku a vody, napr. vývar by ste mali nechať odstáť 30-60 sekúnd v rúre po dokončení. To umožní zmesi vyrovnať teplotu a zamedziť bublaniu keď ponoríte lyžicu do pokrmu/tekutiny alebo pridáte bujón.
14. Keď pripravujete/varíte pokrm/tekutinu a pamätáte, že sú určité pokrmy, napríklad puding, džem a mleté mäso, ktoré sa zohrejú veľmi rýchlo. Keď ohrievate alebo varíte pokrmy s vysokým obsahom tuku alebo cukru, nepoužívajte plastové nádoby.
15. Kuchynský riad sa môže zohriať z dôvodu prenosu tepla z ohrievaného pokrmu. Zvlášť pri riade s plastovými povrchmi. Preto na vybratie nádoby môžu byť potrebné kuchynské rukavice.
16. Zníženie rizika vzniku ohňa v rúre:
    a) Pokrm neprevárajte. Ak sú v rúre umiestnené papierové, plastové alebo iné horľavé materiály potrebné pri varení, neustále kontrolujte mikrovlnnú rúru.
    b) Pred vložením vreciek do mikrovlnnej rúry z nich odstráňte uzatváracie drôty.
    c) Ak by sa materiály vnútri rúry mali zapáliť, nechajte dvere rúry zatvorené, odpojte rúru z elektrickej zásuvky, vypnite stenový istič alebo vypnite hlavný istič v poistkovej skrini.

DÔLEŽITÉ
Vodiče v sieťovej šnúre sú sfarbené nasledovne:

Zelený a žltý:	**Zem**
Modrý:	**Neutrálny**
Hnedý:	**Fáza**

Pretože farby vodičov sieťovej šnúry zariadenia nemusia súhlasiť s farebným označením vašej zásuvky, pokračujte nasledovne:
- Zelený a žltý vodič musí byť pripojený ku konektoru označeným písmenom **E** alebo symbolom uzemnenia, zelená alebo zeleno-žltá farba.
- Modrý vodič musí byť pripojený ku konektoru označeným písmenom **N** alebo čiernou farbou.
- Hnedý vodič musí byť pripojený ku konektoru označeným písmenom **L** alebo červenou farbou.

Dôležité bezpečnostné pokyny

- **VAROVANIE:** Pri používaní zariadenia v kombinovanom režime, by mali deti používať rúru len pod dohľadom dospelých kvôli generovaným teplotám; (Len pre modely s funkciou grilovania)
- **VAROVANIE:** Ak sú dvere alebo tesnenie dverí poškodené, rúru nesmiete používať, pokiaľ nebude opravená kompetentnou osobou;
- **VAROVANIE:** Pre každého, okrem kompetentnej osoby, je nebezpečné vykonávať opravy a údržbu, ktorá zahŕňa demontáž krytu, ktorý chráni pred mikrovlnnou energiou.;
- **VAROVANIE:** Tekutiny a iné potraviny nesmú byť ohrievané v uzatvorených nádobách, pretože môžu explodovať.
- **WARNING:** Zariadenie nepoužívajte, ak sú zástrčka, sieťový kábel alebo iné súčiastky poškodené. Toto zariadenie nesmú používať osoby (vrátane detí), ktoré majú obmedzené telesné, zmyslové alebo mentálne schopnosti alebo ktoré nemajú dostatok skúseností a znalostí, pokiaľ nie sú pod dozoromalebo im nebolo vysvetlené používanie tohto zariadenia osobou zodpovednou za ich bezpečnosť. Deti musia byť pod dozorom, aby sa nehrali so zariadením.
- Rúra musí mať dostatočnú ventiláciu. Dodržte 10 cm voľný priestor v zadu; 15 cm po stranách a 30cm z hora. Neodstraňujte nožičky rúry a neblokujte ventilačné otvory.
- Používajte len kuchynský riad určený na použitie v mikrovlnnej rúre.
- Keď ohrievate potraviny v plastových alebo papierových obaloch, dávajte pozor, aby sa nevznietili;
- Ak spozorujete dym, vypnite alebo odpojte zariadenie a dvere nechajte zatvorené na uhasenie ohňa;
- Mikrovlnné ohrievanie môže mať za následok oneskorené prevretie, preto buďte pri narábaní s nádobou opatrný;
- Obsah fľaše pre kojencov a detské poháre premiešajte alebo pretrepte a pred podávaním deťom skontrolujte teplotu na zabránenie popálenia;
- Vajcia v škrupine a celé vajcia na tvrdo neohrievajte v mikrovlnnej rúre, pretože môžu explodovať, dokonca aj po skončení ohrievania;
- Na čistenie povrchov dverí, tesnenia dverí, interiéru rúry použite len jemné nebrúsne mydlá, alebo čistiace prostriedky aplikované špongiou alebo jemnou tkaninou.
- Rúra by mala byť čistená pravidelne a mali by byť odstránené všetky zvyšky pokrmov;
- Neudržiavanie rúry v čistých podmienkach môže viesť k poškodeniu povrchu, ktorý môže nepriaznivo ovplyvniť životnosť zariadenia a môže byť výsledkom nebezpečnej situácie;
- Ak je sieťová šnúra poškodená, musí byť vymenená výrobcom, servisom alebo podobne oprávnenou osobou na zabránenie rizika.

Bezpečnostné pokyny pre všeobecné použitie

Nižšie sú uvedené, tak ako pri všetkých spotrebičoch, určité zásady na ovládanie a bezpečnosť na zaistenie špičkového výkonu tejto rúry:

1. Pri používaní rúry vždy majte na svojom mieste všetky potrebné súčasti (otočný sklený tanier, valčekový prstenec a spojky).
2. Rúru používajte len na prípravu pokrmov, nepoužívajte na sušenie oblečenia, papiera alebo iných nepotravinových predmetov a na sterilizovanie.
3. Rúru nepoužívajte, keď je prázdna. Toto ju môže poškodiť.
4. Rúru nepoužívajte ako odkladací priestor, napríklad papiera, kníh, atď.
5. Nevarte žiadny pokrm s blanou, ako je žĺtok, zemiaky, kurča, atď, bez niekoľkonásobného prepichnutia vidličkou.

Kód	Jídlo	Poznámka
A01	káva/polévka (200 ml/šálek)	Stisknutím tlačítka zadejte hmotnost potravin nebo počet porcí.
A02	brambory (230 g/jednotka)	Když připravujete maso, trouba během přípravy udělá přestávku a zazní bzučák, abyste mohli maso obrátit. Obraťte maso, zavřete dvířka, stiskněte tlačítko a příprava bude pokračovat.
A03	špagety (g)	Když vaříte špagety, dolijte před vařením vařící vodu.
A04	ohřívání (g)	
A05	rozmrazení pizzy (g)	Výsledek automatické přípravy závisí na tvaru a velikosti jídla, na tom, jak chcete, aby byla některá jídla důkladně propečena a dokonce i na tom, jak přesně umístíte jídlo do trouby. Pokud vám výsledná podoba nebude zcela vyhovovat, upravte podle toho dobu přípravy.
A06	pizza (g)	
A07	zelenina (g)	
A08	maso (g)	
A09	automatické rozmrazování (g)	

8. Automatické rozmrazování

Troubu můžete používat pro rozmrazování potravin podle hmotnosti. Doba rozmrazování a množství energie se nastaví automaticky po naprogramování hmotnosti. Rozsah hmotnosti je mezi 100 g a 1 800 g.

PŘÍKLAD: Předpokládejme, že chcete rozmrazit 600 g garnátů.
1. Stiskněte tlačítko .
2. Otočte stupnici proti směru hodinových ručiček na kód automatického rozmrazování „A-09“.
3. Stisknutím tlačítka zvolte hmotnost potraviny.
4. Stiskněte tlačítko .

Poznámka: Během rozmrazování se trouba zastaví a dá bzučákem signál, aby vám připomněla, že máte jídlo obrátit. Proveďte to a stisknutím tlačítka znovu spusťte rozmrazovací program.

9. Vícefázová příprava

Troubu můžete naprogramovat tak, že provede několik (2 nebo 3 fáze) navazujících funkcí za sebou.
Chcete například nastavit tento program:
- vaření v mikrovlnce
  grilování
- příprava typu kombinace č. 1.

1. Stiskněte tlačítko .
2. Zadejte program vaření v mikrovlnné troubě.
3. Zadejte program grilování.
4. Zadejte program přípravy typu kombinace č. 1.
5. Stiskněte tlačítko .

Poznámka: Ve vícefázovém programu nelze nastavit funkce automatického rozmrazování, rychlé přípravy a automatické přípravy.
Při provádění jednotlivých etap se budou rozsvěcovat jejich příslušné kontrolky, abyste mohli postup sledovat.

10. Dětský zámek

Slouží pro zamezení nechtěného spuštění mikrovlnné trouby dětmi. Indikátor funkce dětského zámku bude zobrazen na displeji. Po dobu, kdy je nastavena funkce dětského zámku, nelze mikrovlnnou troubu provozovat.
Zadání: V pohotovostním režimu nebo v režimu opožděného (startu) podržte na 3 sekundy tlačítko . Ozve se pípnutí a rozsvítí se indikátor dětského zámku. V režimu dětského zámku jsou všechna tlačítka blokována.

Zrušení: Podržte na 3 sekundy tlačítko , dokud indikátor dětského zámku z displeje nezmizí.

Péče a údržba mikrovlnné trouby

1. Než začnete čistit mikrovlnnou troubu, vytáhněte zástrčku ze zásuvky.
2. Vnitřek trouby udržujte vždy v čistotě. Pokud částečky pokrmu nebo tekutiny, které stříkají na stěny nebo dno trouby, zaschnou, otřete je navlhčeným hadříkem. Nedoporučuje se používání hrubých čisticích nebo agresivních prostředků.
3. Vnější povrch trouby čistěte navlhčeným hadříkem. Aby nedošlo k poškození vnitřních stěn mikrovlnné trouby, dbejte na to, aby se do průduchů nevylila voda.
4. Kontrolní panel nesmí přijít do kontaktu s vodou. Čistěte ho měkkým a navlhčeným hadříkem.
   K čištění kontrolního panelu nepoužívejte mycí nebo agresivní čisticí prostředky ani prostředky ve spreji.
5. Pokud se na vnitřním nebo vnějším povrchu trouby objeví pára, otřete ji měkkým hadříkem. To se může stát v případě, že mikrovlnnou troubu používáte ve vlhkých místnostech, v žádném případě se nejedná o poruchu trouby.
6. Občas vyjměte také skleněný talíř z trouby a očistěte jej. Skleněný talíř (podstavec) myjte teplou vodou nebo v myčce.
7. Ložiskový prstenec a dno (spodní povrch) vnitřní části trouby je třeba pravidelně čistit, v opačném případě může trouba pracovat hlučně. Jednoduše očistěte dno v troubě jemným čisticím prostředkem, vodou nebo prostředkem na čištění skla a nechte uschnout. Ložiskový prstenec můžete omývat teplou vodou nebo v myčce na nádobí. Po dlouhodobém používání trouby se na kolečkách ložiskového prstence objeví výpary, které se uvolňují při vaření; nemají žádný vliv na jeho funkci. Při vyjmutí ložiskového prstence z drážky na dně komory (vnitřku trouby) dejte pozor, abyste ho zase správně umístili.
8. Případný nepříjemný pach z trouby můžete odstranit tak, že do hluboké nádoby na přípravu pokrmů v troubě nalijete šálek vody a nakrájíte kůru z jednoho citronu. Nádobu vložte na pět minut do mikrovlnné trouby a troubu zapněte. Po vypnutí pečlivě otřete a vysušte vnitřek trouby a očistěte jej měkkým hadříkem.
9. Pokud je potřeba vyměnit žárovku v troubě, obraťte se prosím na svého prodejce.

Jen pro osobní užití!

Právo na změny bez upozornění vyhrazeno.

NÁVOD NA OBSLUHU SK

Návod na obsluhu si pozorne prečítajte a odložte pre prípad budúceho použitia.

TECHNICKÉ ÚDAJE

Spotreba energie: ..... 230V~50Hz,1400W
Výkon: 900W
Výkon grilu: 1000W
Pracovná frekvencia: 2450MHz
Vonkajšie rozmery: ..... 483mm(Š) X 324mm(H) X 378mm(V)
Vnútorné rozmery rúry: ..... 340mm(Š) X 220mm(H) X 320mm(V)
Obsah rúry: ..... 23 litrov
Hmotnosť: ..... Približne 15,7 kg

Toto zariadenie je označené podľa Európskej smernice 2002/96/EC o Doslúžilých elektrických a elektronických zariadení (WEEE). Táto smernica určuje v rámci Európskej únie pokyny pre vrátenie a recykláciu starých elektrických a elektronických zariadení.

Skôr ako sa obrátite na servis

1. Ak rúra nefunguje, displej nezobrazuje alebo zobrazenie zmizne:
1. a) Skontrolujte, či je rúra správne pripojená. Ak nie, odpojte zástrčku zo zásuvky, počkajte 10 sekúnd a opäť ju správne pripojte.
2. Skontrolujte poistky pre daný obvod a hlavný istič. Ak sa javia byť v poriadku, skúste skontrolovať zásuvku pripojením iného zariadenia.
2. Ak mikrovlnná energia nepracuje:
   a) Skontrolujte, či sú nastavené hodiny.
   b) Skontrolujte, či sú dvere správne zatvorené. Inak mikrovlnná energia nebude prúdiť do rúry.

Ak sa podľa vyššie uvedených pokynov nepodarí odstrániť problém, obráťte sa na najbližší servis.

Toto zariadenie pre domáce použitie na ohrievanie jedla a nápojov používa elektromagnetickú energiu, len pre domáce použitie.

Rušenie

Mikrovlnná rúra môže spôsobiť rušenie vášho rádia, TV alebo podobného zariadenia. Ak nastane toto rušenie môžete ho odstrániť alebo znížiť nasledovnými opatreniami.
a) Vyčistite dvere a tesnenie rúry.
b) Rádio, TV, atď. umiestnite čo najďalej od mikrovlnnej rúry.
c) Na dosiahnutie silného signálu použite správne nainštalovanú anténu pre vaše rádio, TV, atď.

Inštalácia

1. Skontrolujte, či ste odstránili všetky obalové materiály z vnútra dverí.
2. Po vybalení rúry skontrolujte, či nie je poškodená:
   - Nedosadanie dverí
   - Poškodenie dverí
   - Vydutia alebo diery v okne dverí alebo obrazovke
   - Vydutia vo vnútri rúry
   Ak nájdete jedno z vyššie uvedených poškodení, **NEPOUŽÍVAJTE** rúru.
3. Mikrovlnná rúra váži 15,7 kg a musí byť umiestnená na silnom vodorovnom povrchu, ktorý unesie túto hmotnosť.
4. Rúru neumiestňujte na miestach s vysokou teplotou a parou.
5. Na rúru NEUMIESTŇUJTE žiadne predmety.
6. Pre dostatočnú ventiláciu nechajte po stranách rúry minimálne 8 cm voľný priestor a vzadu 10 cm.
7. NEODSTRAŇUJTE hnací hriadeľ otočného taniera.
8. Tak ako pri každom zariadení je pri používaní deťmi potrebný dozor. VAROVANIE-TOTO ZARIADENIE MUSÍ BYŤ UZEMNENÉ.
9. Zásuvka by mala byť v malej vzdialenosti.
10. Táto rúra požaduje 1.4 KVA pre jej vstup, pri inštalácii je odporúčané konzultácia s kvalifikovaným pracovníkom.
    UPOZORNENIE: Táto rúra je chránená vnútornou 250V,12 Amp poistkou.