DNC65

- Návod k použití

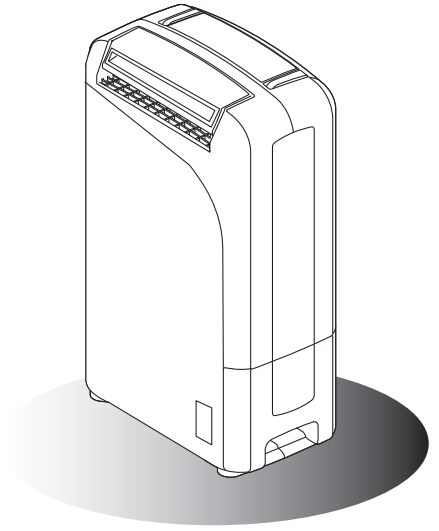

Návod k použití

Vzduch obsahuje vždycky určité množství vlhkosti ve formě páry; od tohoto závisí stupeň vlhkosti v daném prostředí.
Schopnost vzduchu obsahovat vodní páru je tím vyšší, čím je vyšší teplota vzduchu. Proto v našich příbytcích, jako náhle teplota poklesne, vzduch ustoupí vodní páre, která se v něm nachází a tato se v podobě kondenzace ukládá na všechny studené povrchy jako skla,

Odvlhčovač je elektrospotřebič, který odstraňuje vlhkost ze vzduchu a předchází tak škodám, které vlhkost způsobuje. Experti určili, že optimální podmínky pro naše zdraví a příbytky se dosáhnou mezi 40% a 60% relativní vlhkosti.

Při teplotách blízkých 5°C doporučujeme alespoň minimální vytápění prostředí. Jenom tímto způsobem se může kondenzace přítomná na oknech a jiných studených plochách vypařit do vzduchu a pak ji odvlhčovač může zachytit.

Negativní iony modifikují polaritu částic, nacházejících se ve vzduchu a nutí je magneticky se vázat mezi sebou.
V důsledku tohoto jevu se částice stávají mnohem větší a neschopné udržet se ve vzduchu a tak jsou vypuděné ze vzduchu, který vdechujeme.

Negativní iony se nacházejí v našem prostředí všude tam, kde je cítit svěží a čistý vzduch, zejména poblíž vodopádů, mořských vln, řek a na horách.

Bylo dokázáno, že negativní iony mají kladný vliv na naše zdraví, a proto vyšší počet negativních ionů než počet pozitivních ionů ve vzduchu má mnohé výhody.

INFORMACE PRO SPRÁVNÉM SEšROTOVÁNÍ VýROBKU VE SMYSLU EVROPSKÉ SMůRNICE 2002/96



Po ukončení doby své životnosti nesmí být výrobek odklizen společně s domácím odpadem. Je třeba zabezpečit jeho odevzdání na specializovaná místa sběru tříděného odpadu, zřizovaných městskou správou anebo prodejcem, který zabezpečuje tuto službu.Oddělené sešrotování elektrospotřebičů je zárukou prevence negativních vlivů na životní prostředí a na zdraví, které způsobuje nevhodné nakládání, umožňuje recyklaci jednotlivých materiálů a tím i významnou úsporu energií a surovin. Pro účely zdůraznění povinnosti tříděného sběru odpadu elektrospotřebičů je na výrobku zaškrtnutý příslušný symbol pro sběr tříděného odpadu.

Popis spotřebiče

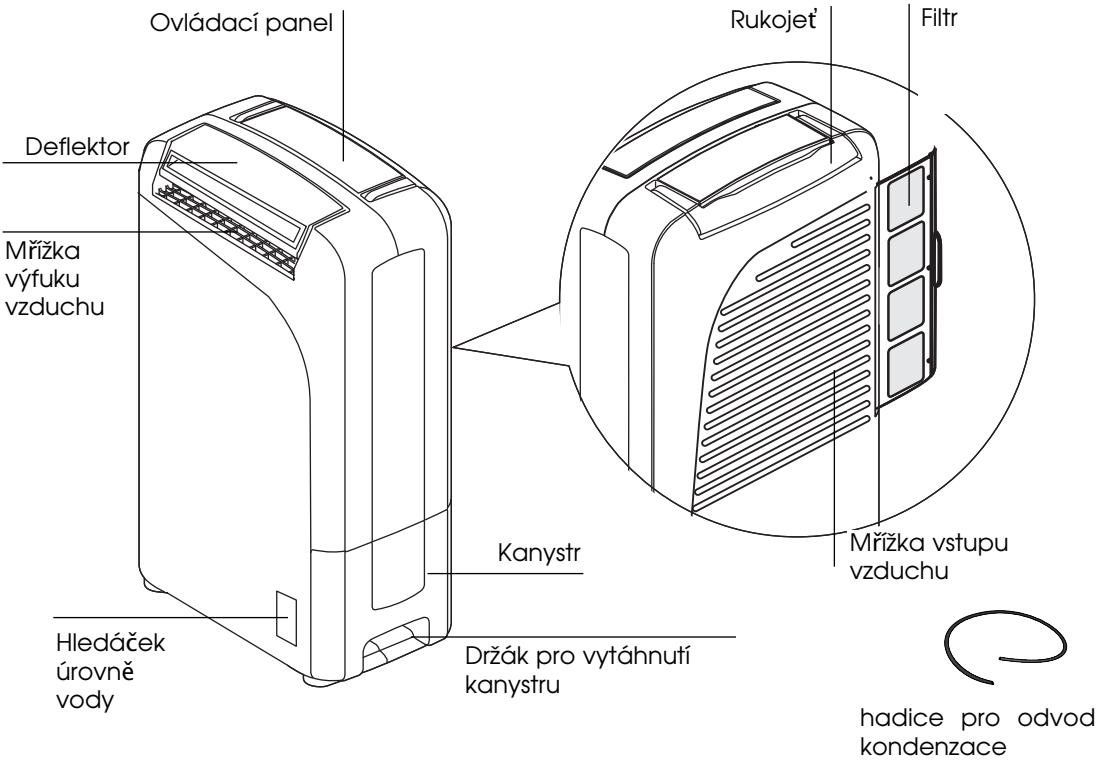

OVLÁDACÍ PANEL

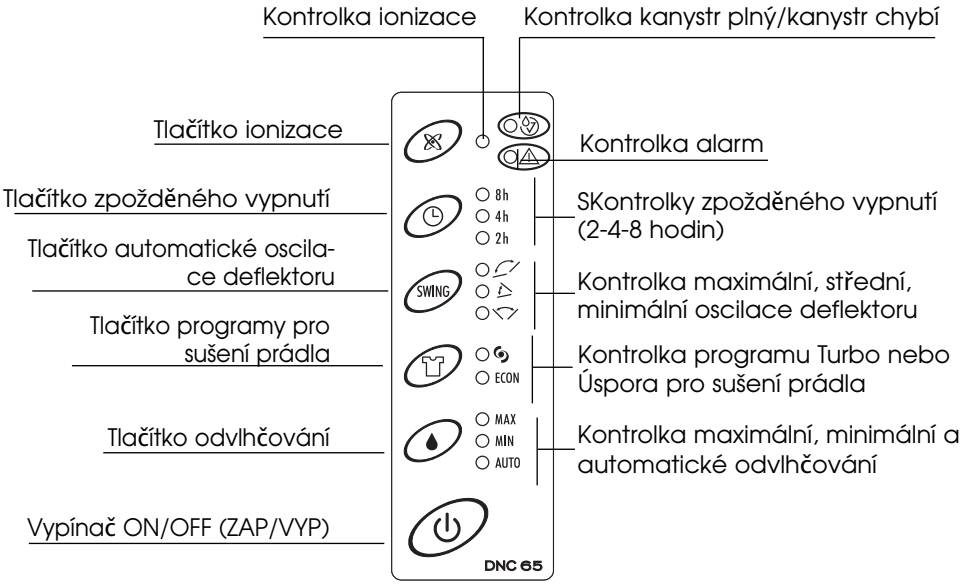

Upozornění

- Používat přístroj pouze pro účely popsané v tomto návodě.
  Tyto pokyny nemůžou zahrnout všechny podmínky a situace, které se můžou vyskytnout.
  Je zapotřebí reagovat podle správního úsudku a s opatrností při instalaci, fungování a uskladňování každého elektrospotřebiče.
- Tento přístroj je zhotoven pro odvlhčování domácího prostředí a sušení prádla a nesmí být používán pro jiné účely.
- Je nebezpečné modifikovat nebo jinak měnit charakteristiky přístroje.
- Pro eventuální opravy je nutné obrátit se vždycky na střediska technické Asistence, autorizované Výrobcem. Žádat vždycky o originální náhradní díly. Opravy provedené nekvalifikovaným personálem můžou být nebezpečné a způsobují zánik práva na garanci.
- Nedovolte používání spotřebiče osobám (ani dětem) s omezenými psychickými, fyzickými nebo smyslovými schopnostmi nebo s nedostatečnými zkušenostmi a znalostmi, pokud nejsou pod pečlivým dohledem osoby, která je zodpovědná za jejich bezpečnost a zdraví. Děti je třeba mít pod dozorem a zajistit, aby spotřebič nepoužívaly ke hrám.
- Přístroj musí být nainstalován ve shodě s národními normami.
- Pokud je napájecí kabel poškozený, je nutné ho nechat vyměnit výrobcem nebo odpovídajícím střediskem technické asistence nebo jinou kvalifikovanou osobou, aby se předešlo každému riziku.
- Tento přístroj musí být zapojen ke správnému elektrickému okruhu s "uzemněním". Nechte zkontrolovat elektrický okruh kvalifikovaným odborníkem.
- Vyhněte se použití prodlužovacích šňůr pro elektrický napájecí kabel.
- Ujistěte se, že přístroj byl odpojen od elektrické sítě před každým čištěním nebo údržbou.
- Netahejte za napájecí kabel pro posunování přístrojem.
- Neinstalujte přístroj v prostředí, ve kterém je přítomen plyn, olej, síra nebo v blízkosti vytápěcích těles.
- Nepoužívat přístroj v prostředích s vysokým obsahem vlhkosti (ku příkladu prádelny).
- Nepoužívat přístroj na šikmých plochách.
- Umístit přístroj ve vzdálenosti nejmíň 50 cm od hořlavých látek, (alkohol, atd.) nebo od obalů pod tlakem (např. sprejové dózy).
- Nepokládat na přístroj těžké nebo horké předměty.
- Pravidelně čistit filtr na vzduch.
- Před transportem odstranit z kanystru kondenzovanou vodu.
- Na konci své životnosti odevzdat přístroj do určených středisek odděleného sběru.
- Materiály použité jako obal jsou recyklovatelné. Doporučuje se proto odložit je do popelnic určených pro tříděný sběr.
- Nepoužívat přístroj v externím prostředí.
- Nebránit nasávání a oběhu vzduchu.
- Nevkládat prsty nebo jiné předměty do otvorů nasávání nebo výfuku vzduchu. Nevkládat kovové předměty do otvorů přístroje.
- **Nebezpečí! Otáčivé části; Kontakt s ventilátorem může způsobit údery elektrickým proudem nebo jiné újmy.**
- Nepít vodu, posbíranou přístrojem a nepoužívat ji pro napájení zvířat.
- Před posunutím přístroje vypnout vypínač a vyprázdnit kanystr. Voda by mohla vytéct a poškodit jiné předměty nebo zapříčinit údery elektrickým proudem nebo požár.

Technická asistence

Uschovejte seznam Středisek Technické Asistence a zjistěte si, které se nachází blízko vašeho domova.

Elektrické zapojení

Před zapojením zástrčky do elektrické zásuvky je nutné zkontrolovat:
- Napětí v síti je shodné se štítkem.
- Zásuvka a elektrická okruh jsou dimenzovány pro požadovaný příkon.
- Zástrčka je vhodný pro typ zásuvky, v opačném případě je nutné nechat ji vyměnit kvalifikovaným personálem.
- Zásuvka je spojena s výkonným uzemněním.

Instalace

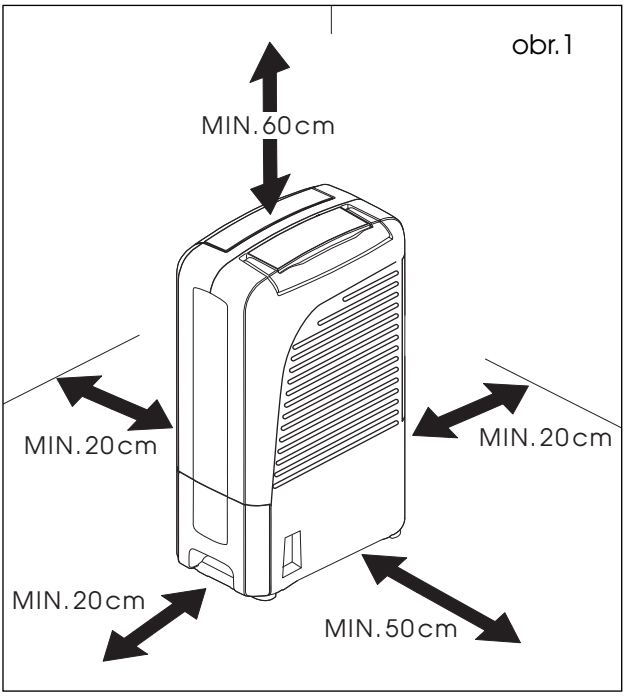

Umístit přístroj do prostředí, které je určeno pro odvlhčování. Dodržovat minimální vzdálenost od nábytku a stěn (obr.1).

V opačném případě bude bráněno ventilování, co zapříčiní nesprávné fungování přístroje.

Když je přístroj ve funkci.

Doporučuje se dobře uzavřít dveře a okna, když je přístroj ve funkci.

Otevřením dveří nebo oken by se mohla modifikovat teplota a úroveň vlhkosti v pokoji a toto by mohlo vyžádat víc času pro odvlhčení pokoje.

Při teplotě nižší než 1°C nebo vyšší než 40°C, se funkce odvlhčování automaticky deaktivuje a přístroj zůstane jenom ve funkci ventilace. Pokud je vlhkost vyšší než 20%, bezpečnostní okruh se automaticky uzavře a odvlhčovač se vypne, aby se předešlo jeho poškození.

Pokud se vlhkost v pokoji sníží, automaticky se sníží i kapacita odvlhčování.

Pokračování v odvlhčování pokoje sníží samotnou vlhkost v pokoji, a tím i kapacitu přístroje odvlhčovat.

Nenechat přístroj upadnout nebo nahnout.

Pokud přístroj upadne, postavit ho hned na nohy.

I když je pokoj odvlhčován, je možné, že na místech málo ventilovaných nebo z vnější strany, se vytváří kondenzace a plíseň.

Fungování

Jak odvlhčovat

1) Zapojit přístroj do elektrické zásuvky.
2) Stlačit tlačítko ON/OFF (VYP/ZAP).

- Zkontrolovat, zda-li je kontrolka "kanystr plný/kanystr chybí" vypnutá; v opačném případě umístit kanystr do správné polohy nebo jej vyprázdnit.
- Deflektor se otevře a přístroj se spustí do automatické modality.

Pro vypnutí přístroje opětovně stisknout tlačítko POWER Off/On.

Před odpojením ze zásuvky počkat, pokud se ventilátor nezastaví: ventilátor zůstane ve funkci asi ještě 2 minuty po vypnutí přístroje, aby se umožnilo ochlazení ohřívače.

Zvolit modalitu fungování

Stisknout tlačítko odvlhčování ( ). Při každém stlačení tlačítka ( ) se zapne kontrolka odpovídající zvolené modalitě (AUTO, MIN, MAX).

Auto: pro udržování komfortní úrovně vlhkosti.

Min: pro tiché fungování.

Max: pro rychlé odvlhčování.

Poznámka: Úroveň vlhkosti je udržována okolo 55% v modalitě Auto, a proto se přístroj automaticky aktivuje a deaktivuje.
(Když se dosáhne úrovně vlhkosti 55%, přístroj přejde do modality ventilace).

Jak sušit prádlo

Umístit odvlhčovač do vzdálenosti ne nižší než 30 cm od prádla, které je třeba vysušit. Neumístit NIKDY odvlhčovač pod prádlo určené k sušení.

Pro sušení prádla zvolit odpovídající tlačítko : jeho stisknutím je možné zvolit mezi dvěma odlišnými programy:

ECON funkce úsporní: tento program je určen pro letní měsíce. Přístroj automaticky dodává teplý vzduch nebo jenom ventilaci tak, aby se prádlo vysušilo s nízkým vydáním energie.

funkce turbo: tento program je určen pro rychlé sušení prádla v zimních měsících.

Timer pro zpožděné vypnutí

Před použitím této funkce je zapotřebí ujistit se, zda-li je přístroj zapnutý.
Každé stlačení tlačítka TIMER mění počet hodin fungování (2-4-8 hodin).
Když je timer nastavený a kontrolka Kanystr plný bliká, po vyprázdnění kanystru a jeho opětovném umístění bude přístroj fungovat po zbytek nastaveného času.

Fungování

Ionizace

Před použitím této funkce je zapotřebí ujistit se, zda-li je přístroj zapnutý.

Stisknout tlačítko . Kontrolka se zapne a přístroj začne vydávat negativní iony skrz mřížku výfuku vzduchu.

Stisknout opětovně tlačítko pro přerušení výdaje negativních ionů. (Kontrolka se zhasne).

Negativní iony jsou produkovány v dostatečném množství,podobném prostředí jako jsou lesy nebo vodopády.

Jak nasměrovat vzduch

Stisknout tlačítko **SWING** pro dosáhnutí automatického kmitání deflektoru zvolením mezi následujícími třemi typy kmitání:

1a tlak (vertikální výfuk vzduchu)

2a tlak (přední výfuk vzduchu)

3a tlak (přední a vertikální výfuk vzduchu)

Opětovně stisknout tlačítko **SWING**, deflektor se zastaví v pozici, ve které se právě nachází.

Vyprázdnění kanystru/ Nepřerušené vyprazdňování

Když je kanystr plný, přístroj se automaticky zastaví a kontrolka kanystr plný se rozsvítí: přejít k vyprázdnění kanystru:

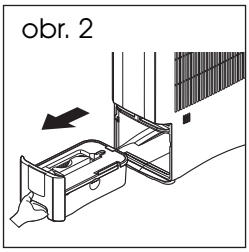

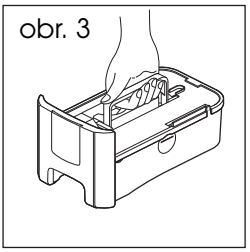

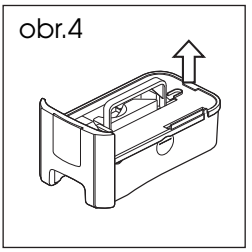

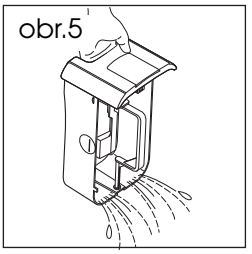

1 Vytáhnout pomalu kanystr podržením přístroje, aby se nepohnul a uchycením kanystru za příslušný držák (obr. 2).
2 Uvést do vertikální polohy rukojeť kanystru (obr. 3).
3 Odstranit kryt (obr. 4).
4 Vyprázdnit kanystr (obr. 5).
5 Nasadit nazpět kryt a snížit rukojeť.
6 Opětovně umístit kanystr na své místo.

Když je prázdný kanystr zasunutý, přístroj se opětovně uvede do funkce na základě předem zvolených nastavení. (Kontrolka kanystr plný se zhasne).

Důležité:
Neodstranit plovák, který se nachází uvnitř kanystru. tento je potřebný pro indikování plného kanystru. Ubezpečit se, že bylo nazpět uložen kryt před zasunutím kanystru. V opačném případě by mohla vytékat voda.

Když se vytáhne kanystr, nedotýkat se vnitřních částí odvlhčovače.. Přístroj by se mohl poškodit.

Dávat pozor při opatrném zasouvaní kanystru na své místo. Pokud se kanystr dotýká stěn nebo není zasunutý správné, přístroj nebude fungovat. (Kontrolka kanystr plný bliká.) V tomto případě vytáhnout kanystr a opětovně jej opatrně zasunout.

Nepřerušené vyprázdnění směrem ven

Pokud je nevyhnutné nechat pracovat přístroj po dlouhou dobu a není možnost opakovaně vyprázdnit kanystr, doporučujeme použít nepřerušené vyprázdnění.
1) Odstranit gumovanou zátku z hubičky (obr. 6).
2) Upevnit gumovanou hadici na hubičku (obr. 7).
3) Dávat pozor, aby hadice nemusela překonávat nerovnost povrchu. V opačném případě voda zůstane v kanystru; ubezpečit se kromě toho, zda-li hadice není přiškrcena (obr. 8).

N.B.: Uschovat gumovanou zátku: může být použita jak pro uzavření hadice, tak pro uzavření hubičky, když se vrátí k normálnímu vyprázdnění kanystru.

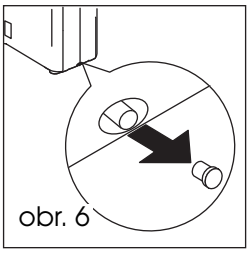

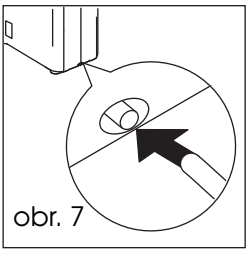

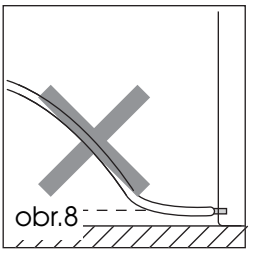

Údržba

- Ujistěte se, že přístroj byl odpojen od elektrické sítě před každým čištěním nebo údržbou.
- Z bezpečnostních důvodů neponořit odvlhčovač do vody a dbát na to, aby se kabel a kontrolky nenamočili.

Vnější čištění přístroje

- Čistit pouze navlhčeným hadrem a osušit suchým hadrem.
- Nikdy nepoužívat benzín, alkohol nebo ředidla na čištění.
- Nikdy nestříkat spreje proti hmyzu nebo podobné, protože části z umělé hmoty by se mohli deformovat

Čištění filtru vzduchu

Když se filtr znečistí, stěžuje se tím oběh vzduchu a sníží se výkonnost odvlhčovače. Z tohoto důvodu je důležité pravidelně čistit filtr.

Frekvence této operace závisí od prostředí a délky používání přístroje.. V případě konstantního/ systematického používání se doporučuje čistit filtr každý týden.

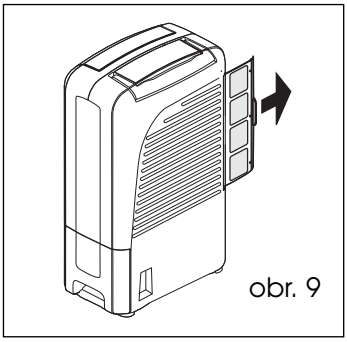
obr. 9

Vyjmutí filtru

- Vyjmout filtr jeho uchycením za rukojeť (obr. 9).
- Pro odstranění prachu z filtru použít vysavač. **Filtr nesmí být nikdy umýván ve vodě.**

Pravidelné čištění kanystru (jednou za měsíc).

- Vytáhnout kanystr a odstranit kryt kanystru jak je to uvedeno na předcházející stránce. **NEODSTRANIT plovák!**
- Opláchnout všechny části vodou dva nebo tři krát.
  V závislosti od místa, kde je používán odvlhčovač,může být vnitřek kanystru zanesený špínou nebo prachem , který se nachází ve vzduchu: v takovém případě použít delikátní mycí prostředek pro odstranění odolávající špíny.

Pro delší dobu nečinnosti

- Po odpojení zástrčky z elektrické zásuvky vyprázdnit vodu z kanystru.
- Očistit filtr a opětovně jej zasunout.
- Zakrýt přístroj umělohmotným sáčkem, aby se ochránil před prachem.

Když něco nefunguje

Zkontrolovat následující body dřív, než se obrátíte na autorizované Středisko Technické Asistence, které se nachází ve vaší zóně.

Problémy	Příčiny	Nápravy
Přístroj nefunguje (kontrolky jsou zhasnuté)	•zástrčka není zasunutá •chybí proud •kanystr je plný vody •kanystr není zasunutý správně	•zasunout zástrčku do zásuvky •ověřit si proud •vyprázdnit kanystr •umístit správně kanystr.
Přístroj je ve funkci odvlhčování, (kontrolka zapnutá), ale vlhkost nesnižuje	•filtr je ucpaný •teplota nebo vlhkost v pokoji jsou příliš nízké • pokoj je příliš velký • v pokoji je mnoho zdrojů vlhkosti (vřící hrnce , atd. • mřížky nasávaní a výfuku vzduchu jsou ucpané.	•vyčistit filtr •je normální, že v některých podmínkách přístroj neodvlhčuje (v těchto případech se doporučuje vytopit prostředí, které má být odvlhčeno) •odstranit překážky ucpání
Kontrolka alarmu ⚠ zapnutá		•obrátit se na středisko asistence autorizované výrobcem.

Technické Charakteristiky

Napájecí napětí	Pozři štítek charakteristik
Absorbovaný příkon:	"
Maximální absorbovaný příkon	"
Absorbovaný proud	"
Množství negativních ionů	10000/cm^3 ca
Regulátor vlhkosti	ano
Rychlost ventilátoru	2
Filtr vzduchu	ano
Rozměry ŠxVxH:	324x187x483mm
Objem kanystru	2 litri ca
Limity fungování:	**Odvlhčovaní**
• teplota	1° - 35°
• relativní vlhkost	30 - 95%

5748015200/10/09