Návod k použití

Chladničky

CZ

LIEBHERR

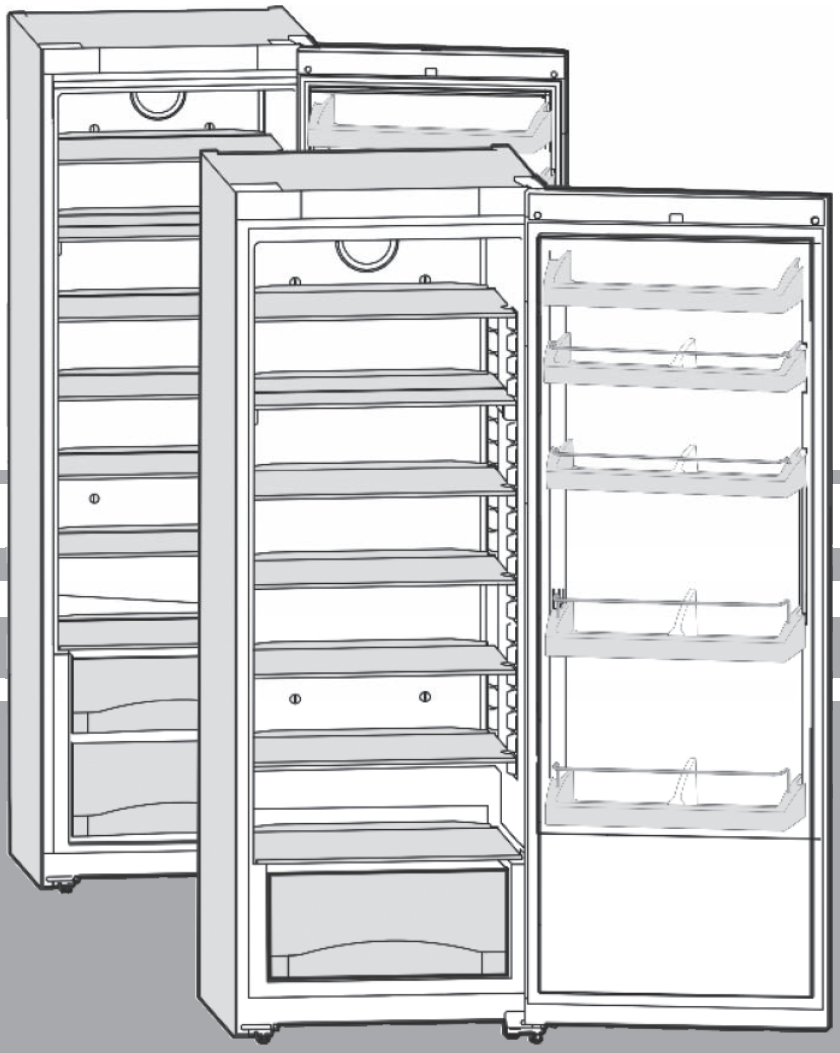

231110 **7084676 - 01**

K /KP/ SKes/ SKesf ... 3

Mc TREE

Obsah

1 Seznámení se s přístrojem
1.1 Přehled přístroje a jeho vybavení 2
1.2 Oblast nasazení přístroje 2
1.3 Shoda s předpisy 3
1.4 Rozměry 3
1.5 Úspora energie 3
2 Všeobecné bezpečnostní pokyny
3 Ovládací prvky a symboly displeje
3.1 Ovládací a kontrolní prvky 4
3.2 Ukazatel teploty 4
4 Uvedení do provozu
4.1 Přeprava spotřebiče 4
4.2 Umístění spotřebiče 4
4.3 Změna směru otevírání dveří 5
4.4 Zasunutí do kuchyňské linky 6
4.5 Nakládání s obalovým materiálem 6
4.6 Připojení přístroje 7
4.7 Zapnutí přístroje 7
5 Ovládání
5.1 Chlazení potravin 7
5.2 Nastavení teploty 7
5.3 Funkce SuperCool 7
5.4 Ventilátor 7
5.5 Přemísťování odkládacích ploch 7
5.6 Používání dělených odkládacích ploch* 8
5.7 Přemístění odkládací plochy ve dvířkách 8
5.8 Vyjmutí držáku lahví 8
5.9 Přihrádky na zeleninu 8
6 Údržba
6.1 Odmrazení 8
6.2 Čištění přístroje 8
6.3 Výměna žárovky vnitřního osvětlení 9
6.4 Zákaznická služba 9
7 Poruchy
8 Odstavení z provozu
8.1 Vypnutí zařízení 10
8.2 Odstavení z provozu 10
9 Likvidace spotřebiče

Výrobce trvale pracuje na dalším vývoji všech typů a modelů. Proto prosíme o pochopení, že si musíme vyhradit změny formy, vybavení a techniky.

Abyste se seznámili se všemi přednostmi vašeho nového zařízení, přečtěte si prosím pečlivě pokyny v tomto návodu.

Návod je určený pro více modelů. Mohou se vyskytnout odchylky. Odstavce, které odkazují pouze na určité zařízení, jsou označeny hvězdičkou (*).

Úkony označuje symbol ▶, výsledky těchto činností jsou zvýrazněny symbolem ▷.

1 Seznámení se s přístrojem

1.1 Přehled přístroje a jeho vybavení

Upozornění

▶ Potraviny roztřiďte podle obrázku. Přístroj pak bude pracovat úsporně.

▶ Přihrádky, zásuvky nebo košíky jsou při dodání uspořádány pro optimální energetickou účinnost.

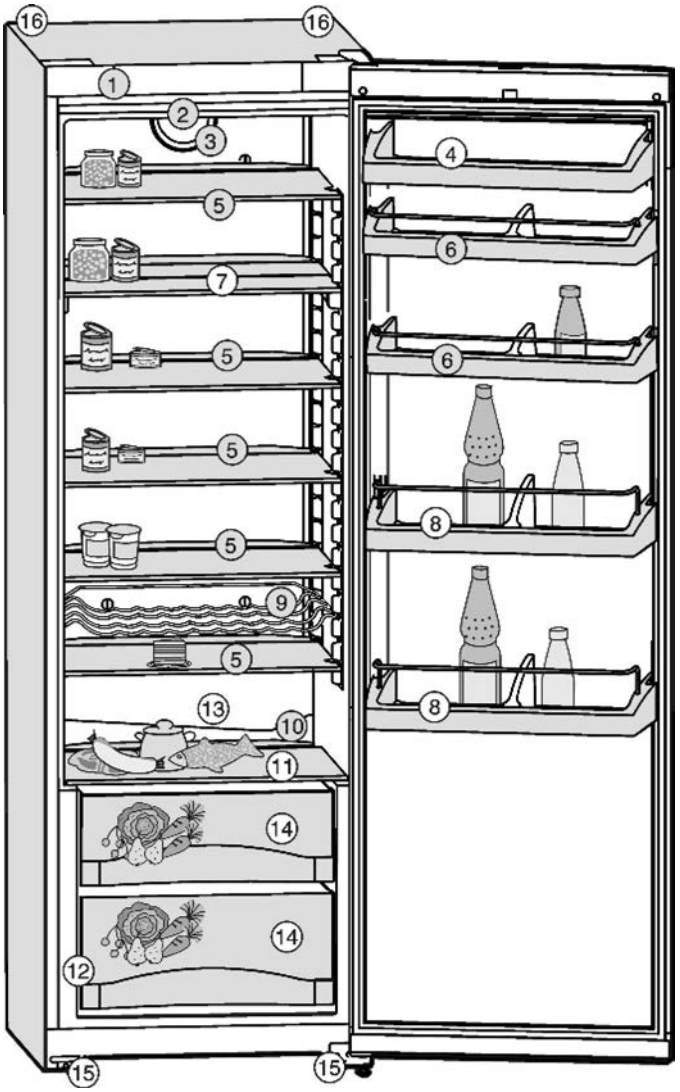

Obr. 1

(1) Ovládací panel
(2) Stropní osvětlení
(3) Ventilátor
(4) Přihrádka na máslo a sýry
(5) Stavitelné odkládací plochy
(6) Stavitelná odkládací plocha na konzervy
(7) Dělená skleněná odkládací plocha*
(8) Odkládací plocha na lahve ve dvířkách
(9) Držák na lahve*
(10) Odtok vody
(11) Skleněná odkládací plocha
(12) Typový štítek
(13) Nejchladnější část
(14) Přihrádka na zeleninu
(15) Podpěra s nastavitelnou výškou
(16) Přepravní úchyty

1.2 Oblast nasazení přístroje

Přístroj je určen výhradně ke chlazení potravin v domácnostech nebo podobných místech. K tomu se řadí např. použití

– v kuchyních pro zaměstnance, pensionech se snídaní,
– hosty ubytovanými ve venkovských staveních, hotelech, motelech apod.,
– při poskytování cateringových a podobných velkoobchodních služeb.

Přístroj používejte výhradně v rámci nasazení běžného v domácnostech. Všechny odlišné způsoby použití jsou nepřípustné. Přístroj není vhodný pro skladování a chlazení léků, krevní plazmy, laboratorních preparátů nebo podobných látek a výrobků, na něž se vztahuje směrnice pro zdravotnické výrobky 2007/47/ES. Nedovolené nebo nepřiměřené použití přístroje může způsobit poškození nebo zkažení uskladněného zboží. Přístroj není způsobilý pro provoz v místech s nebezpečím výbuchu.

Zařízení je instalováno vždy dle klimatické třídy pro provoz při omezených teplotách okolního prostředí. Klimatická třída vašeho přístroje je vytištěna na typovém štítku.

Upozornění

▶ Dodržujte uvedené teploty okolního prostředí, jinak se sníží chladicí výkon.

Klimatická třída	pro rozsah okolních teplot
SN	10 °C až 32 °C
N	16 °C až 32 °C
ST	16 °C až 38 °C
T	16 °C až 43 °C

1.3 Shoda s předpisy

Chladicí okruh je testován z hlediska těsnosti. Přístroj odpovídá příslušným bezpečnostním ustanovením a ES-směrnicím 2006/95/ES a 2004/108/ES.

1.4 Rozměry

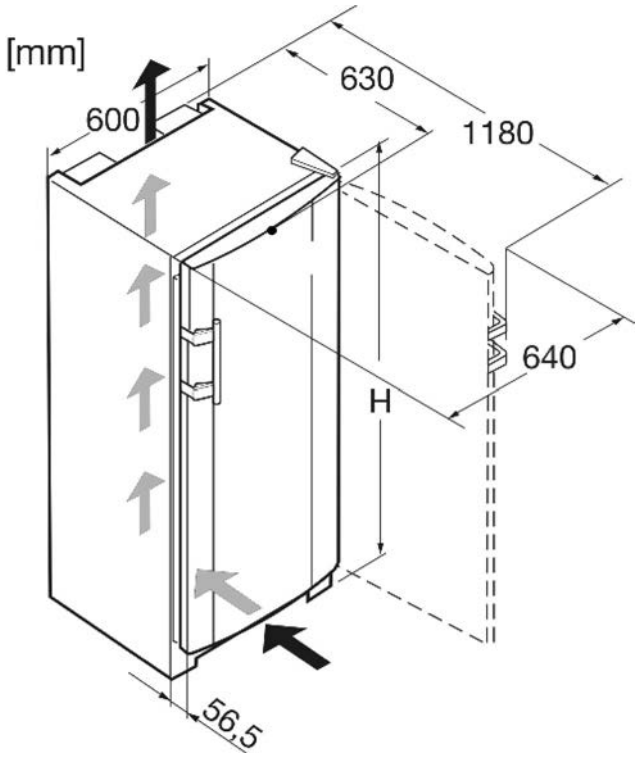

Obr. 2

Označení	H (mm)
K 36.., KP 36..	1655
K 42.., KP 42.., SK(esf) 42..	1852

1.5 Úspora energie

– Vždy dbejte na dobrý přívod a odvod vzduchu. Nezakrývejte větrací mřížky a otvory.
– Mřížku ventilátoru udržujte stále volnou.
– Přístroj neumísťujte na přímý sluneční svit, vedle sporáků, topení apod.
– Spotřeba energie závisí na provozních podmínkách – např. na okolní teplotě (viz 1.2).
– Zařízení otevírejte pokud možno krátce.
– Čím nižší je nastavená teplota, tím vyšší je spotřeba energie.
– Potraviny uspořádejte roztříděné (viz Seznámení se s přístrojem).
– Veškeré potraviny uchovávejte dobře zabalené a zakryté. Zamezí se tak tvorbě námrazy.
– Potraviny vyjímejte jen na nejkratší nutnou dobu, aby se nestačily příliš ohřát.
– Teplé pokrmy nechte nejprve vychladnout na pokojovou teplotu a teprve pak je vložte do chladničky.

Nánosy prachu zvyšují spotřebu energie:
– Chladicí soustrojí a tepelný výměník – kovovou mřížku na zadní straně přístroje – zbavte jednou za rok prachu.

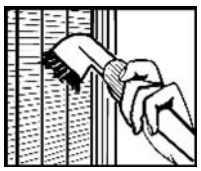

CZ

2 Všeobecné bezpečnostní pokyny

Nebezpečí pro uživatele:

– Toto zařízení není určeno pro osoby (také děti) s fyzickými, smyslovými nebo mentálními omezeními nebo pro osoby, které nedisponují dostatečnými zkušenostmi a znalostmi, ledaže by byly osobou zodpovídající za jejich bezpečnost poučeny a zpočátku přístroj používaly pod dohledem. Dohlížejte na děti, aby si se zařízením nehrály.
– V případě poruchy vytáhněte síťovou zástrčku (přitom netahejte za přívodní kabel) nebo vypněte pojistku.
– Opravy, zákroky na zařízení a výměnu síťového kabelu smí provádět pouze zákaznický servis nebo jiný k tomu vyškolený odborný personál.
– Při odpojování přístroje od napájecí sítě uchopte zástrčku. Netahejte za kabel.
– Zařízení instalujte a připojujte pouze dle údajů v návodu.
– Tento návod pečlivě uchovávejte a předejte jej rovněž případnému příštímu vlastníkovi.
– Zvláštní osvětlení (žárovky, LED, zářivky) v přístroji slouží k osvětlení jeho vnitřku a není určeno k osvětlování místnosti.

Nebezpečí požáru:

– V zařízení obsažené chladicí médium R 600a je šetrné k životnímu prostředí, ale hořlavé. Uniklé chladicí médium se může vznítit.
  • Nepoškoďte potrubí chladicího okruhu.
  • Ve vnitřním prostoru přístroje nemanipulujte s otevřeným ohněm nebo se zápalnými zdroji.
  • Ve vnitřním prostoru zařízení nepoužívejte žádné elektrické přístroje (např. zařízení pro čištění parou, topná zařízení, zmrzlinové strojky atp.).
  • Pokud chladicí médium unikne: Odstraňte z blízkosti místa úniku otevřený oheň nebo zdroje vznícení. Vytáhněte síťovou zástrčku. Místnost dobře větrejte. Kontaktujte zákaznický servis.
– Do přístroje neukládejte žádné výbušné látky ani spreje s hořlavými hnacími plyny, jako např. butan, propan, pentan atd. Takové spreje poznáte podle uvedeného složení nebo symbolu plamene. Uniklý plyn se může vznítit prostřednictvím elektrických součástí.
– Na zařízení ani do něj nevkládejte žádné hořící svíčky, lampy a jiné předměty s otevřeným plamenem.
– Vysoce koncentrovaný alkohol uchovávejte pouze těsně uzavřený a nastojato. Uniklý alkohol se může od elektrických součástí vznítit.

Nebezpečí pádu nebo převrácení:

– Sokl, zasouvací poličky, dveře atd. nepoužívejte jako stupátka nebo podpěry. Toto platí obzvláště pro děti.

Nebezpečí kontaminace potravin:

– Nekonzumujte potraviny skladované nad dobu skladovatelnosti.

Nebezpečí omrznutí, pocitu hluchosti a bolesti:
– Vyvarujte se delšího kontaktu pokožky s chladnými povrchy nebo s chlazenými/mraženými potravinami, příp. použijte vhodnou ochranu (např. rukavice).
– Zmrzlinu, zejm. s vysokým podílem vody, a kostky ledu nekonzumujte hned a příliš studené.

Dodržujte specifické pokyny v dalších kapitolách:

⚠	NEBEZPEČÍ	upozorňuje na situaci přinášející bezprostřední nebezpečí. Pokud toto nebezpečí nebude odvráceno, následkem může být smrt nebo vážné zranění.
⚠	VAROVÁNÍ	upozorňuje na nebezpečnou situaci. Pokud toto nebezpečí nebude odvráceno, následkem může být smrt nebo vážné zranění.
⚠	POZOR	upozorňuje na nebezpečnou situaci. Pokud toto nebezpečí nebude odvráceno, následkem může být lehké nebo středně těžké zranění.
	UPOZORNĚNÍ	upozorňuje na nebezpečnou situaci. Pokud toto nebezpečí nebude odvráceno, následkem mohou být hmotné škody.

	Upozornění	Označuje užitečné poznámky a tipy.

3 Ovládací prvky a symboly displeje

3.1 Ovládací a kontrolní prvky

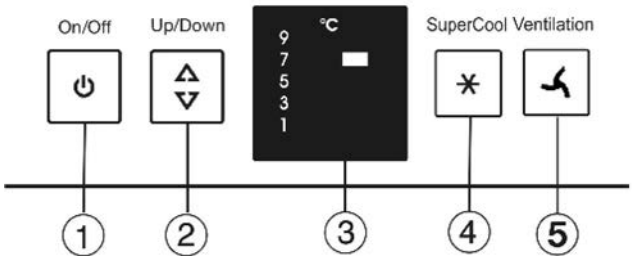

Obr. 3

(1) Tlačítko On/Off (Zap./Vyp.)
(2) Nastavovací tlačítko
(3) Ukazatel teploty
(4) Tlačítko SuperCool*
(5) Tlačítko ventilátoru

3.2 Ukazatel teploty

Při obvyklém provozu se zobrazí:
– nastavená teplota chlazení

4 Uvedení do provozu

4.1 Přeprava spotřebiče

⚠ **POZOR**
Nebezpečí poranění a poškození v důsledku chybné přepravy!
▶ Zařízení přepravujte zabalené.
▶ Zařízení přepravujte ve svislé poloze.
▶ Zařízení nepřepravujte sami.

4.2 Umístění spotřebiče

Pokud je přístroj poškozený, neprodleně – ještě před připojením – kontaktujte dodavatele.

Podlaha v místě instalace musí být horizontální a rovná. Přístroj neumísťujte na přímý sluneční svit, vedle sporáků, topení apod.

Zařízení instalujte zadní stranou vždy přímo ke stěně.

Zařízení neinstalujte bez pomoci.

Místnost pro vaše zařízení musí vykazovat dle normy EN 378 na 8 g chladicího média R 600a objem 1 m^3. Jestliže je místnost se spotřebičem příliš malá, může v případě netěsnosti chladicího okruhu vzniknout hořlavá směs plynu se vzduchem. Údaj o množství chladiva najdete na typovém štítku uvnitř přístroje.

Zařízení smí být přemísťováno pouze v prázdném stavu.

⚠ **VAROVÁNÍ**
Nebezpečí požáru v důsledku vlhkosti!
Pokud budou součásti vedoucí proud nebo přívodní síťové vedení vlhké, může dojít ke zkratu.
▶ Přístroj je navržen pro provoz v uzavřených prostorech. Přístroj neprovozujte pod širým nebem nebo ve vlhkém prostředí a v dosahu stříkající vody.

⚠ **VAROVÁNÍ**
Nebezpečí požáru v důsledku chladicího média!
V zařízení obsažené chladicí médium R 600a je šetrné k životnímu prostředí, ale hořlavé. Uniklé chladicí médium se může vznítit.
▶ Nepoškoďte potrubí chladicího okruhu.

⚠ **VAROVÁNÍ**
Nebezpečí požáru a poškození!
▶ Nestavte na spotřebič žádné přístroje vydávající teplo, např. mikrovlnné trouby, toustovače apod.!

⚠ **VAROVÁNÍ**
Nebezpečí požáru a poškození v důsledku neprůchozích větracích otvorů!
▶ Větrací otvory udržujte vždy volné. Vždy dbejte na dobrý přívod a odvod vzduchu!

▶ Vyjměte připojovací kabel ze zadní strany zařízení. Přitom odstraňte držák kabelu, jinak bude způsobovat hluk v důsledku vibrací!
▶ Sejměte ochranné fólie z vnější strany přístroje.*

POZOR*
Dvířka z ušlechtilé oceli jsou opatřena vysoce kvalitní povrchovou vrstvou. K jejich ošetřování se nesmí používat přiložený prostředek.

V opačném případě může dojít k poškození povrchu.

- ▶ **Povrch dvířek** opatřený zvláštní vrstvou otírejte výhradně měkkou čistou utěrkou.
- ▶ Čisticí prostředek na ušlechtilou ocel používejte jen na **ocelové boční stěny,** a to rovnoměrně ve směru leštěného povrchu. Pozdější čištění bude jednodušší.
- ▶ **Boční stěny s lakovaným povrchem** otírejte výhradně měkkou čistou utěrkou.

- ▶ Sejměte ochranné fólie z okrasných lišt.*
- ▶ Odstraňte veškeré přepravní pojistné díly.
- ▶ Zlikvidujte obal. (viz 4.5)

UPOZORNĚNÍ
Nebezpečí poškození v důsledku kondenzované vody!
Pokud váš přístroj není určen k montáži do sestavy (Side-by-Side, SBS):
- ▶ Zařízení neinstalujte přímo vedle dalšího chladicího/mrazicího zařízení.

- ▶ Přístroj vyrovnejte seřízením nastavitelných podpěr pomocí přiloženého klíče (A) a vodováhy tak, aby stál pevně a rovně.
- ▶ Poté seřiďte dveře: Podpěru u konzoly ložiska (B) vyšroubujte, až bude spočívat na zemi, a pak ji pootočte ještě o dalších 90°.

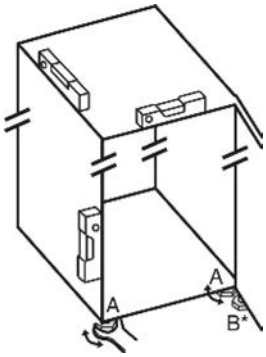

Při montáži přístroje do sestavy (Side-by-Side, SBS, označení S...) s druhou jednotkou:
- ▶ Postupujte podle návodu k montáži do sestavy (SBS). (Příslušenství mrazničky, příp. přístroje s mrazicí částí určeného k montáži do sestavy (SBS))

Upozornění
- ▶ Čištění přístroje (viz 6.2).

Pokud je zařízení instalováno v příliš vlhkém prostředí, může se na vnější straně zařízení tvořit kondenzovaná voda.
- ▶ Vždy dbejte na dobrý přívod a odvod vzduchu v místě instalace.

4.3 Změna směru otevírání dveří

Podle potřeby je možno doraz zaměnit:

UPOZORNĚNÍ
Nebezpečí poškození spotřebičů v sestavě (SBS) kondenzující vodou!
Při smontování spotřebiče s označením S... do sestavy s druhým přístrojem (jako kombinace SBS) musí zůstat směr otevírání dveří stejný jako při dodání.
- ▶ Neměňte směr otevírání dveří.

Ujistěte se, že máte k dispozici následující nástroje:
- ❑ Torx® 25
- ❑ Torx® 15
- ❑ Šroubovák
- ❑ Příp. akumulátorový šroubovák
- ❑ Příp. druhou osobu pro montážní práce

4.3.1 Sejmutí dveří

Upozornění
- ▶ Před sejmutím dveří vyndejte potraviny z odkládacích prostorů ve dveřích, aby během manipulace nevypadly.

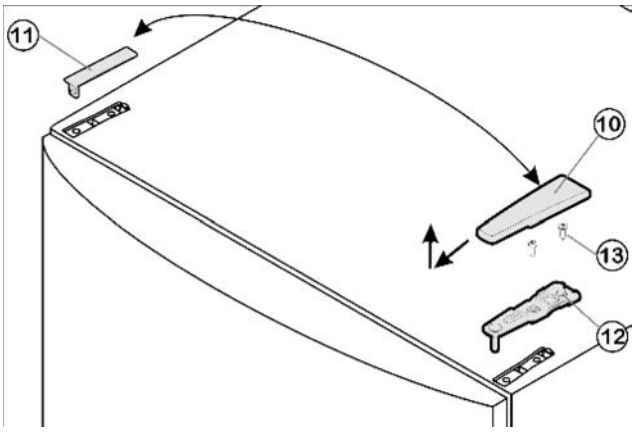

Obr. 4
- ▶ Zavřete dveře.
- ▶ Kryt *Obr. 4 (10)* vysuňte dopředu a nahoru.
- ▶ Sejměte kryt *Obr. 4 (11)*.

POZOR
Nebezpečí poranění v případě vyklopení dveří!
- ▶ Dveře dobře přidržujte.
- ▶ Dveře opatrně odložte.

- ▶ Vyšroubujte horní konzolu ložiska *Obr. 4 (12)* (2krát Torx® 25) *Obr. 4 (13)* a vyjměte jí směrem vzhůru.
- ▶ Dveře zvedněte směrem nahoru a polože stranou.

4.3.2 Přemístění úchytů

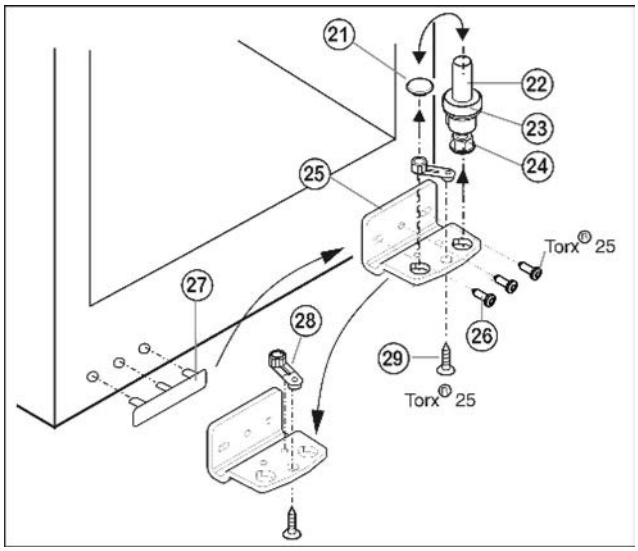

Obr. 5
- ▶ Čep *Obr. 5 (22)* kompletně (i se zarážkou *Obr. 5 (23)* a stavitelnou podpěrou *Obr. 5 (24)*) vysuňte nahoru.
- ▶ Odklopte krytku *Obr. 5 (21)*.
- ▶ Vyšroubujte konzolu ložiska *Obr. 5 (25)*, *Obr. 5 (26)*.
- ▶ Vyšroubujte díl ložiska *Obr. 5 (28)*, *Obr. 5 (29)*, přemístěte jej do protějšího otvoru konzoly ložiska a opět jej pevně zašroubujte.
- ▶ Kryt *Obr. 5 (27)* opatrně vyjměte a přemístěte na opačnou stranu.
- ▶ Konzolu ložiska *Obr. 5 (25)* **pevně (momentem 4 Nm)** opět přišroubujte (příp. akumulátorovým šroubovákem) na nové pozici.
- ▶ Krytku *Obr. 5 (21)* vložte do otvoru na opačné straně.

▶ Čep *Obr. 5 (22)* kompletně (i se zarážkou a stavitelnou podpěrou) opět zasuňte. Dávejte přitom pozor, aby západka směřovala dozadu.

4.3.3 Přemístění madla

▶ Přemístění pružinové svorky *Obr. 6 (31)*: Stlačte západku směrem dolů a vyjměte pružinovou svorku.
▶ Pružinovou svorku zasuňte na opačné straně, až zacvakne.

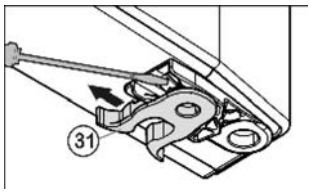

Obr. 6

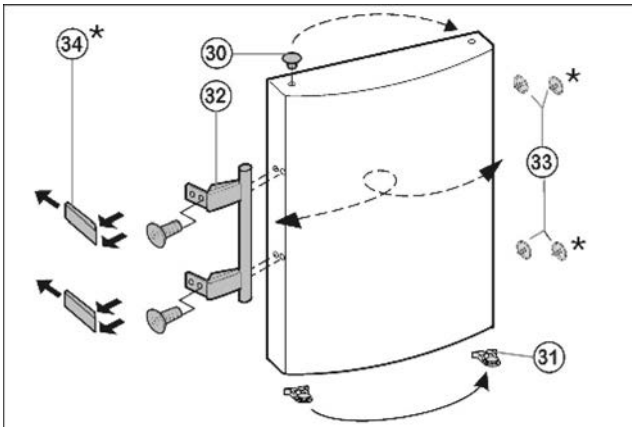

Obr. 7

▶ Ucpávku *obr. 7 (33)* vyjměte z pouzdra uložení dveří a přemístěte.
▶ Dveřní madlo *Obr. 7 (32)*, krytky *Obr. 7 (33)* a přítlačné destičky* *Obr. 7 (34)* vymontujte a přemístěte na opačnou stranu.
▶ Při montáži přítlačných destiček na opačné straně dbejte, aby dobře zapadly.*

4.3.4 Montáž dveří

▶ Dveře nasaďte shora do dolního čepu *Obr. 5 (22)*.
▶ Zavřete dveře.
▶ Horní konzolu *Obr. 4 (12)* nasaďte na dveře v nové poloze.
▶ **Pevně (momentem 4 Nm,** 2krát Torx® 25) přišroubujte horní konzolu *Obr. 4 (12)*, *Obr. 4 (13)*. V případě potřeby nejprve propíchněte otvory pro šrouby nebo použijte akumulátorový šroubovák.
▶ Kryty *Obr. 4 (10)* a *Obr. 4 (11)* nasaďte vždy na opačné straně, než byly původně.

4.3.5 Seřízení dveří

▶ V případě potřeby můžete dveře vůči skříni přístroje vyrovnat prostřednictvím dvou podlouhlých otvorů na spodní konzole *Obr. 5 (25)*. Přitom vyšroubujte prostřední šroub.

VAROVÁNÍ
Nebezpečí poranění v důsledku pádu dveří!
Pokud nejsou díly uložení dostatečně pevně našroubovány, mohou dveře vypadnout. Toto může vést k vážnému poranění. Kromě toho, pokud nejsou dveře dobře uzavřené, zařízení správně nechladí.
▶ Konzolu přišroubujte pevně momentem 4 Nm.
▶ Veškeré šrouby zkontrolujte a případně dotáhněte.

4.4 Zasunutí do kuchyňské linky

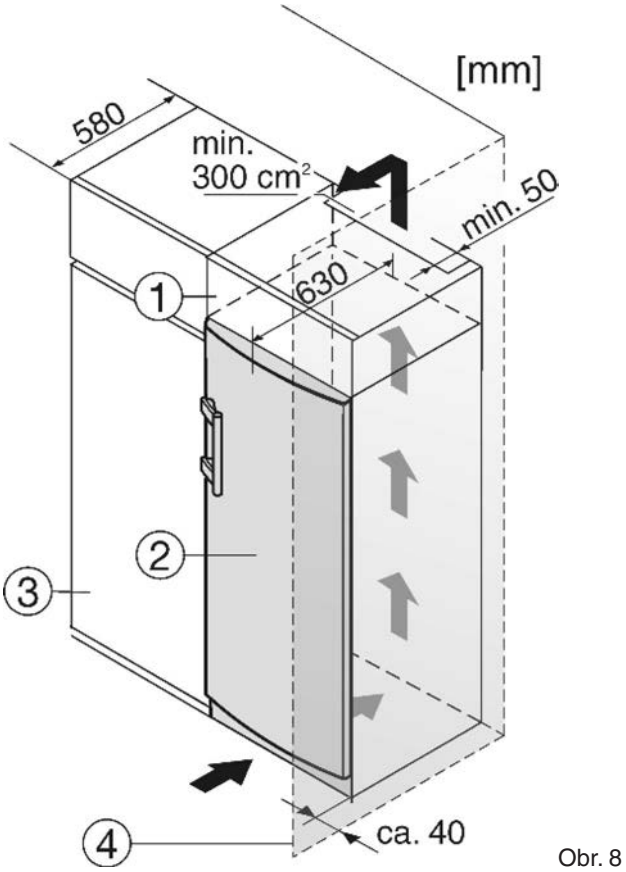

Obr. 8

(1) Nástavec
(2) Přístroj
(3) Kredenc
(4) Stěna

Při obestavění kuchyňským nábytkem o hloubce max. 580 mm může spotřebič stát přímo vedle nábytku *Obr. 8 (3)*. Dvířka přístroje přesahují skříň na okrajích o 34 mm a uprostřed o 50 mm. Mohou se tedy volně otevírat a zavírat.

Důležité pro ventilaci:
– Po celé šířce nástavce musí zůstat volný větrací otvor hloubky nejméně 50 mm.
– Odvětrávací příčný průřez pod stropem místnosti musí činit minimálně 300 cm².
– Čím větší větrací prostor je k dispozici, tím úsporněji přístroj pracuje.

Pokud přístroj stojí boční stěnou s dveřním pantem u zdi *Obr. 8 (4)*, musí zůstat mezi boční stěnou přístroje a zdí prostor alespoň 40 mm. Toto odpovídá přesahu držadla při otevřených dveřích.

4.5 Nakládání s obalovým materiálem

VAROVÁNÍ
Nebezpečí udušení obalovým materiálem a fóliemi!
▶ Nenechte děti hrát si s obalovým materiálem.

Obal je vyroben z recyklovatelných materiálů:
– Vlnitá lepenka/karton
– Díly z pěnového polystyrenu
– Fólie a sáčky z polyethylenu
– Stahovací pásky z polypropylenu
– Přitlučené dřevěné rámy s kotoučem z polyethylenu*

▶ Obalový materiál odevzdejte na oficiálním sběrném místě.

4.6 Připojení přístroje

UPOZORNĚNÍ
Nebezpečí poškození elektroniky!
▶ Nepoužívejte žádný samostatný měnič (měnící stejnosměrný proud na střídavý proud, resp. trojfázový proud) nebo energeticky úspornou zástrčku.

VAROVÁNÍ
Nebezpečí požáru a přehřátí!
▶ Nepoužívejte žádné prodlužovací kabely a rozbočovací lišty.

Typ napětí (střídavé) a jeho velikost musí souhlasit s údaji na typovém štítku (viz Seznámení se s přístrojem).
Zařízení připojujte pouze přes zásuvku s ochranným kontaktem instalovanou dle předpisů. Zásuvka musí být jištěna pojistkou 10 A nebo vyšší.



Musí být snadno přístupná, aby mohlo být zařízení v případě nouze rychle odpojeno od proudu.
▶ Zkontrolujte elektrická připojení.
▶ Zasuňte síťovou zástrčku.

4.7 Zapnutí přístroje

▶ Stiskněte tlačítko On/Off *Obr. 3 (1)*.
▷ Přístroj je zapnutý. Ukazatel teploty zobrazuje nastavenou teplotu.

5 Ovládání

5.1 Chlazení potravin

Upozornění
V případě nedostatečného větrání stoupá spotřeba energie a snižuje se chladicí výkon.

▶ Mřížku ventilátoru udržujte vždy volnou.
▶ Potraviny rychle podléhající zkáze (hotová jídla, masné a uzenářské výrobky) ukládejte do nejchladnější oblasti. Do horní části a do dvířek umísťujte máslo a konzervy. (viz Seznámení se s přístrojem)
▶ K balení užívejte opakovaně použitelné nádoby z plastu, kovu, hliníku či skla nebo potravinové fólie.
▶ Přední část podlahy chladicího prostoru používejte jen ke krátkodobému odkládání potravin, např. při přerovnávání a třídění. Potraviny nenechávejte stát na okraji, neboť při zavření dveří může dojít k jejich zasunutí dozadu nebo k převrácení.
▶ Potraviny neukládejte příliš těsně, aby kolem nich mohl dobře proudit vzduch.
▶ Lahve zajistěte proti převrácení: posuňte držák lahví.

5.2 Nastavení teploty

Teplota závisí na následujících faktorech:
– četnost otevírání dveří,
– teplota v místnosti,
– druh, teplota a množství potravin.

Doporučená teplota: 5 °C

Nastavení teploty lze změnit. Po hodnotě 1 °C následuje opět hodnota 9 °C.

▶ Nastavení teploty: Stiskněte jednou nastavovací tlačítko *Obr. 3 (2)*.
▷ Na ukazateli teploty bliká LED současné teploty.
▶ Stiskněte nastavovací tlačítko *Obr. 3 (2)* tolikrát, až se zobrazí požadovaná teplota.

Upozornění
▶ Dlouhým stisknutím nastavovacího tlačítka se zvolí nižší teplota v rámci malého rozsahu teplot (např. mezi 5 °C a 7 °C). Na ukazateli teploty pak svítí LED nejbližšího nižšího teplotního rozsahu.

CZ

5.3 Funkce SuperCool

S funkcí SuperCool dosáhnete nejvyššího chladicího výkonu a nízkých teplot. Funkci SuperCool použijte k rychlému ochlazení velkého množství potravin.

V režimu Super-Cool běží ventilátor. Zařízení pracuje s maximálním chladícím výkonem, v důsledku toho může být hluk chladícího agregátu přechodně hlasitější a spotřeba energie je o něco vyšší.

5.3.1 Chlazení v režimu SuperCool

▶ Stiskněte krátce tlačítko SuperCool *Obr. 3 (4)*.
▷ Tlačítko SuperCool *Obr. 3 (4)* se rozsvítí.
▷ Chladicí teplota klesne na nejnižší hodnotu. Přístroj je v režimu SuperCool.
▷ Po 6 až 12 hodinách se funkce SuperCool automaticky vypne. Zařízení dále pracuje v energeticky úsporném normálním provozu.

5.3.2 Dřívější vypnutí funkce SuperCool

▶ Stiskněte krátce tlačítko SuperCool *Obr. 3 (4)*.
▷ Tlačítko SuperCool *Obr. 3 (4)* zhasne.
▷ Funkce SuperCool je vypnutá.

5.4 Ventilátor

Prostřednictvím ventilátoru můžete rychle ochladit velká množství čerstvých potravin nebo dosáhnout relativně rovnoměrného rozložení teplot v celém prostoru.

Chlazení s nuceným oběhem vzduchu je doporučené:
– při vysoké okolní teplotě (od přibl. 30 °C),
– při vysoké vlhkosti vzduchu.

Použití ventilátoru přináší poněkud vyšší spotřebu energie. Pro úsporu energie se ventilátor při otevření dveří samočinně vypne.

5.4.1 Zapnutí ventilátoru

▶ Krátce stiskněte tlačítko ventilátoru *Obr. 3 (5)*.
▷ Tlačítko ventilátoru se rozsvítí.
▷ Ventilátor je v provozu. Automaticky se zapne, když běží kompresor.

5.4.2 Vypnutí ventilátoru

▶ Krátce stiskněte tlačítko ventilátoru *Obr. 3 (5)*.
▷ Tlačítko ventilátoru zhasne.
▷ Ventilátor je vypnutý.

5.5 Přemísťování odkládacích ploch

Odkládací plochy jsou proti nechtěnému vysunutí zajištěny zarážkami.

▶ Odkládací plochu zvedněte a vysuňte k sobě.

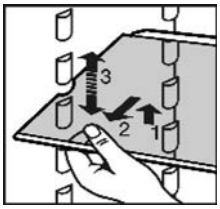

▶ Odkládací plochu zasuňte s vyvýšeným okrajem směřujícím vzhůru dozadu.
▷ Potraviny pak nepřimrznou k zadní stěně.

5.6 Používání dělených odkládacích ploch*

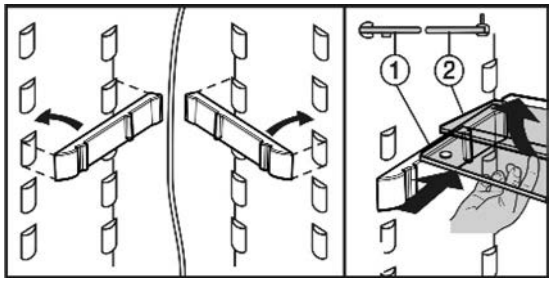

Obr. 9

▶ Odkládací plocha s vyvýšeným okrajem (2) musí ležet vzadu.

5.7 Přemístění odkládací plochy ve dvířkách

▶ Vyjměte odkládací plochu podle obrázku.

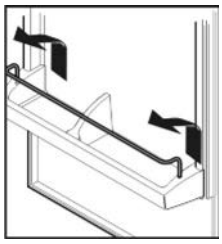

5.8 Vyjmutí držáku lahví

▶ Držák lahví vyjměte podle obrázku.

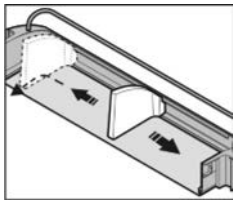

5.9 Přihrádky na zeleninu

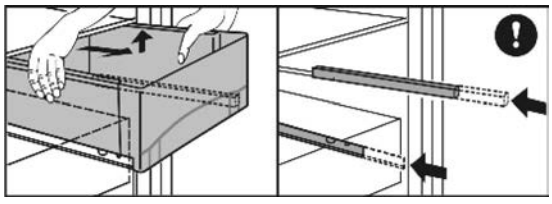

Obr. 10

Vyjmutí přihrádek na zeleninu:
▶ Přihrádku zcela vysuňte a lehce nakloňte dopředu.
▷ U nejnižší přihrádky se navíc uvolní zajišťovací mechanismus a přihrádku je možné vyjmout.
▶ Vyčnívající výsuvné kolejničky zase zasuňte.

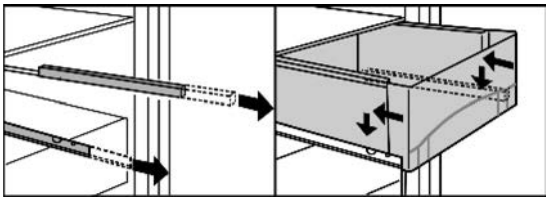

Obr. 11

Vložení přihrádek na zeleninu:
▶ Přihrádku položte na výsuvné kolejničky a lehkým tlakem ji zasuňte.
▷ U nejnižší přihrádky navíc zapadne zajišťovací mechanismus a přihrádka pevně spočine na výsuvných kolejničkách.

6 Údržba

6.1 Odmrazení

6.1.1 Odmrazování chladicí části

Chladicí část se odmrazuje automaticky a odtávající voda se odpařuje. Srážení vodních kapek na zadní stěně je způsobené běžnou činností přístroje a je zcela normální.
▶ Otvor pro odtok vody pravidelně čistěte, aby odtávající voda mohla odtékat. (viz 6.2)

6.2 Čištění přístroje

Před čištěním:

POZOR
Nebezpečí poranění a poškození horkou parou! Horká pára může poškodit povrchové plochy a může vést k popálení.
▶ Nepoužívejte žádná parní čisticí zařízení!

UPOZORNĚNÍ
Chybné čištění přístroj poškozuje!
▶ Nepoužívejte koncentrovaný čisticí prostředek.
▶ Nepoužívejte žádné drsné nebo hrubé houby nebo ocelovou vatu.
▶ Nepoužívejte žádné pískové, chlorové, chemické nebo kyselinu obsahující čisticí prostředky.
▶ Nepoužívejte žádná chemická rozpouštědla.
▶ Nepoškoďte a neodstraňte typový štítek na vnitřní straně přístroje. Je důležitý pro zákaznický servis.
▶ Odstraněním typového štítku se zbavujete veškerých práv na záruční opravu.
▶ Kabel ani jiné konstrukční součásti netrhejte, nezamotávejte ani nepoškozujte.
▶ Nenechte vniknout čisticí vodu do odtokového žlábku, větracích mřížek a elektrických součástí.

▶ Zařízení vyprázdněte.
▶ Vytáhněte síťovou zástrčku.
– Používejte měkké utěrky a univerzální čisticí prostředek s neutrálním pH.
– Ve vnitřku přístroje používejte jen zdravotně nezávadné čisticí a údržbové prostředky.
▶ Pravidelně čistěte větrací mřížky pro přívod i odvod vzduchu.
▷ Nánosy prachu zvyšují spotřebu energie.

Vnější plochy a vnitřní prostor:
▶ Vnější a vnitřní plochy z plastu čistěte ručně mírně teplou vodou s trochou saponátu.

POZOR*
Dvířka z ušlechtilé oceli jsou opatřena vysoce kvalitní povrchovou vrstvou. K jejich ošetřování se nesmí používat přiložený prostředek.

V opačném případě může dojít k poškození povrchu.

- ▶ Lakované povrchy dvířek otírejte výhradně čistou měkkou utěrkou. Při silném znečištění použijte trochu vody nebo neutrálního čisticího prostředku. Volitelně můžete použít utěrku z mikrovlákna.
- ▶ Boční stěny z ušlechtilé oceli při znečištění vyčistěte běžným čisticím prostředkem na ušlechtilou ocel. Poté naneste přiložený přípravek na ošetřování ušlechtilé oceli rovnoměrně ve směru leštěného povrchu.
- ▶ Lakované boční stěny otírejte výhradně měkkou čistou utěrkou. Při silném znečištění použijte trochu vody nebo neutrálního čisticího prostředku. Volitelně můžete použít utěrku z mikrovlákna.

Čisticí prostředek na ušlechtilou ocel nenanášejte na skleněné nebo plastové povrchy: mohlo by dojít k jejich poškrábání. Tmavá místa a intenzivní zabarvení povrchu z ušlechtilé oceli jsou zpočátku normální.*

- ▶ Čištění odtoku vody: Usazeniny odstraňte tenkým nástrojem, například vatovou tyčinkou.

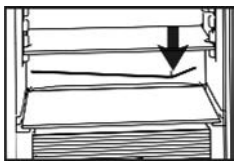

Součásti vybavení:
- ▶ Součásti omyjte ručně vlažnou vodou s přídavkem čisticího prostředku.
- ▶ Při čištění vyjměte držáky dělených odkládacích ploch ze skla.
- ▶ Odkládací plochy ve dvířkách rozeberte podle obrázku.

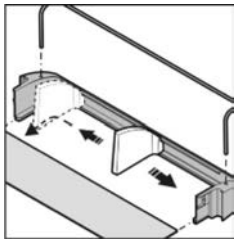

Po vyčištění:
- ▶ Zařízení a součásti vybavení vysušte.
- ▶ Zařízení opět připojte do sítě a zapněte.
- ▶ Opět vložte potraviny.

6.3 Výměna žárovky vnitřního osvětlení

Údaje o žárovce

max. 25 W
Objímka: E14
Druh napětí a jeho velikost musejí souhlasit s údaji na typovém štítku

- ▶ Vypněte přístroj.
- ▶ Vytáhněte zástrčku napájecího kabelu nebo vypněte jistič.
- ▶ Kryt *Obr. 12 (1)* uchopte v přední části a vzadu jej uvolněte.
- ▶ Vyměňte žárovku *Obr. 12 (2)*.
- ▶ Nasaďte zpátky kryt *Obr. 12 (1)*.

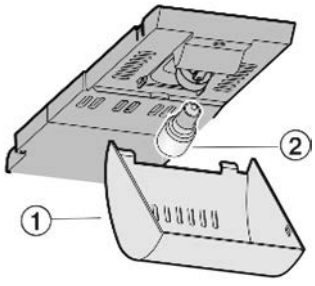

Obr. 12

6.4 Zákaznická služba

Nejprve zkontrolujte, zda můžete závadu odstranit sami. (viz Poruchy). V opačném případě se obraťte na zákaznický servis. Adresu naleznete na přiloženém seznamu zákaznických servisů.

VAROVÁNÍ
Nebezpečí poranění v důsledku neodborně prováděných oprav!
- ▶ Opravy a zásahy na zařízení a přívodním kabelu, které nejsou výslovně vyjmenovány (viz Údržba), může provádět pouze zákaznická služba.

- ▶ Označení zařízení *obr. 13 (1)*, Servisní č. *obr. 13 (2)* a Výrob. č. *obr. 13 (3)* si přečtěte na typovém štítku. Typový štítek naleznete na levé vnitřní straně přístroje.

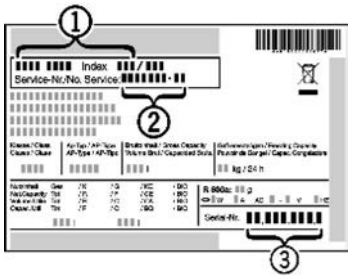

Obr. 13

- ▶ Informujte zákaznické oddělení a sdělte typ závady, označení přístroje *Obr. 13 (1)*, servisní číslo *Obr. 13 (2)* a výrobní číslo *Obr. 13 (3)*.
- ▷ Toto umožní rychlý a cíleně směrovaný servisní zásah.
- ▶ Zařízení nechte uzavřené do příjezdu zákaznického servisu.
- ▷ Potraviny zůstanou déle chladné.
- ▶ Síťovou zástrčku vytáhněte (přitom netahejte za síťový kabel) nebo vypněte pojistku.

7 Poruchy

Konstrukce vašeho přístroje zajišťuje bezpečnou funkci a dlouhou životnost. Pokud se přesto během provozu vyskytne závada, ověřte prosím, zda není způsobena chybnou obsluhou. V tomto případě vám musí být vzniklé náklady účtovány i během záruční doby. Následující poruchy můžete odstranit sami:

Zařízení nepracuje.
- → Zařízení není zapnuto.
- ▶ Zařízení zapněte.
- → Síťová zástrčka není správně zastrčena v zásuvce.
- ▶ Zkontrolujte síťovou zástrčku.
- → Pojistka zásuvky není v pořádku.
- ▶ Zkontrolujte pojistku.

Kompresor běží dlouho.
- → Při menším nároku na chlazení pracuje kompresor s nižšími otáčkami. Ačkoli se tímto zvýší doba chodu, energie se ušetří.
- ▶ To je u energeticky úsporných modelů normální.
- → Přístroj je v režimu SuperCool.
- ▶ Aby se potraviny rychle zchladily, běží kompresor déle. Toto je normální.

Hluk je příliš hlasitý.
- → Kompresory s regulací otáček* mohou v závislosti na otáčkách vydávat různé zvuky.
- ▶ Hluk je normální.

Bublání, šplíchání
- → Tento šum pochází od chladícího média, které proudí v chladícím okruhu.
- ▶ Hluk je normální.

Tiché klikání
→ Zvuk vznikne vždy, když se chladicí soustrojí (motor) automaticky zapne či vypne.
▶ Hluk je normální.

Bručení. Je vždy krátkodobě o něco hlasitější, když se chladicí agregát (motor) zapíná.
→ Při zapnuté funkci SuperCool, po vložení čerstvých potravin nebo po delším otevření dveří se chladicí výkon automaticky zvýší.
▶ Hluk je normální.
→ Okolní teplota je příliš vysoká.
▶ Řešení problému: (viz 1.2)

Hluboké bručení
→ Zvuk vzniká prouděním vzduchu skrz ventilátor.
▶ Hluk je normální.

Vibrační hluk
→ Zařízení nestojí pevně na podlaze. V důsledku toho bude vedle stojící nábytek nebo předměty uvedeny do vibrací běžícím chladicím agregátem.
▶ Zařízení kousek odsuňte a pomocí seřizovací nohy nastavte.
▶ Odsuňte lahve a nádoby od sebe.

Teplota není dostatečně nízká.
→ Dveře zařízení nejsou správně zavřené.
▶ Zavřete dveře zařízení.
→ Přívod nebo odvod vzduchu není dostatečný.
▶ Uvolněte ventilační mřížky.
→ Okolní teplota je příliš vysoká.
▶ Řešení problému: (viz 1.2).
→ Zařízení bylo příliš často nebo příliš dlouho otevřeno.
▶ Vyčkejte, zda se požadovaná teplota znovu sama obnoví. Pokud se tak nestane, obraťte se na zákaznický servis. (viz Údržba).
→ Zařízení stojí příliš blízko u zdroje tepla.
▶ Řešení problému: (viz Uvedení do provozu).

Vnitřní osvětlení nesvítí.
→ Zařízení není zapnuto.
▶ Zařízení zapněte.
→ Dveře byly otevřené déle než 15 minut.
▶ Vnitřní osvětlení se automaticky vypne, pokud jsou dveře otevřené přibližně 15 minut.
→ Pokud vnitřní osvětlení nesvítí, ale ukazatel teploty funguje, je vadná žárovka.
▶ Vyměňte žárovku. (viz Údržba).

8 Odstavení z provozu

8.1 Vypnutí zařízení

▶ Stiskněte tlačítko On/Off Obr. 3 (1) přibližně na 2 sekundy.
▷ Ukazatel teploty je tmavý.

8.2 Odstavení z provozu



▶ Zařízení vyprázdněte.
▶ Vytáhněte síťovou zástrčku.
▶ Zařízení vyčistěte (viz 6.2).
▶ Dvířka ponechte otevřená, aby uvnitř nevznikal zápach.

9 Likvidace spotřebiče



Přístroj obsahuje recyklovatelné materiály a musí být zlikvidován odděleně od netříděného komunálního odpadu. Likvidaci vyřazených přístrojů musí provést odborně způsobilá firma dle místně platných předpisů a zákonů.

Při přepravě vysloužilého spotřebiče nepoškoďte chladicí okruh, aby obsažené chladivo (viz údaj na typovém štítku) a olej nemohl nekontrolovatelně uniknout.
▶ Vhodným způsobem zabraňte dalšímu možnému používání přístroje.
▶ Vytáhněte síťovou zástrčku.
▶ Odřízněte připojovací kabel.

Poznámky:

Chyby a změny v textu, technické specifikaci výrobků a jejich vyobrazení jsou vyhrazeny.

Mc TREE a.s., Hlavní 238, 250 89, Lázně Toušeň

tel.: 255 717 441, e-mail: servis@mctree.cz, www.mctree.cz