Návod k použití

Chladničky pro laboratorní použití

CZ

LIEBHERR

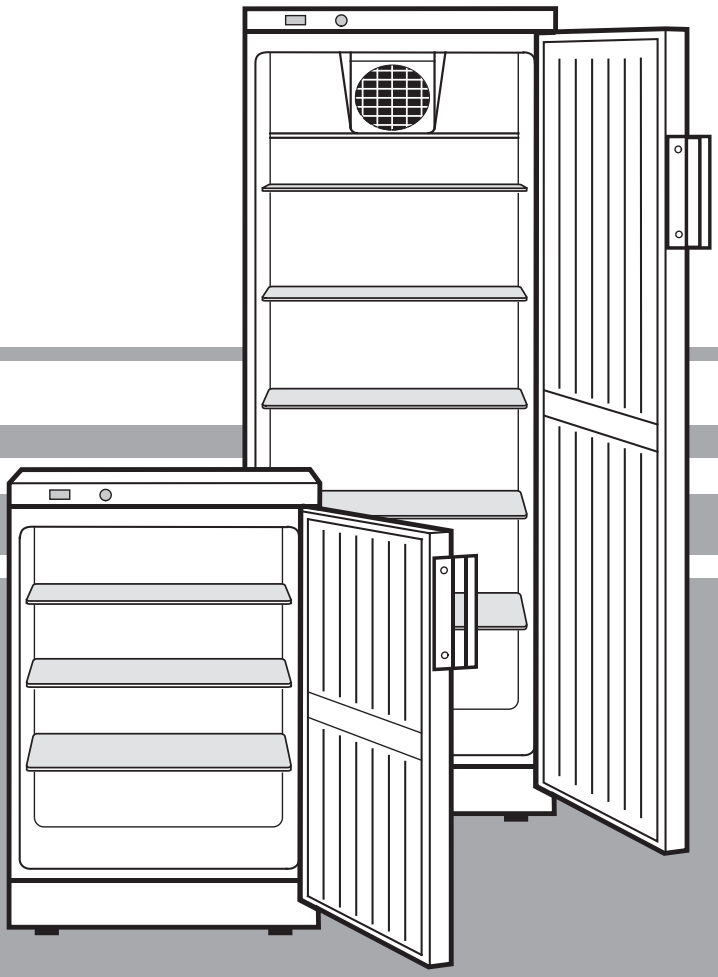

7080 233-00

FKEX 211

Mc TREE

Bezpečnostní pokyny a výstražná upozornění

- Aby nedošlo k újmě na zdraví a věcným škodám, měly by přístroj vybalit a instalovat dvě osoby.
- V případě, že zjistíte poškození přístroje, neprodleně, ještě před připojením přístroje, kontaktujte dodavatele.
- Pro zaručení bezpečného provozu přístroje proveďte montáž a připojení jen podle údajů v návodu k použití.
- V případě závady odpojte přístroj od sítě. Vytáhněte zástrčku ze sítě nebo vypněte jistič, případně vyšroubujte pojistku.
- Při odpojování přístroje od sítě netahejte za připojovací kabel, nýbrž za zástrčku.
- Opravy a zásahy do přístroje smějí být prováděny pouze autorizovaným servisním střediskem, jinak může dojít ke vzniku závažných nebezpečí pro uživatele. Totéž platí i pro výměnu síťového kabelu.
- Sokl, zasouvací poličky, dveře atd. nepoužívejte jako stupátka nebo podpěry.
- Tento přístroj není určen dětem a osobám s omezenými psychickými, smyslovými nebo mentálními schopnostmi a osobám, které nemají dostatečné zkušenosti a znalosti, pokud nebyly osobou zodpovídající za jejich bezpečnost poučeny nebo nepoužívaly zpočátku tento přístroj pod dozorem takové osoby. Děti by neměly zůstat bez dozoru, aby si nezačaly hrát s přístrojem.
- Vyvarujte se dlouhodobého kontaktu pokožky s chladnými povrchy přístroje nebo chlazeného/mraženého zboží. Může způsobit bolesti, znecitlivění a omrzliny. V případě dlouhodobého kontaktu s pokožkou pamatujte na ochranná opatření, např. na používání rukavic.
- Nepožívejte žádné nadměrně dlouho skladované potraviny, mohou způsobit otravu.
- Klíče od uzamykatelných přístrojů neponechávejte v blízkosti přístroje ani v dosahu dětí.
- Ve vnitřním prostoru přístroje nemanipulujte s otevřeným ohněm nebo se zápalnými zdroji. Při přepravě a čištění přístroje dbejte na to, aby nedošlo k poškození chladicího okruhu. V případě poškození nepřibližujte k přístroji žádné zápalné zdroje a dobře větrejte okolní prostor.
- Uvnitř přístroje nepoužívejte žádná elektrická zařízení.
- Přístroj nepřipojujte společně s jinými přístroji přes jeden prodlužovací kabel. Jinak by mohlo dojít k přehřátí zásuvky na prodlužovacím kabelu.
- Zařízení neinstalujte do bezprostřední blízkosti klimatizačního zařízení. Zařízení nesmí být provozováno ani pod klimatizačním zařízením namontovaným na zdi.
- Přístroj není vhodný pro ukládání léčiv podle normy DIN 58345.
- Přístroj není vhodný pro skladování krevních konzerv podle DIN 58371.
- U speciálních oblastí použití, které podléhají vlastní normě, se má provozovatel sám postarat o splnění požadavků této normy.
- Přístroj je navržen pro provoz v uzavřených prostorech. Přístroj neprovozujte pod širým nebem nebo ve vlhkém prostředí a v dosahu stříkající vody.



Pozor!
Plastové díly čistěte jen vlhkou utěrkou!
Nebezpečí výskytu statické elektřiny!
NEVÝBUŠNÝ VNITŘNÍ PROSTOR!
Rozsah vnitřních teplot: +2 až +10°C

Pokyny pro likvidaci



Přístroj obsahuje recyklovatelné materiály a musí být zlikvidován odděleně od netříděného komunálního odpadu. Likvidace vysloužilého přístroje musí probíhat odborně podle místně platných předpisů a zákonů.

Při odvozu vysloužilého přístroje nepoškoďte chladicí okruh, aby nedošlo k nekontrolovanému úniku chladicího média (údaje na typovém štítku) a oleje.

- Vhodným způsobem zabraňte dalšímu možnému používání přístroje.
- Vytáhněte síťovou zástrčku.
- Odřízněte připojovací kabel.

Použití přístroje

Vnitřní prostor, v němž nejsou žádné zápalné zdroje, slouží ke skladování hořlavých látek, zčásti v otevřených nádobách, a je tudíž klasifikován jako prostředí s nebezpečím výbuchu, zóna 2.

Přístroj **není** způsobilý pro provoz v místech s nebezpečím výbuchu.

Instalace

- Vyvarujte se stanovišť s přímým slunečním zářením, vedle sporáku, topení apod.
- Přístroj má stát na vodorovné a nezvlněné podlaze. Nerovnosti vyrovnejte stavitelnými podpěrami.
- Dbejte na dobré odvětrávání!
- Místnost, v níž se přístroj nachází, musí dle normy EN 378 vykazovat na každých 8g chladiva R 600a objem 1 m^3, aby v ní v případě netěsnosti chladicího okruhu nemohla vzniknout výbušná směs plynu se vzduchem. Údaj o množství chladiva naleznete na typovém štítku uvnitř přístroje.
- Přístroj stavte vždy přímo ke zdi.

Připojení

Typ proudu (střídavý) a velikost napětí na zvoleném místě musí souhlasit s údaji na typovém štítku. Typový štítek se nachází na levé vnitřní straně. Zásuvka musí mít jištění s vypínacím proudem 10 A nebo vyšším, musí být snadno přístupná a nesmí se nacházet za přístrojem.

Zařízení připojte pouze přes předpisově uzemněnou zásuvku s ochranným kolíkem.

Rozměry přístroje (mm)

	Výška	Šířka	Hloubka
FKEX 1800	886	600	600
FKEX 2600	1215	600	600
FKEX 3600	1589	600	600
FKEX 5000	1516	752	710

Zapnutí a vypnutí zařízení

Před uvedením do provozu se doporučuje vyčistit vnitřek přístroje (blíže v odstavci **Čištění**).

Zapnutí

Zasuňte zástrčku – přístroj se zapne.

Vypnutí

Vytáhněte zástrčku nebo nastavte regulátor teploty na **0**.

Nastavení teploty

Pomocí mince otočte regulátorem teploty tak, aby šipka ukazovala na některou z pozic mezi „1“ a „7“.

Poloha „1“ = nejnižší chladicí výkon
Poloha „7“ = nejvyšší chladicí výkon, chladno

Odmrazení

Odmrazení probíhá automaticky.

Voda z odmrazování kape do misky pod výparníkem. Tato miska se musí čas od času vyprázdnit. Misku vytáhněte dopředu a vyprázdněte.

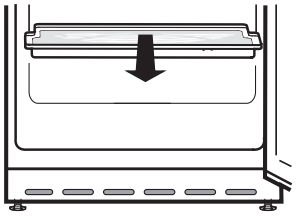

Čištění

Před čištěním zásadně přístroj odstavte z provozu. Vytáhněte zástrčku nebo vypněte jistič, resp. vyšroubujte předřazenou pojistku.

Vnitřní prostor, díly vybavení a vnější stěny očistěte vlažnou vodou s trochou mycího prostředku. V žádném případě nepoužívejte čisticí prostředky s obsahem písku nebo kyselin ani chemická rozpouštědla.

Nepracujte s parními čisticími přístroji!
Nebezpečí poškození a poranění.

- Dbejte na to, aby čisticí voda nezatekla do elektrických součástí a do větrací mřížky.
- Chladicí soustrojí s tepelným výměníkem – kovovou mřížkou na zadní straně přístroje – by se mělo jednou za rok vyčistit a zbavit prachu.
- Nepoškoďte a neodstraňte typový štítek na vnitřní straně přístroje: je důležitý pro zákaznický servis.

Pozor!
Plastové díly čistěte jen vlhkou utěrkou!
Nebezpečí výskytu statické elektřiny.

Porucha

Následující poruchy můžete na základě prověření možných příčin odstranit sami:

- **Přístroj nepracuje.** Ověřte,
– zda je přístroj zapnutý,
– zda je síťová zástrčka správně zasunutá v zásuvce,
– zda je jištění zásuvky v pořádku.
- **Teplota není dostatečně nízká**. Ověřte
– nastavení podle odstavce „Nastavení teploty“ – byla-li nastavena správná hodnota,
– zda samostatně vložený teploměr ukazuje správnou hodnotu,
– zda nejsou zakryté ventilační mřížky,
– zda není umístěn příliš blízko nějaký zdroj tepla?

Pokud se nevyskytuje žádná ze shora uvedených příčin a vy neumíte odstranit poruchu sami, obraťte se prosím na nejbližší autorizované servisní středisko. Sdělte typové označení ①, servisní číslo ② a výrobní číslo ③ z typového štítku. Typový štítek se nachází na levé vnitřní straně.

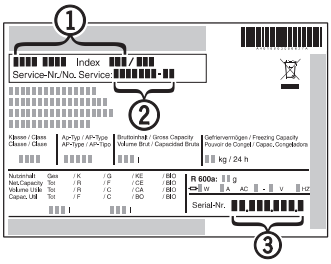

Odstraněním typového štítku se zbavujete veškerých práv na záruční opravu.

Změna směru otevírání dvířek

- Odšroubujte závěs dveří ❶.
- Dveře sundejte směrem dolů.
- Čep ❷ přemístěte do druhého otvoru v závěsu ❶.
- Čep ❸ přemístěte na opačnou stranu.
- Protikus zámku ❹ a krytky ❺ přemístěte na opačnou stranu.
- Dveře otočte o 180°.
- Přimontujte dveřní madlo a plastové krytky.
- Kryt ❻ přemístěte na opačnou stranu.
- Dveře opět zavěste do čepu ❸ a uzavřete.
- Nasaďte a přišroubujte spodní závěs dveří ❶.

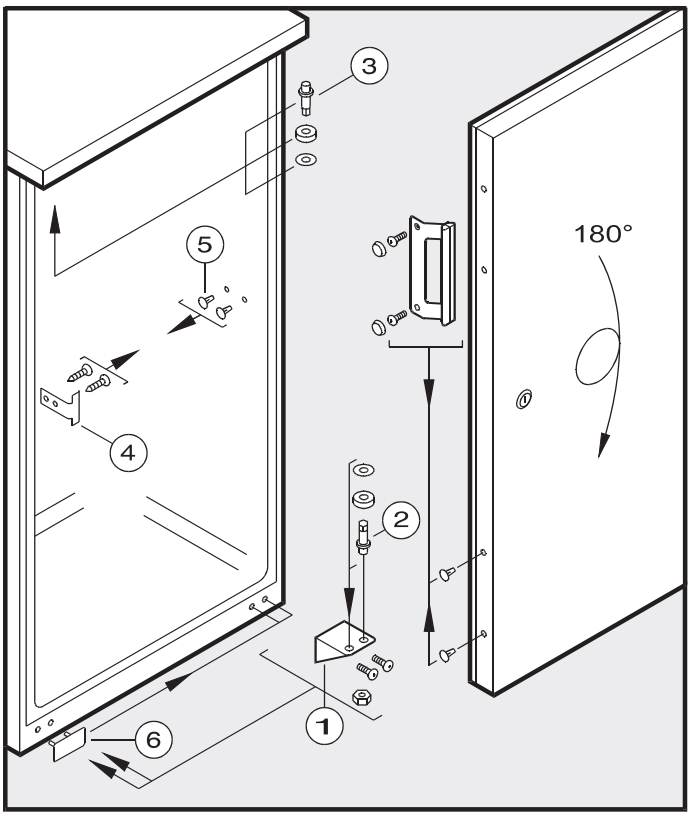

Bezpečnostní zámek

Zámek ve dveřích zařízení je vybaven bezpečnostním mechanismem.

Uzamčení přístroje:

- Zasuňte klíč ve směru 1.
- Otočte klíčem o 90°.

Při odemykání přístroje provádějte úkony ve stejném pořadí.

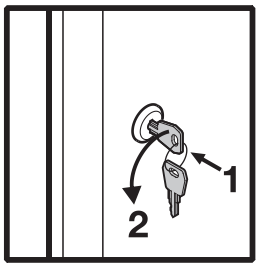

Odstavení z provozu

Pokud se má přístroj na delší dobu odstavit z provozu: Vytáhněte zástrčku ze zásuvky nebo vypněte jistič, případně vyšroubujte pojistku. Přístroj vyčistěte a dveře nechte otevřené, abyste zabránili vzniku zápachu.

Přístroj odpovídá příslušným bezpečnostním předpisům, jakož i směrnicím ES 2004/108/ES a 2006/95/ES.

CZ

Chyby a změny v textu, technické specifikaci výrobků a jejich vyobrazení jsou vyhrazeny.

Mc TREE a.s., Hlavní 238, 250 89, Lázně Toušeň

tel.: 255 717 441, e-mail: servis@mctree.cz, www.mctree.cz