Návod k použití

Kombinace chladnička-mraznička

CZ

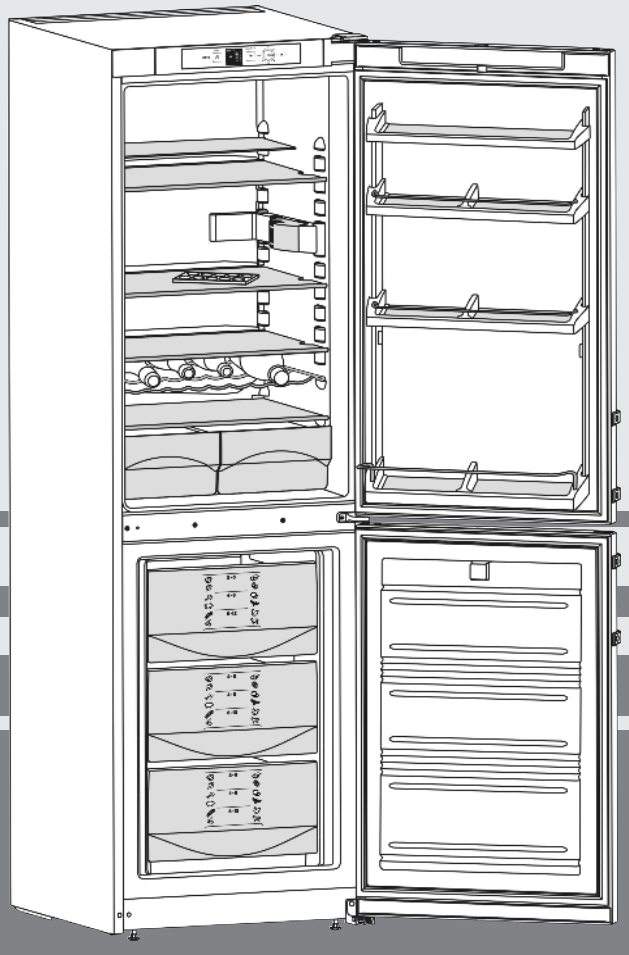

110112 **7081948 - 02**

CUN 3033 ... 3

LIEBHERR

Obsah

1	**Celkový pohled na přístroj**	**2**
1.1	Přehled spotřebiče a vybavení	2
1.2	Oblast použití přístroje	2
1.3	Shoda	3
1.4	Rozměry pro instalaci	3
1.5	Úspora energie	3
2	**všeobecné bezpečnostní pokyny**	**3**
3	**Ovládací a zobrazovací prvky**	**4**
3.1	Ovládací a kontrolní prvky	4
3.2	Ukazatel teploty	4
4	**Uvedení do provozu**	**4**
4.1	Přeprava přístroje	4
4.2	Ustavení přístroje	4
4.3	Změna strany otvírání dveří	5
4.4	Zasunutí do kuchyňské linky	7
4.5	Likvidace obalu	7
4.6	Připojení spotřebiče	7
4.7	Zapnutí spotřebiče	7
5	**Obsluha**	**7**
5.1	Poplach otevřených dveří	7
5.2	Teplotní poplach	7
5.3	Chladnička	8
5.4	Mraznička	8
6	**Údržba**	**9**
6.1	Odmrazování s NoFrost	9
6.2	Čištění přístroje	10
6.3	Výměna žárovky vnitřního osvětlení	10
6.4	Zákaznický servis	10
7	**Poruchy**	**10**
8	**Uvedení mimo provoz**	**11**
8.1	Přístroj vypněte	11
8.2	Uvedení mimo provoz	11
9	**Likvidace přístroje**	**11**

Výrobce trvale pracuje na dalším vývoji všech typů a modelů. Mějte proto laskavě pochopení pro to, že si musíme vyhradit právo na změny tvaru, vybavení a technické části.

Abyste se seznámili se všemi výhodami nového spotřebiče, přečtěte si prosím pozorně pokyny v tomto návodu k obsluze.

Tento návod je určen pro více modelů, takže jsou možné odchylky. Části návodu, které se týkají pouze některých přístrojů, jsou označeny hvězdičkou (*).

Pokyny pro jednotlivé činnosti jsou označeny pomocí ▶, výsledky těchto činností jsou označeny pomocí ▷.

1 Celkový pohled na přístroj

1.1 Přehled spotřebiče a vybavení

Poznámka

▶ Rozdělte potraviny podle zobrazení. Zařízení pak pracuje úsporněji.

▶ Přihrádky, zásuvky nebo koše jsou v dodaném stavu uspořádány pro optimální energetickou efektivitu.

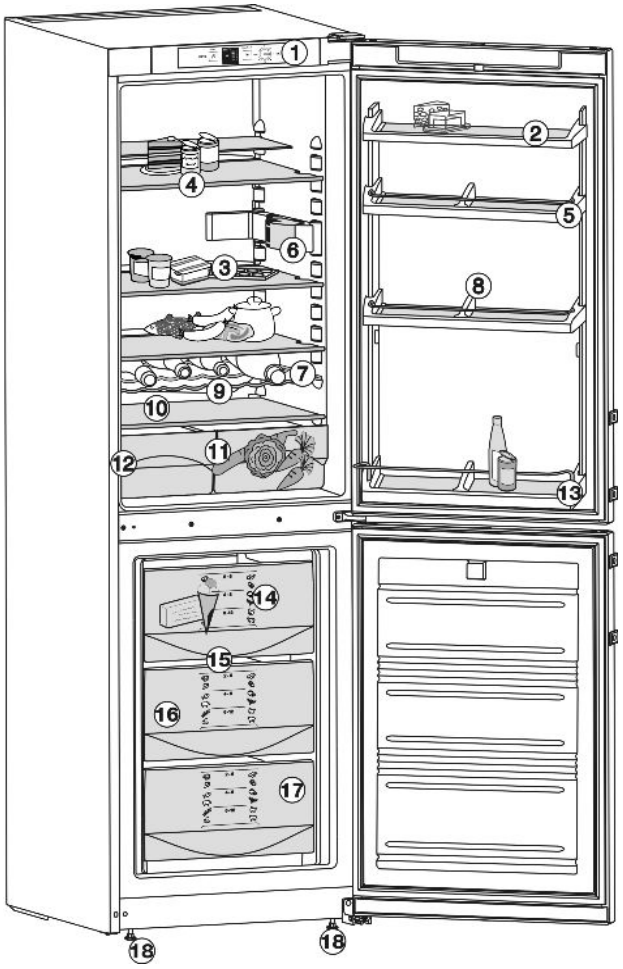

Fig. 1

(1) Ovládací a kontrolní prvky
(2) Schránka na máslo
(3) Přihrádka na vejce
(4) Police, nastavitelné
(5) Přihrádka ve dveřích, nastavitelná
(6) Vnitřní osvětlení
(7) Rošt na láhve
(8) Držák lahví a konzerv, posuvný
(9) Odtok zkondenzované vody
(10) Nejchladnější oblast
(11) Misky na zeleninu
(12) Typový štítek
(13) Přihrádka na láhve
(14) InfoSystem
(15) VarioSpace
(16) Mrazicí zásuvka
(17) Miska na ledové kostky
(18) Nastavitelné nožky vpředu, přepravní kolečka vzadu

1.2 Oblast použití přístroje

Zařízení je vhodné pouze k chlazení potravin v domácím či podobném prostředí. K tomu patří např. využití

- v osobních kuchyních, penzionech se snídaní,
- hosty ve venkovských domech, hotelech, motelech a jiných typech ubytování,
- při cateringu a podobném servisu ve velkoobchodě

Zařízení používejte pouze v prostředí podobném domácnosti. Všechny ostatní druhy využití jsou nepřípustné. Přístroj není vhodný pro skladování a chlazení léků, krevní plazmy, laboratorních preparátů nebo podobných látek a výrobků, které vyplývají ze směrnice 2007/47/ES o zdravotnických prostředcích. Nedovolené použití přístroje může vést k poškození uloženého zboží nebo k jeho zkažení. Dále přístroj není vhodný pro provoz v prostředích s nebezpečím výbuchu.

V závislosti na klimatu je přístroj konstruován pro provoz při omezeném rozsahu okolních teplot. Třída klimatu, pro kterou je přístroj určen, je uvedena na identifikačním štítku.

Poznámka

▶ Uvedené teploty okolí dodržujte, jinak se snižuje chladicí výkon.

Třída klimatu	pro teploty prostředí
SN	10 °C až 32 °C
N	16 °C až 32 °C
ST	16 °C až 38 °C
T	16 °C až 43 °C

1.3 Shoda

Těsnost chladicího okruhu je zkontrolována. Přístroj odpovídá příslušným bezpečnostním podmínkám a směrnicím ES 2006/95/ES, 2004/108/ES, 2009/125/ES a 2010/30/EU.

1.4 Rozměry pro instalaci

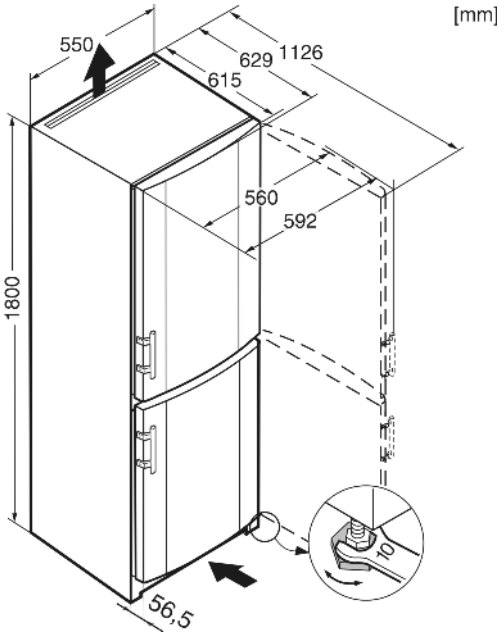

Fig. 2

1.5 Úspora energie

- Je třeba stále dbát na správný přívod vzduchu a odvětrávání. Nezakrývejte ventilační otvory, příp. mřížky.
- Větrací štěrbiny nikdy nezakrývejte.
- Přístroj neinstalujte v místě s přímými slunečními paprsky, vedle sporáků, topení či podobných tepelných zdrojů.
- Spotřeba energie závisí na podmínkách instalace, např. na okolní teplotě (viz 1.2) .
- Přístroj otvírejte na co nejkratší dobu.
- Čím nižší teplota je nastavena, tím vyšší je spotřeba energie.
- Potraviny ukládejte roztříděné (viz Celkový pohled na přístroj).
- Všechny potraviny uchovávejte dobře zabalené a zakryté. Zamezí se tak tvorbě jinovatky.
- Potraviny vyjímejte jen po nezbytně nutnou dobu, aby se příliš neohřály.
- Vkládání teplých jídel: nejprve nechte zchladnout na pokojovou teplotu.
- Mražené potraviny nechte rozmrazit v chladničce.

Usazený prach zvyšuje spotřebu energie:

- Chladicí jednotku s výměníkem tepla - kovovou mřížkou na zadní straně přístroje - jednou ročně zbavte prachu.

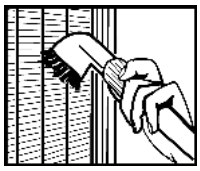

2 všeobecné bezpečnostní pokyny

Nebezpečí pro uživatele:

- Tento přístroj není určen pro osoby (ani děti) s tělesnými, smyslovými nebo duševními vadami nebo osoby, které nemají dostatečné zkušenosti a znalosti. Ledaže by byly ohledně používání přístroje poučeny osobou odpovědnou za jejich bezpečnost nebo zpočátku přístroj používaly pod dozorem. Dohlédněte na děti, aby si s přístrojem nehrály.
- V případě závady vytáhněte elektrickou zástrčku (při tom netahejte za přívodní kabel) nebo vypněte pojistku.
- Opravy, zásahy do přístroje a výměnu přívodního elektrického vedení smí provádět pouze zákaznický servis nebo jiný k tomu vyškolený odborný personál.
- Když se přístroj odpojuje od elektrické sítě, vždy tahejte za zástrčku. Netahejte za kabel.
- Přístroj montujte a připojujte pouze podle údajů v návodu.
- Návod k obsluze pečlivě uchovejte a předejte případně dalším vlastníkům přístroje.
- Speciální svítidla v zařízení (žárovky, LED, zářivky) slouží k osvětlení jeho vnitřního prostoru a nejsou vhodné k osvětlení místnosti.

Nebezpečí požáru:

- Chladicí prostředek R 600a obsažený v přístroji není nebezpečný životnímu prostředí, ale je hořlavý. Unikající chladivo se může vznítit.
  - Nepoškoďte potrubní vedení chladícího okruhu.
  - Ve vnitřním prostoru přístroje nemanipulujte s otevřeným ohněm nebo zdroji jisker.
  - Uvnitř přístroje nepoužívejte elektrické spotřebiče (např. parní čisticí přístroje, topná tělesa, výrobníky zmrzliny atd.).
  - Když unikne chladivo: Z blízkosti místa úniku odstraňte otevřený oheň nebo zápalné zdroje. Vytáhněte zástrčku ze sítě. Místnost dobře vyvětrejte. Ohlaste to zákaznickému servisu.
- Do zařízení neukládejte žádné výbušné látky ani spreje s hořlavými hnacími plyny, jako je butan, propan nebo pentan atd. Tyto spreje poznáte podle údajů o obsahu nebo symbolu plamene na obalu. V případě úniku by elektrické součástky mohly tyto plyny zapálit.
- Do blízkosti přístroje se nesmí dostat hořící svíčky, lampy a jiné předměty s otevřeným ohněm, aby nezpůsobily vznícení přístroje.
- Nápoje s vysokým obsahem alkoholu ukládejte jen těsně uzavřené a na stojato. V případě úniku by elektrické součástky mohly alkohol zapálit.

Nebezpečí spadnutí a převrácení:

- Sokly, zásuvky, dveře apod. nepoužívejte jako stupátka nebo k opírání. To platí zvláště pro děti.

Nebezpečí otravy z jídla:

- Nepožívejte příliš dlouho skladované potraviny.

Nebezpečí omrzlin, pocitu otupění a bolestí:

- Zamezte trvalému kontaktu kůže se studenými povrchy nebo chlazenými/mraženými potravinami nebo učiňte vhodná ochranná opatření, např. používejte rukavice. Zmrzlinu a zvlášť led nebo ledové kostky nejezte ihned po vyjmutí a ne příliš chladné.

Dodržujte prosím pokyny v ostatních kapitolách.

⚠	NEBEZPEČÍ	označuje bezprostředně nebezpečnou situaci, která může mít za následek úmrtí nebo vážná tělesná zranění, pokud se jí nezamezí.
⚠	VÝSTRAHA	označuje nebezpečnou situaci, která může mít za následek úmrtí nebo vážné tělesné zranění, pokud se jí nezamezí.
⚠	UPOZORNĚNÍ	označuje nebezpečnou situaci, která může mít za následek lehká nebo střední tělesná zranění, pokud se jí nezamezí.
	POZOR	označuje nebezpečnou situaci, která může mít za následek věcné škody, pokud se jí nezamezí.

	Poznámka	označuje užitečné pokyny a tipy.

3 Ovládací a zobrazovací prvky

3.1 Ovládací a kontrolní prvky

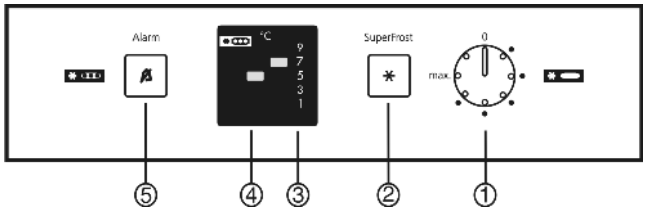

Fig. 3

(1) Regulátor teploty
(2) Tlačítko SuperFrost
(3) Ukazatel teploty v chladničce
(4) Ukazatel provozu mrazničky
(5) Tlačítko Alarm

3.2 Ukazatel teploty

Při běžném provozu se zobrazuje:

- nastavená chladicí teplota

Ukazatel teploty bliká:

- měníte nastavení teploty

4 Uvedení do provozu

4.1 Přeprava přístroje

⚠ **UPOZORNĚNÍ**

Nebezpečí zranění a poškození při špatné přepravě!

▶ Přístroj přepravujte zabalený.
▶ Přístroj přepravujte ve stojaté poloze.
▶ Přístroj nepřepravujte sami.

4.2 Ustavení přístroje

⚠ **VÝSTRAHA**

Nebezpečí požáru při vlhkosti!

Když díly vedoucí elektrický proud nebo přívodní elektrický kabel zvlhnou, může dojít ke zkratu.

▶ Přístroj je koncipován pro instalaci v uzavřeném prostoru. Přístroj neprovozujte venku, ani ve vlhkých prostorách či v místech se stříkající vodou.

⚠ **VÝSTRAHA**

Nebezpečí požáru z důvodu zkratu!

Pokud se síťový kabel/zástrčka přístroje nebo jiného přístroje dotýká zadní strany přístroje, může dojít k poškození síťového kabelu/zástrčky z důvodu vibrací přístroje a může vzniknout zkrat.

▶ Umístěte přístroj tak, aby se nedotýkal zástrčky nebo síťových kabelů.
▶ Do zásuvek v oblasti zadní strany přístroje nezapojujte přístroj, ani jiné přístroje.

⚠ **VÝSTRAHA**

Nebezpečí požáru z chladiva!

Chladicí prostředek R 600a obsažený v přístroji není nebezpečný životnímu prostředí, ale je hořlavý. Unikající chladivo se může vznítit.

▶ Nepoškoďte potrubí chladicího okruhu.

⚠ **VÝSTRAHA**

Nebezpečí požáru a poškození!

▶ Na přístroj nepokládejte přístroje produkující teplo, např. mikrovlnou troubu, opékač topinek apod.!

⚠ **VÝSTRAHA**

Nebezpečí požáru a poškození při zakrytí větracích otvorů!

▶ Větrací otvory musí být vždy volné. Je třeba stále dbát na správný přívod vzduchu a odvětrání!

POZOR

Nebezpečí poškození vlivem kondenzátu!

▶ Zařízení neinstalujte v bezprostřední blízkosti jiného chladicího nebo mrazicího zařízení.

❑ Při poškození přístroje ihned - ještě před připojením - informujte dodavatele.
❑ Podlaha v místě instalace musí být vodorovná a rovná.
❑ Přístroj neinstalujte v místě s přímými slunečními paprsky, vedle sporáků, topení či podobných tepelných zdrojů.
❑ Spotřebič přistavte zadní stranou a při použití dodaných vymezovačů odstupu od stěny (viz dole) vždy těmito vymezovači přímo ke stěně.
❑ Přístroj se smí posouvat pouze v prázdném stavu.
❑ Přístroj neinstalujte bez pomoci.
❑ Prostor pro instalaci přístroje musí mít podle normy EN 378 objem 1 m^3 na každých 8 g chladiva R 600a. Je-li prostor pro instalaci příliš malý, pak se v případě úniku chladiva z okruhu může vytvořit hořlavá směs plynu se vzduchem. Údaje o množství chladiva jsou uvedeny na identifikačním štítku ve vnitřním prostoru.

▶ Ze zadní strany přístroje sejměte připojovací kabel. Přitom odstraňte držák kabelu, protože jinak vzniká hluk z vibrací!

CZ

POZOR
Nerezové dveře jsou opatřeny vysoce kvalitní povrchovou úpravou a nesmí se čistit přiloženým přípravkem.

Povrchová úprava se jinak zničí.

- ▶ **Dveře s povrchovou úpravou** otírejte jenom měkkou, čistou utěrkou.
- ▶ Prostředek na ošetřování nerezových ploch nanášejte ve směru broušení jenom na **boční stěny z nerezu**. Tím se usnadní pozdější čištění.
- ▶ **Lakované boční stěny** a **lakovaný povrch dveří** otírejte jenom měkkou, čistou utěrkou.

- ▶ Z ozdobných lišt a čelních stěn zásuvek stáhněte ochranné fólie.
- ▶ Odstraňte všechny přepravní pojistky.
- ▶ Obal zlikvidujte (viz 4.5) .
- ▶ Přístroj vyrovnejte pomocí přiloženého klíče na seřizovacích nožkách (A) a pomocí vodováhy tak, aby stál pevně a rovně.
- ▶ Pak dvířka podepřete: Seřizovací nožku vyšroubujte na stojanu ložiska (B), až přiléhá na podlaze, pak šroubujte dále o 90°.

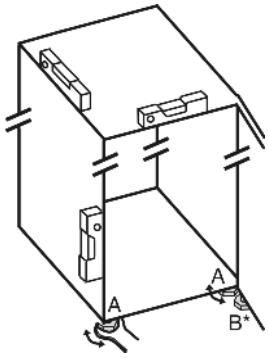

Poznámka
▶ Čištění spotřebiče (viz 6.2) .

Když se přístroj instaluje ve velmi vlhkém prostředí, může se na vnější straně přístroje tvořit kondenzát.
▶ Je třeba dbát na správný přívod vzduchu a větrání v místě instalace!

4.3 Změna strany otvírání dveří

V případě potřeby lze změnit stranu otevírání.

Zajistěte, aby byly připraveny tyto nástroje:

- ❑ Torx® 25
- ❑ Torx® 20
- ❑ Torx® 15
- ❑ Šroubovák
- ❑ přiložený vidlicový klíč
- ❑ případně druhá osoba pro montážní práce

UPOZORNĚNÍ
Nebezpečí zranění, když se dveře převrátí!
▶ Dveře držte pevně.
▶ Dveře opatrně odstavte.

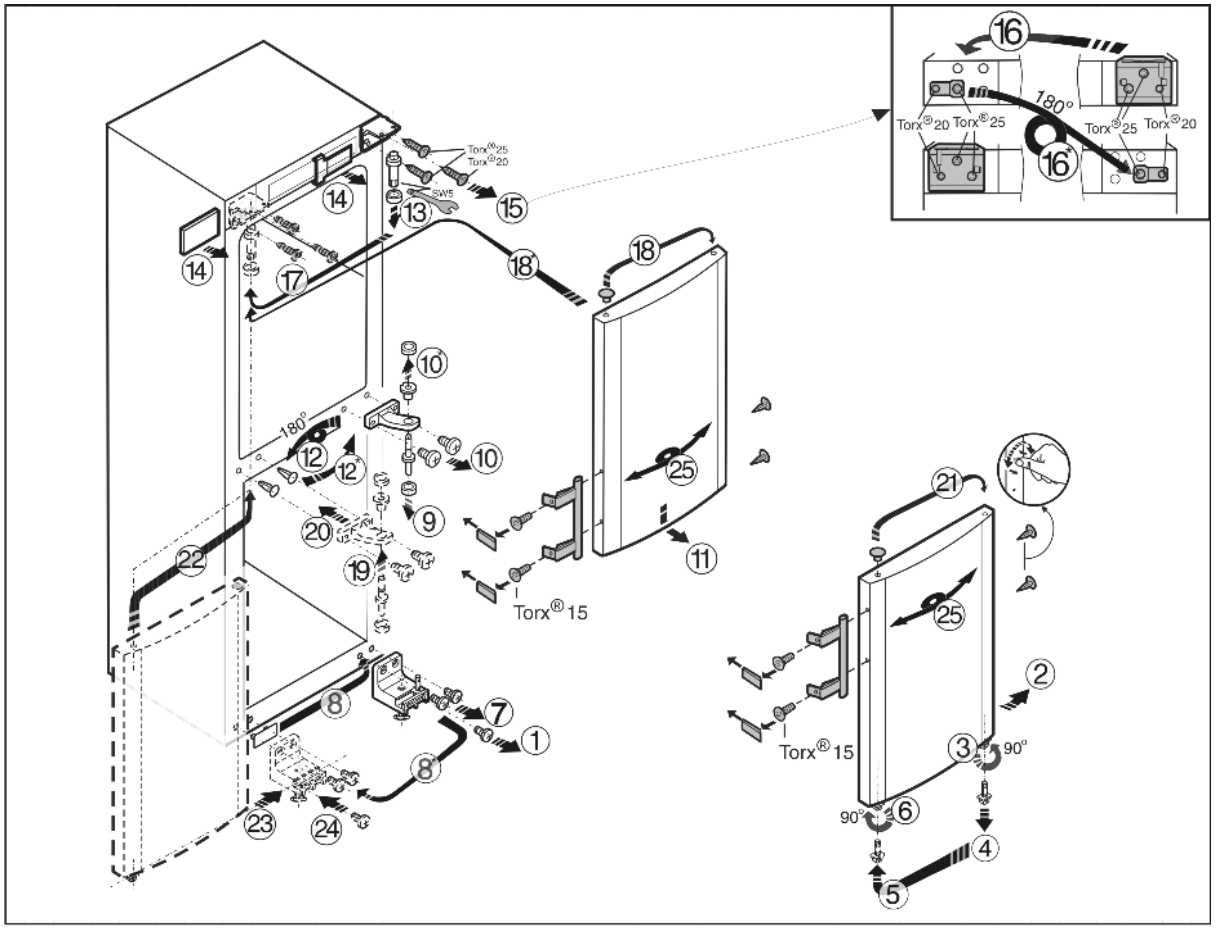

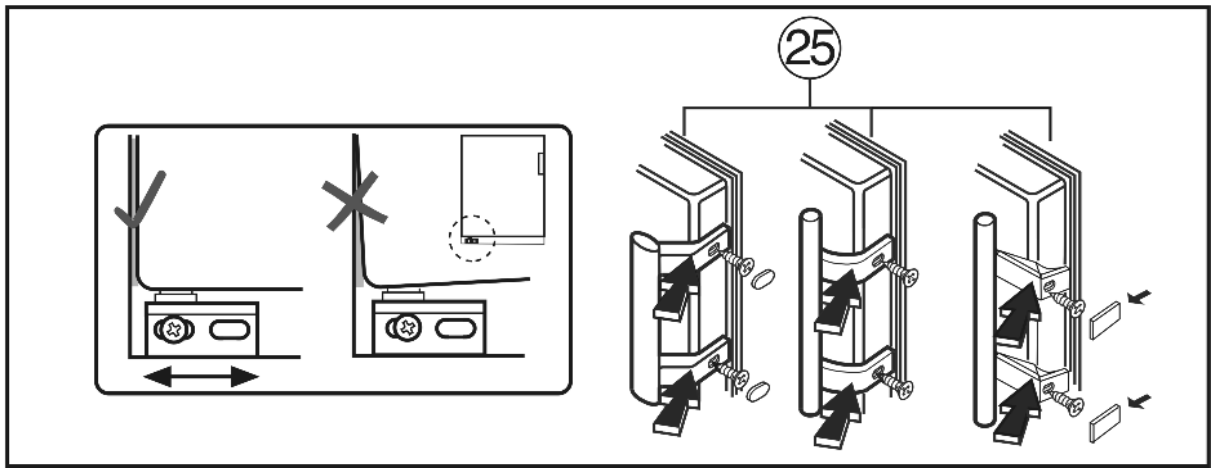

Fig. 4

▶ Postupujte podle pořadí pozic.

CZ

4.4 Zasunutí do kuchyňské linky

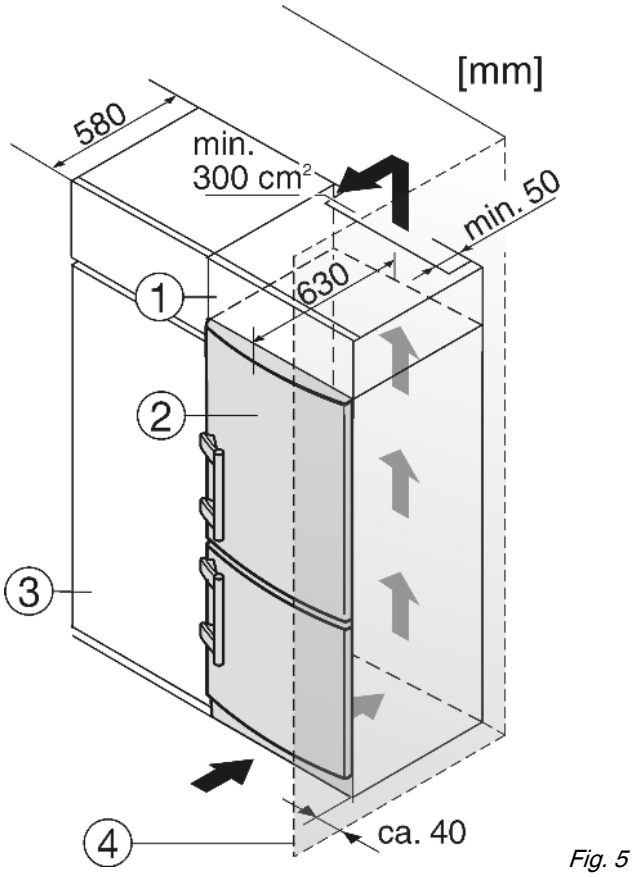

Fig. 5

(1) Nástavná skříňka
(2) Přístroj
(3) Kuchyňská skříň
(4) Stěna

Zařízení lze zabudovat do vybavení kuchyně. K vyrovnání přístroje *Fig. 5 (2)* na výšku kuchyňské linky lze na přístroj nasadit odpovídající nástavec *Fig. 5 (1)*.

Při montáži do kuchyňských skříní (hloubka max. 580 mm) lze přístroj instalovat hned vedle kuchyňské skříně *Fig. 5 (3)*. Dvířka přístroje přesahují přední stěnu kuchyňské skříně na stranách o 34 mm a uprostřed o 50 mm. To umožňuje jejich volné otevírání a zavírání.

Důležité pro větrání:

- Na zadní straně skříňky nástavce musí být větrací šachta hluboká alespoň 50 mm přes celou šířku skříňky.
- Větrací profil pod stropem místnosti musí být minimálně 300 cm².
- Čím větší je větrací profil, tím úsporněji zařízení funguje.

Když se přístroj instaluje závěsy vedle stěny *Fig. 5 (4)*, musí být vzdálenost přístroje od stěny alespoň 40 mm. To odpovídá přesahu madla při otevřených dveřích.

4.5 Likvidace obalu

VÝSTRAHA
Nebezpečí udušení balicím materiálem a fólií!
▶ Nenechte děti, aby si hrály s balicím materiálem.

Obal je vyroben z recyklovatelného materiálu:

- Vlnitá lepenka/lepenka
- Díly z napěněného polystyrénu
- Fólie a sáčky z polyetylénu
- Stahovací pásky z polypropylénu
- přibitý dřevěný rám s podložkou z polyetylenu*

▶ Balicí materiál dopravte na oficiální sběrné místo.

4.6 Připojení spotřebiče

POZOR
Nebezpečí poškození pro elektroniku!
▶ Nepoužívejte společné měniče proudu (mění stejnosměrný proud na střídavý proud) ani úsporné zástrčky.

VÝSTRAHA
Nebezpečí požáru a přehřátí!
▶ Nepoužívejte prodlužovací kabely ani rozdvojky.

Druh proudu (střídavý proud) a napětí v místě instalace musí souhlasit s údaji na typovém štítku (viz Celkový pohled na přístroj).
Spotřebič připojte pouze do zásuvky s ochranným kontaktem, instalované podle předpisů. Zásuvka musí mít jištění 10 A nebo vyšší.

Musí být snadno přístupná, aby se spotřebič dal v nouzové situaci rychle odpojit od proudu. Musí být mimo oblast zadní stěny přístroje.
▶ Zkontrolujte elektrické připojení.
▶ Zasuňte síťovou zástrčku.

4.7 Zapnutí spotřebiče

Poznámka
▶ Pro zapnutí celého přístroje se musí zapnout jenom mraznička. Přitom se automaticky zapne i chladnička.

Před prvním vložením mražených výrobků nechte zařízení asi 4 hodiny v provozu.

Vkládejte mražené výrobky až po zhasnutí tlačítka Alarm.

▶ Otáčejte regulátorem teploty *Fig. 3 (1)* pomocí mince doprava.
▷ Ukazatele teploty svítí.
▷ Vnitřní osvětlení svítí.
▷ Tlačítko Alarm *Fig. 3 (5)* svítí.
Pokud už tlačítko Alarm *Fig. 3 (5)* nesvítí:
▶ začněte s mražením .

5 Obsluha

5.1 Poplach otevřených dveří

Pro chladničku a mraznička

Když jsou dveře otevřené déle než 60 sekund, ozve se výstražný bzučák.

Výstražný bzučák ztichne automaticky, když se dvířka zavřou.

5.1.1 Vypnutí poplachu dveří

Výstražný bzučák lze při otevřených dveřích vypnout. Vypnutí bzučáku je účinné, dokud jsou dveře otevřené.
▶ Stiskněte tlačítko Alarm *Fig. 3 (5)*.
▷ Poplach dveří ztichne.

5.2 Teplotní poplach

Když mrazicí teplota není dostatečně nízká, ozve se výstražný bzučák.

Bliká červená výstražná signalizace. Po stisknutí tlačítka Poplach* svítí.

Příčinou příliš vysoké teploty může být:

- vložili jste teplé čerstvé potraviny
- při překládání a vytahování potravin vniklo velké množství teplého vzduchu z okolí

- před delší dobou došlo k výpadku elektrického proudu
- přístroj je vadný

Výstražný bzučák se vypne automaticky, tlačítko poplach *Fig. 3 (5)* se vypne, když je teplota zase dostatečně nízká.

Když poplachový stav zůstává zachován, postupujte podle kapitoly (viz Poruchy).

Poznámka
Když teplota není dostatečně nízká, mohou se potraviny zkazit.
▶ Zkontrolujte kvalitu potravin. Vyhněte se spotřebě zkažených potravin.

5.2.1 Vypnutí teplotního poplachu

Výstražný bzučák lze vypnout. Když je teplota zase dostatečně nízká, je funkce alarmu zase aktivní.
▶ Stiskněte tlačítko Alarm *Fig. 3 (5)*.
▷ Bzučák zmlkne.

5.3 Chladnička

Vlivem přirozené cirkulace vzduchu vznikají v chladničce oblasti s rozdílnými teplotami. Nejchladněji je bezprostředně nad zásuvkami na zeleninu a při zadní stěně. V horní části vpředu a ve dveřích je nejtepleji.

5.3.1 Chlazení potravin

Poznámka
Když je větrání nedostatečné, spotřeba energie stoupá a chladicí výkon se snižuje.
▶ Větrací štěrbiny nikdy nezakrývejte.

▶ Potraviny, které se snadno kazí, jako hotová jídla, ryby a uzeniny skladujte v nejchladnější oblasti. V horní části a ve dveřích uložte máslo a konzervy. (viz Celkový pohled na přístroj)
▶ K balení potravin použijte plastové, kovové, hliníkové a skleněné nádoby k opakovanému použití a fólie pro skladování potravin.
▶ Potraviny, které snadno přijímají nebo uvolňují zápach nebo chuť, a tekutiny uchovávejte vždy v uzavřených nádobách nebo přikryté.
▶ Potraviny, z nichž se silně uvolňuje etylén, a potraviny citlivé na etylén jako ovoce, zelenina a saláty, vždy oddělte nebo zabalte, aby se nezkracovala jejich trvanlivost. Např. rajčata neukládejte společně s kiwi nebo se zelím.
▶ Potraviny neskladujte příliš těsně u sebe, aby vzduch mohl cirkulovat.
▶ Lahve zajistěte proti převrácení: Posuňte držák lahví.

5.3.2 Nastavení teploty

Teplotu lze nastavit mezi prvním bodem (nejvyšší teplota, nejnižší výkon chlazení) a max. (nejnižší teplota, nejvyšší výkon chlazení).

Doporučujeme 5 °C resp. střední polohu regulátoru.

V mrazničce se pak nastaví průměrná teplota asi -18 °C
▶ Regulátor teploty *Fig. 3 (1)* otáčejte mincí, až se na indikátoru nastavení teploty rozsvítí požadovaná teplota.

V rozmezí teplotního rozsahu, např. 5 °C až 7 °C nebo mezi dvěma body regulátoru lze nastavit poněkud nižší teplotu.
▶ V případě potřeby otáčejte regulátorem teploty pomalu dále.
▷ Krátce bliká svítící pruh teplotního rozsahu, např. 5 °C až 7 °C. Byla nastavena nižší teplota v rozmezí teplotního rozsahu.

Teplota závisí na těchto faktorech:

- četnost otvírání dveří
- okolní teplota v místě instalace
- druh, teplota a množství zmrazených potravin

▶ V případě potřeby teplotu upravte regulátorem.

5.3.3 Přemístění polic

Desky polic jsou proti neúmyslnému vysunutí zajištěny zarážkami.
▶ Polici nadzvedněte a vytáhněte dopředu.
▶ Polici zasouvejte zvýšeným okrajem směrem dozadu a nahoru.
▷ Potraviny tak nepřimrznou na zadní stěnu.

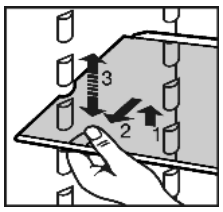

5.3.4 Použití dělených polic

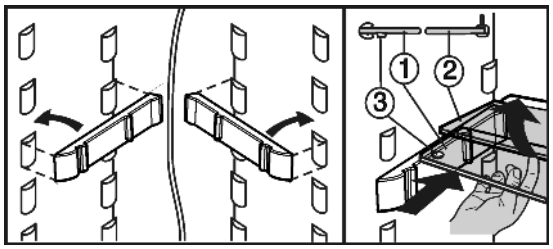

Fig. 6

▶ Skleněná police (2) musí ležet dorazovým krajem dozadu!

5.3.5 Přemístění přihrádek ve dveřích

▶ Přihrádku vytáhněte podle vyobrazení.

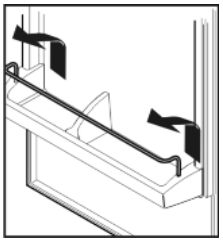

▶ Přihrádku posuňte nahoru, vytáhněte dopředu a nasaďte zase v obráceném pořadí.

5.3.6 Vyjmutí držáku lahví

▶ Držák lahví vytáhněte podle vyobrazení.

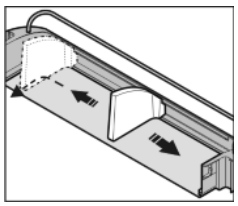

5.4 Mraznička

V mrazničce můžete uchovávat mražené a hluboko mražené potraviny, připravovat kostky ledu a mrazit potraviny.

5.4.1 Mražení potravin

Během 24 hodin lze zmrazit maximálně tolik kg čerstvých potravin, kolik je uvedeno na typovém štítku jako (viz Celkový pohled na přístroj) údaj"Mrazicí výkon ... kg/24h".

Zásuvky lze zatížit vždy max. 25 kg mražených výrobků, desky vždy max. 35 kg.

UPOZORNĚNÍ
Nebezpečí zranění skleněnými střepy!
Láhve a plechovky s nápoji mohou při mražení prasknout. To platí zvláště pro nápoje sycené oxidem uhličitým.
▶ Láhve a plechovky s nápoji nemrazte!

Aby potraviny rychle promrzly i uvnitř, nepřekračujte následující množství v jednom balení:

- ovoce, zelenina do 1 kg
- maso do 2,5 kg

▶ Potraviny zabalte do sáčků na mrazení, plastových, kovových nebo hliníkových nádob k opakovanému použití.

5.4.2 Rozmrazování potravin

- v chladničce
- při pokojové teplotě
- v mikrovlnné troubě
- v troubě/horkovzdušné troubě

▶ Vyjměte jenom tolik potravin, kolik spotřebujete. Rozmražené potraviny zpracujte co nejrychleji.
▶ Rozmražené potraviny opět zmrazujte pouze výjimečně.

5.4.3 SuperFrost

Pomocí této funkce lze čerstvé potraviny rychle promrazit až do středu. Přístroj pracuje s maximálním chladicím výkonem, přitom mohou být hluky chladicího agregátu přechodně trochu hlasitější.

Během 24 hodin lze zmrazit maximálně takové množství čerstvých potravin, jaké je uvedeno na typovém štítku jako údaj "Mrazicí výkon ... kg/24h". Toto maximální zmrazitelné množství se liší u jednotlivých modelů a klimatických tříd.

Podle toho, kolik čerstvých potravin se má zmrazit, musíte včas zapnout SuperFrost: při malém množství mražených potravin cca 6h, při maximálním množství mražených potravin 24h před jejich uskladněním.

Potraviny zabalte a pokud možno je rozložte vedle sebe. Mražené potraviny se nesmí dostat do kontaktu s již zmraženými výrobky, aby nedošlo tak k jejich částečnému rozmrazení.

SuperFrost nemusíte zapínat v těchto případech:

- vkládáte již zmražené výrobky
- při mražení do cca 2 kg čerstvých potravin denně

Mrazení se SuperFrost

▶ Krátce stiskněte tlačítko SuperFrost *Fig. 3 (2)*.
▷ Tlačítko SuperFrost svítí.
▷ Mrazicí teplota klesá, zařízení pracuje na maximální chladicí výkon.

Poznámka

▶ Při stisknutí tlačítka SuperFrost může z důvodu zabudované prodlevy zapnutí dojít k zapnutí kompresoru až po 8 minutách. Toto zpoždění zvyšuje životnost kompresoru.

Při malém množství mražených potravin:

▶ Počkejte asi 6 hodin.
▶ Zabalené potraviny vložte do horních zásuvek.

Při maximálním množství mražených potravin (viz typový štítek):

▶ počkejte asi 24 hodin.
▶ Horní zásuvky vytáhněte a potraviny položte přímo na horní úložné plochy.
▷ SuperFrost se automaticky vypne asi po 65 hodinách.
▷ Tlačítko SuperFrost zhasne, když je mrazení dokončené.
▶ Potraviny vložte do zásuvek a zase je zavřete.
▷ Přístroj pracuje dále v normálním úsporném režimu.

5.4.4 Zásuvky

Poznámka

Když je větrání nedostatečné, spotřeba energie stoupá a chladicí výkon se snižuje.

Pro přístroje s NoFrost:

▶ Spodní zásuvku nechávejte v přístroji!
▶ Větrací štěrbiny uvnitř na zadní stěně nezakrývejte!

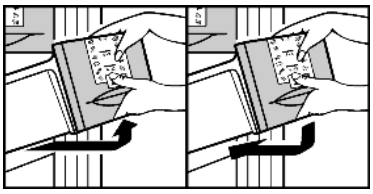

▶ Pro uchovávání mražených výrobků přímo na policích: zásuvku vytáhněte dopředu a vyjměte.

5.4.5 Police

▶ Vytahování polic: vpředu nadzvedněte a vytáhněte.
▶ Nasazování polic zpět: jednoduše zasuňte až na doraz.

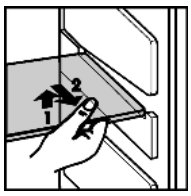

5.4.6 VarioSpace

Kromě zásuvek můžete vyjmout i police. Tak získáte místo pro velké mražené předměty. Drůbež, maso, velké kusy zvěřiny a vysoké kusy pečiva lze mrazit nerozdělené a dále upravovat vcelku.

▶ Zásuvky lze zatížit vždy max. 25 kg mražených výrobků, desky vždy max. 35 kg.

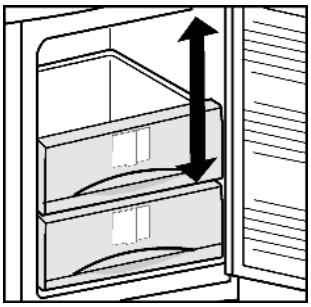

5.4.7 Informační systém

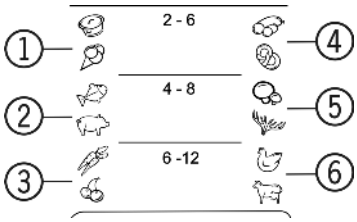

Fig. 7

(1) Hotová jídla, zmrzlina
(2) Vepřové maso, ryby
(3) Ovoce, zelenina
(4) Salám, chleba
(5) Zvěřina, houby
(6) Drůbež, hovězí/telecí maso

Čísla udávají dobu skladovatelnosti v měsících, a to vždy pro několik druhů mražených potravin. Uvedené doby skladování jsou orientační hodnoty.

6 Údržba

6.1 Odmrazování s NoFrost

Systém NoFrost provádí odmrazování automaticky.

Chladnička:

Zkondenzovaná voda se odpařuje působením tepla z kompresoru.

Zkondenzovaná voda se odpařuje působením tepla z kompresoru. Kapky vody na zadní stěně jsou způsobeny činností a jsou normálním jevem.

▶ Odtokový otvor čistěte pravidelně, aby kondenzovaná voda mohla odtékat (viz 6.2) .

Mraznička:

Vlhkost se sráží na výparníku a periodicky se odmrazuje a odpařuje.

▶ Přístroj se nemusí odmrazovat ručně.

6.2 Čištění přístroje

UPOZORNĚNÍ
Nebezpečí zranění a poškození horkou párou!
Horká pára může poškodit povrchy a vést ke zraněním.
▶ Nepoužívejte parní čisticí přístroje!

POZOR
Špatné čištění přístroji škodí!
▶ Používejte nekoncentrovaný čisticí prostředek.
▶ Nepoužívejte škrábající nebo abrazivní houbičky nebo drátěnky.
▶ Nepoužívejte ostré abrazivní čisticí prostředky obsahující písek, chloridy, chemikálie nebo kyseliny.
▶ Nepoužívejte chemická rozpouštědla.
▶ Nepoškoďte a neodstraňujte typový štítek na vnitřní straně přístroje. Je důležitý pro zákaznický servis.
▶ Kabel ani jiné díly se nesmí utrhnout, přelomit ani poškodit.
▶ Vodu při mytí nenechte proniknout do drážky pro odvod kondenzátu, větracích mřížek a elektrických dílů.
▶ Používejte měkké čisticí utěrky a univerzální čisticí prostředek s neutrální hodnotou pH.
▶ Ve vnitřním prostoru zařízení používejte pouze čisticí a ošetřovací prostředky, které neškodí potravinám.

▶ **Přístroj vyprázdněte.**
▶ **Vytáhněte zástrčku ze sítě.**



▶ **Vnější a vnitřní plochy z plastu** čistěte ručně vlažnou vodou s trochou mycího prostředku.

POZOR
Nerezové dveře jsou opatřeny vysoce kvalitní povrchovou úpravou a nesmí se čistit přiloženým přípravkem.



Povrchová úprava se jinak zničí.
▶ **Dveře s povrchovou úpravou** otírejte jenom měkkou, čistou utěrkou. Při silném znečištění použijte trochu vody nebo neutrální čisticí prostředek. Případně lze použít také utěrku z mikrovláken.
▶ **Boční stěny z nerezu** v případě znečištění očistěte běžným přípravkem na čištění nerezových ploch. Pak ve směru broušení naneste rovnoměrně přiložený přípravek na ošetřování nerezových ploch.
▶ **Lakované boční stěny** a **lakovaný povrch dveří** otírejte jenom měkkou, čistou utěrkou. Při silném znečištění použijte trochu vody nebo neutrální čisticí prostředek. Případně lze použít také utěrku z mikrovláken.

▶ Čištění **odtokového otvoru**: Usazeniny odstraňte tenkým předmětem, např. vatovou tyčinkou.

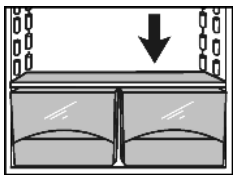

▶ **Součásti vybavení** čistěte ručně vlažnou vodou s trochou mycího prostředku.
▶ Pro čištění **kolejničky** pro dělené skleněné police vytáhněte.
▶ **Přihrádky ve dveřích** rozložte podle obrázku.

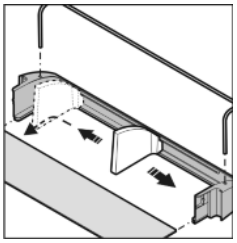

Po vyčištění:
▶ Přístroj a součásti vybavení vytřete do sucha.
▶ Spotřebič opět připojte a zapněte.
▶ SuperFrost zapněte (viz 5.4.3) .
Když je teplota dostatečně nízká:
▶ Potraviny zase vložte dovnitř.

6.3 Výměna žárovky vnitřního osvětlení

Údaje o žárovce
❑ max. 25 W
❑ Objímka: E14
❑ Druh proudu a napětí musí odpovídat údajům na typovém štítku

▶ Spotřebič vypněte.
▶ Vytáhněte síťovou zástrčku nebo vypněte pojistku.
▶ Kryt světla uchopte nahoře a dole *Fig. 8 (1)*.
▶ Kryt světla vzadu uvolněte ze západek a vysaďte *Fig. 8 (2)*.
▶ Výměna žárovky *Fig. 8 (3)*.

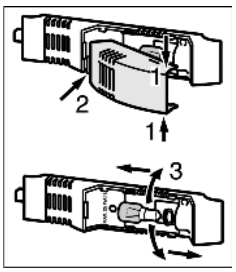

Fig. 8

Při otáčení je třeba použít trochu více síly k překonání adhezního tření těsnění. Dbejte na čistotu dosedací plochy těsnění v patici žárovky.
▶ Kryt žárovky opět vzadu nasaďte a po stranách zaklapněte.

6.4 Zákaznický servis

Nejprve zkontrolujte, zda nemůžete závadu odstranit sami (viz Poruchy). Pokud tomu tak není, obraťte se na zákaznický servis. Adresu získáte v přiloženém seznamu zákaznických servisů.

VÝSTRAHA
Nebezpečí zranění neodbornou opravou!
▶ Opravy a zásahy do přístroje a přívodního vedení elektrické energie, které nejsou výslovně uvedeny v (viz Údržba), smí provádět pouze zákaznický servis.

▶ Označení přístroje *Fig. 9 (1)*, servisní číslo *Fig. 9 (2)* a sériové číslo *Fig. 9 (3)* naleznete na typovém štítku. Identifikační typový štítek je umístěn na levé vnitřní stěně přístroje.

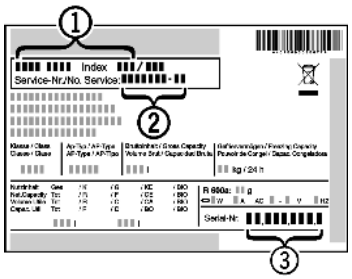

Fig. 9

▶ Informujte zákaznický servis a sdělte poruchu, označení přístroje *Fig. 9 (1)*, servisní číslo *Fig. 9 (2)* a sériové číslo *Fig. 9 (3)*.
▷ To umožní rychlý a účelný servisní zákrok.
▶ Spotřebič nechte zavřený, dokud zákaznický servis nepřijede.
▷ Potraviny zůstanou déle chladné.
▶ Vytáhněte elektrickou zástrčku (při tom netahejte za přívodní kabel) nebo vypněte pojistku.

7 Poruchy

Zařízení je vyrobeno a konstruováno tak, aby bylo zaručeno bezpečné fungování a dlouhá životnost. Pokud se během

provozu přesto vyskytne porucha, zkontrolujte, zda nebyla způsobena chybnou obsluhou. V tom případě Vám totiž musíme naúčtovat vzniklé náklady i během záruční doby. Následující poruchy můžete odstranit sami:

Spotřebič nefunguje.
→ Spotřebič není zapnutý.
▶ Spotřebič zapněte.
→ Zástrčka není správně zasunuta do zásuvky.
▶ Zástrčku zkontrolujte.
→ Pojistka napájecí zásuvky není v pořádku.
▶ Pojistku zkontrolujte.

Kompresor běží dlouho.
→ Kompresor přepíná při nižší potřebě chladu na nižší otáčky. I když se tím doba chodu kompresoru prodlouží, dochází k úspoře energie.
▶ To je u úsporných modelů normální.
→ SuperFrost je zapnutý.
▶ Aby se potraviny rychle zchladily, běží kompresor déle. To je normální.

LED vzadu dole na přístroji (za kompresorem) bliká pravidelně každých 15 sekund*.
→ Invertor je vybaven LED pro diagnostiku chyb.
▶ Toto blikání je normální.

Zařízení vydává příliš velký hluk.
→ Kompresory s regulací počtu otáček* mohou na základě různých stupňů počtu otáček způsobovat rozdílný hluk..
▶ Tento zvuk je normální.

Bublání a šplouchání
→ Tento zvuk vydává chladivo, které protéká chladicím okruhem.
▶ Tento zvuk je normální.

Tiché cvaknutí
→ Tento zvuk je slyšet při každém automatickém zapnutí nebo vypnutí chladicího agregátu (motoru).
▶ Tento zvuk je normální.

Bručivý zvuk. Je chvíli o něco hlasitější, když se chladicí agregát (motor) zapne.
→ Při zapnutém SuperFrost, po vložení čerstvých potravin a po otevření dvířek na delší dobu se automaticky zvyšuje chladicí výkon.
▶ Tento zvuk je normální.
→ Teplota prostředí je příliš vysoká.
▶ Řešení: (viz 1.2)

Hluk z vibrací
→ Přístroj nestojí pevně na podlaze. Tím se vedle stojící nábytek nebo předměty uvádí do vibrací běžícím chladicím agregátem.
▶ Přístroj trochu odsuňte a vyrovnejte seřizovacími nožkami.
▶ Odsuňte od sebe láhve a nádoby.

Tlačítko SuperForst bliká společně s ukazatelem teploty.
→ Došlo k závadě.
▶ Obraťte se na zákaznický servis. (viz Údržba).

Přístroj je na vnějších plochách teplý.
→ Teplo z chladicího okruhu se využívá k zamezení kondenzace vody.
▶ To je normální.

Teplota není dostatečně nízká.
→ Dveře přístroje nejsou správně zavřené.
▶ Dveře přístroje zavřete.
→ Přívod vzduchu a ventilace není dostačující.
▶ Uvolněte větrací mřížku.
→ Teplota prostředí je příliš vysoká.
▶ Řešení: (viz 1.2) .
→ Spotřebič byl příliš často nebo příliš dlouho otevřený.
▶ Počkejte, zda se potřebná teplota neobnoví samovolně. Pokud ne, obraťte se na zákaznický servis. (viz Údržba).
→ Bylo vloženo příliš velké množství čerstvých potravin bez funkce SuperFrost .
▶ Řešení: (viz 5.4.3)
→ Spotřebič stojí příliš blízko u zdroje tepla.
▶ Řešení: (viz Uvedení do provozu).

Vnitřní osvětlení nesvítí.
→ Spotřebič není zapnutý.
▶ Spotřebič zapněte.
→ Dvířka byla otevřena déle než 15 minut.
▶ Vnitřní osvětlení se při otevřených dvířkách automaticky vypne asi po 15 minutách.
→ Pokud nesvítí vnitřní osvětlení, ale ukazatel teploty svítí, je vadná žárovka.
▶ Žárovku vyměňte. (viz Údržba).

8 Uvedení mimo provoz

8.1 Přístroj vypněte

▶ Regulátor teploty *Fig. 3 (1)* otočte pomocí mince na 0.
▷ Ukazatel teploty zhasne.

8.2 Uvedení mimo provoz

▶ Přístroj vyprázdněte.
▶ Vytáhněte zástrčku ze sítě.
▶ Přístroj vyčistěte (viz 6.2) .



▶ Dveře nechte otevřené, aby nevznikal nepříjemný zápach.

9 Likvidace přístroje

Přístroj obsahuje pouze kvalitní materiály a je zapotřebí jej likvidovat mimo netříděný domovní odpad. Likvidaci vysloužilých spotřebičů je třeba provádět odborně i věcně správně podle místně platných předpisů a zákonů.



Při dopravě vysloužilého přístroje nepoškoďte chladicí okruh, aby obsažené chladivo (údaje na typovém štítku) a olej nemohly nekontrolovaně uniknout.
▶ Přístroj musí být v nepoužitelném stavu.
▶ Vytáhněte zástrčku ze sítě.
▶ Připojovací kabel přestřihněte.