Návod k použití a montáži

Kombinace chladnička-mraznička s částí BioFresh

CZ

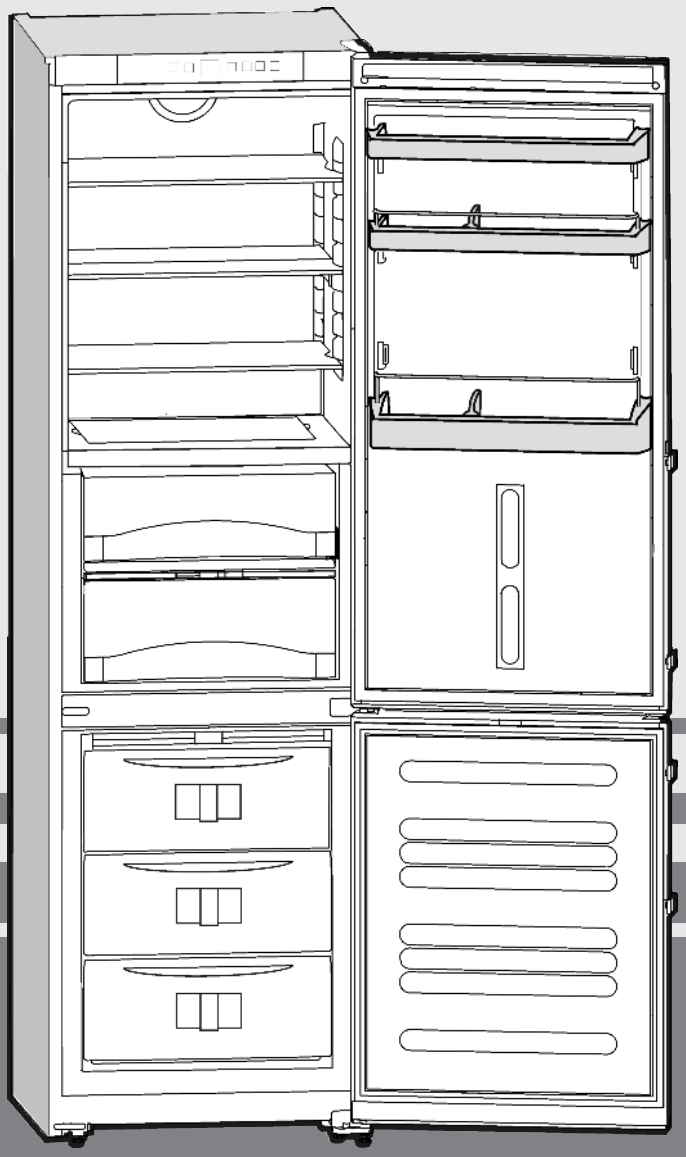

110413 **7085660 - 00**

CBN/ CBNesf ... 3

LIEBHERR

Obsah

1	**Celkový pohled na přístroj**	**2**
1.1	Přehled spotřebiče a vybavení	2
1.2	Oblast použití přístroje	2
1.3	Shoda	3
1.4	Rozměry pro instalaci	3
1.5	Úspora energie	3
2	**všeobecné bezpečnostní pokyny**	**3**
3	**Ovládací a zobrazovací prvky**	**4**
3.1	Ovládací a kontrolní prvky	4
3.2	Ukazatel teploty	5
4	**Uvedení do provozu**	**5**
4.1	Přeprava přístroje	5
4.2	Ustavení přístroje	5
4.3	Změna strany otvírání dveří	6
4.4	Zasunutí do kuchyňské linky	7
4.5	Likvidace obalu	8
4.6	Připojení spotřebiče	8
4.7	Zapnutí přístroje	8
5	**Obsluha**	**8**
5.1	Poplach otevřených dveří	8
5.2	Teplotní poplach	8
5.3	Chladnička	8
5.4	Oddíl BioFresh	9
5.5	Mraznička	11
6	**Údržba**	**12**
6.1	Odmrazování s NoFrost	12
6.2	Čištění přístroje	12
6.3	Zákaznický servis	13
7	**Poruchy**	**13**
8	**Uvedení mimo provoz**	**14**
8.1	Vypnutí přístroje	14
8.2	Uvedení mimo provoz	14
9	**Likvidace přístroje**	**14**

Výrobce trvale pracuje na dalším vývoji všech typů a modelů. Mějte proto laskavě pochopení pro to, že si musíme vyhradit právo na změny tvaru, vybavení a technické části.

Abyste se seznámili se všemi výhodami nového spotřebiče, přečtěte si prosím pozorně pokyny v tomto návodu k obsluze.

Tento návod je určen pro více modelů, takže jsou možné odchylky. Části návodu, které se týkají pouze některých přístrojů, jsou označeny hvězdičkou (*).

Pokyny pro jednotlivé činnosti jsou označeny pomocí ▶, výsledky těchto činností jsou označeny pomocí ▷.

1 Celkový pohled na přístroj

1.1 Přehled spotřebiče a vybavení

Poznámka

▶ Rozdělte potraviny podle zobrazení. Zařízení pak pracuje úsporněji.

▶ Přihrádky, zásuvky nebo koše jsou v dodaném stavu uspořádány pro optimální energetickou efektivitu.

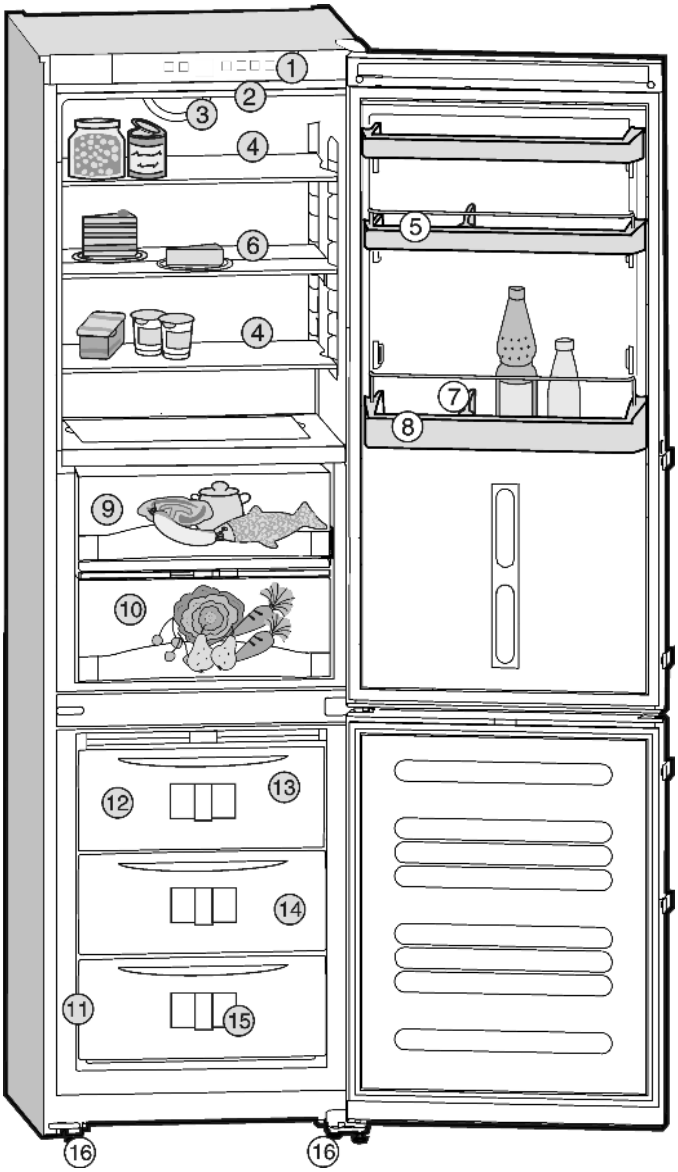

Fig. 1

(1) Ovládací a kontrolní prvky
(2) Vnitřní osvětlení
(3) Ventilátor
(4) Skleněná police, nastavitelná
(5) Police na konzervy, nastavitelná
(6) Dělená skleněná police, nastavitelná
(7) Držák lahví
(8) Police na láhve, nastavitelná
(9) Zásuvka BioFresh, DrySafe
(10) Zásuvka BioFresh, HydroSafe
(11) Typový štítek
(12) Mrazicí zásuvka
(13) Akumulátor chladu*
(14) VarioSpace
(15) InfoSystem*
(16) Nastavitelné nožky, úchyty pro přepravu vpředu, přepravní kolečka vzadu

1.2 Oblast použití přístroje

Zařízení je vhodné pouze k chlazení potravin v domácím či podobném prostředí. K tomu patří např. využití

- v osobních kuchyních, penzionech se snídaní,
- hosty ve venkovských domech, hotelech, motelech a jiných typech ubytování,

- při cateringu a podobném servisu ve velkoobchodě

Zařízení používejte pouze v prostředí podobném domácnosti. Všechny ostatní druhy využití jsou nepřípustné. Přístroj není vhodný pro skladování a chlazení léků, krevní plazmy, laboratorních preparátů nebo podobných látek a výrobků, které vyplývají ze směrnice 2007/47/ES o zdravotnických prostředcích. Nedovolené použití přístroje může vést k poškození uloženého zboží nebo k jeho zkažení. Dále přístroj není vhodný pro provoz v prostředích s nebezpečím výbuchu.

V závislosti na klimatu je přístroj konstruován pro provoz při omezeném rozsahu okolních teplot. Třída klimatu, pro kterou je přístroj určen, je uvedena na identifikačním štítku.

Poznámka

▶ Uvedené teploty okolí dodržujte, jinak se snižuje chladicí výkon.

Třída klimatu	pro teploty prostředí
SN	10 °C až 32 °C
N	16 °C až 32 °C
ST	16 °C až 38 °C
T	16 °C až 43 °C

1.3 Shoda

Těsnost chladicího okruhu je zkontrolována. Přístroj odpovídá příslušným bezpečnostním podmínkám a směrnicím ES 2006/95/ES, 2004/108/ES, 2009/125/ES a 2010/30/EU.

Zásuvka BioFresh splňuje požadavky zásuvky pro skladování v chladu podle EN ISO 15502.

Upozornění pro zkušební ústavy:

Zkoušky je třeba provádět podle ustanovení platných norem a směrnic.
Příprava a zkouška zařízení musí být provedena se zohledněním **zátěžových schémat výrobce** a **pokynů v návodu k obsluze**.

1.4 Rozměry pro instalaci

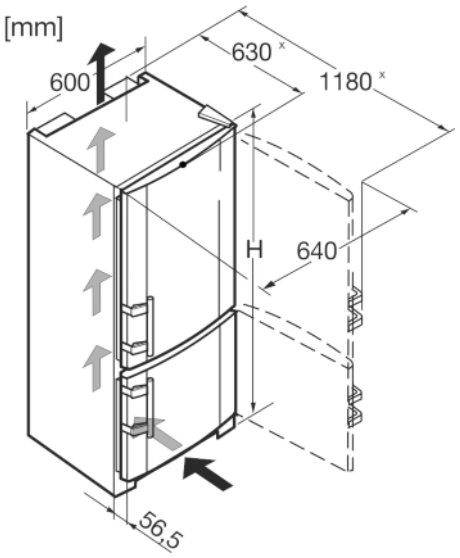

Fig. 2

	H (mm)
CBN(esf) 37..	2011
CBN(esf) 39..	2011
CBNb 39..	2011

x U přístrojů s přiloženými vymezovači odstupu od stěny se rozměr zvětší o 35 mm (viz 4.2) .

1.5 Úspora energie

- Je třeba stále dbát na správný přívod vzduchu a odvětrávání. Nezakrývejte ventilační otvory, příp. mřížky.
- Větrací štěrbiny nikdy nezakrývejte.
- Přístroj neinstalujte v místě s přímými slunečními paprsky, vedle sporáků, topení či podobných tepelných zdrojů.
- Spotřeba energie závisí na podmínkách instalace, např. na okolní teplotě (viz 1.2) .
- Přístroj otvírejte na co nejkratší dobu.
- Čím nižší teplota je nastavena, tím vyšší je spotřeba energie.
- Potraviny ukládejte roztříděné (viz Celkový pohled na přístroj).
- Všechny potraviny uchovávejte dobře zabalené a zakryté. Zamezí se tak tvorbě jinovatky.
- Potraviny vyjímejte jen po nezbytně nutnou dobu, aby se příliš neohřály.
- Vkládání teplých jídel: nejprve nechte zchladnout na pokojovou teplotu.
- Mražené potraviny nechte rozmrazit v chladničce.
- Při delší dovolené chladničku vyprázdněte a vypněte.

Usazený prach zvyšuje spotřebu energie:

- Chladicí jednotku s výměníkem tepla - kovovou mřížkou na zadní straně přístroje - jednou ročně zbavte prachu.

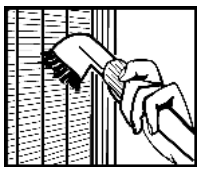

2 všeobecné bezpečnostní pokyny

Nebezpečí pro uživatele:

- Tento spotřebič smí používat děti od 8 let a více a osoby s omezenými fyzickými, smyslovými nebo duševními schopnostmi nebo nedostatkem zkušeností a znalostí pouze

tehdy, když jsou pod dohledem nebo byly do bezpečného zacházení se spotřebičem zaškoleny a chápou nebezpečí z toho vyplývající. Děti si se spotřebičem nesmí hrát. Čištění a uživatelskou údržbu nesmí provádět děti bez dozoru.
- Když se přístroj odpojuje od elektrické sítě, vždy tahejte za zástrčku. Netahejte za kabel.
- V případě závady vytáhněte síťovou zástrčku nebo vypněte pojistku.
- Nepoškoďte přívodní kabel. Přístroj neprovozujte s vadným přívodním kabelem.
- Opravy, zásahy do přístroje a výměnu přívodního elektrického vedení smí provádět pouze zákaznický servis nebo jiný k tomu vyškolený odborný personál.
- Přístroj montujte, připojujte a likvidujte pouze podle údajů v návodu.
- Návod k obsluze pečlivě uchovejte a předejte případně dalším vlastníkům přístroje.
- Speciální svítidla v zařízení (žárovky, LED, zářivky) slouží k osvětlení jeho vnitřního prostoru a nejsou vhodné k osvětlení místnosti.

Nebezpečí požáru:
- Chladicí prostředek R 600a obsažený v přístroji není nebezpečný životnímu prostředí, ale je hořlavý. Unikající chladivo se může vznítit.
  - Nepoškoďte potrubní vedení chladícího okruhu.
  - Ve vnitřním prostoru přístroje nemanipulujte s otevřeným ohněm nebo zdroji jisker.
  - Uvnitř přístroje nepoužívejte elektrické spotřebiče (např. parní čisticí přístroje, topná tělesa, výrobníky zmrzliny atd.).
  - Když unikne chladivo: Z blízkosti místa úniku odstraňte otevřený oheň nebo zápalné zdroje. Místnost dobře vyvětrejte. Ohlaste to zákaznickému servisu.
- Do zařízení neukládejte žádné výbušné látky ani spreje s hořlavými hnacími plyny, jako je butan, propan nebo pentan atd. Tyto spreje poznáte podle údajů o obsahu nebo symbolu plamene na obalu. V případě úniku by elektrické součástky mohly tyto plyny zapálit.
- Do blízkosti přístroje se nesmí dostat hořící svíčky, lampy a jiné předměty s otevřeným ohněm, aby nezpůsobily vznícení přístroje.
- Alkoholické nápoje nebo jiné nádoby obsahující alkohol skladujte pouze těsně uzavřené. V případě úniku by elektrické součástky mohly alkohol zapálit.

Nebezpečí spadnutí a převrácení:
- Sokly, zásuvky, dveře apod. nepoužívejte jako stupátka nebo k opírání. To platí zvláště pro děti.

Nebezpečí otravy z jídla:
- Nepožívejte příliš dlouho skladované potraviny.

Nebezpečí omrzlin, pocitu otupění a bolestí:
- Zamezte trvalému kontaktu kůže se studenými povrchy nebo chlazenými/mraženými potravinami nebo učiňte vhodná ochranná opatření, např. používejte rukavice. Zmrzlinu a zvlášť led nebo ledové kostky nejezte ihned po vyjmutí a ne příliš chladné.

Nebezpečí poranění a poškození přístroje:
- Horká pára může způsobit poranění. K odmrazování nepoužívejte elektrická topidla, parní čisticí přístroje, rozmrazovací spreje, otevřený plamen.
- K odstraňování ledu nepoužívejte ostré předměty.

Dodržujte prosím pokyny v ostatních kapitolách.

⚠	NEBEZPEČÍ	označuje bezprostředně nebezpečnou situaci, která může mít za následek úmrtí nebo vážná tělesná zranění, pokud se jí nezamezí.
⚠	VÝSTRAHA	označuje nebezpečnou situaci, která může mít za následek úmrtí nebo vážné tělesné zranění, pokud se jí nezamezí.
⚠	UPOZORNĚNÍ	označuje nebezpečnou situaci, která může mít za následek lehká nebo střední tělesná zranění, pokud se jí nezamezí.
	POZOR	označuje nebezpečnou situaci, která může mít za následek věcné škody, pokud se jí nezamezí.

	Poznámka	označuje užitečné pokyny a tipy.

3 Ovládací a zobrazovací prvky

3.1 Ovládací a kontrolní prvky

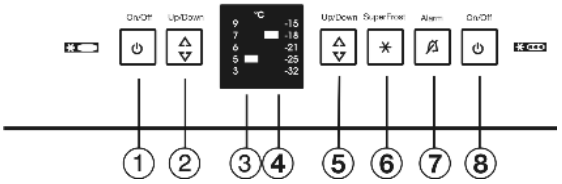

Fig. 3

(1) Tlačítko On/Off pro chladničku
(2) Seřizovací tlačítko chladničky
(3) Ukazatel teploty v chladničce
(5) Seřizovací tlačítko mrazničky
(6) Tlačítko SuperFrost
(7) Tlačítko Alarm

CZ

(4) Ukazatel teploty v mrazničce

(8) Tlačítko On/Off pro mrazničku

3.2 Ukazatel teploty

Při běžném provozu se zobrazuje:

- nastavená mrazicí teplota
- nastavená chladicí teplota

Ukazatel teploty v mrazničce bliká:

- měníte nastavení teploty
- po zapnutí není teplota ještě dostatečně nízká
- teplota stoupla o několik stupňů

4 Uvedení do provozu

4.1 Přeprava přístroje

UPOZORNĚNÍ
Nebezpečí zranění a poškození při špatné přepravě!
▶ Přístroj přepravujte zabalený.
▶ Přístroj přepravujte ve stojaté poloze.
▶ Přístroj nepřepravujte sami.

4.2 Ustavení přístroje

VÝSTRAHA
Nebezpečí požáru při vlhkosti!
Když díly vedoucí elektrický proud nebo přívodní elektrický kabel zvlhnou, může dojít ke zkratu.
▶ Přístroj je koncipován pro instalaci v uzavřeném prostoru. Přístroj neprovozujte venku, ani ve vlhkých prostorách či v místech se stříkající vodou.

VÝSTRAHA
Nebezpečí požáru z důvodu zkratu!
Pokud se síťový kabel/zástrčka přístroje nebo jiného přístroje dotýká zadní strany přístroje, může dojít k poškození síťového kabelu/zástrčky z důvodu vibrací přístroje a může vzniknout zkrat.
▶ Umístěte přístroj tak, aby se nedotýkal zástrčky nebo síťových kabelů.
▶ Do zásuvek v oblasti zadní strany přístroje nezapojujte přístroj, ani jiné přístroje.

VÝSTRAHA
Nebezpečí požáru z chladiva!
Chladicí prostředek R 600a obsažený v přístroji není nebezpečný životnímu prostředí, ale je hořlavý. Unikající chladivo se může vznítit.
▶ Nepoškoďte potrubí chladicího okruhu.

VÝSTRAHA
Nebezpečí požáru a poškození!
▶ Na přístroj nepokládejte přístroje produkující teplo, např. mikrovlnou troubu, opékač topinek apod.!

VÝSTRAHA
Nebezpečí požáru a poškození při zakrytí větracích otvorů!
▶ Větrací otvory musí být vždy volné. Je třeba stále dbát na správný přívod vzduchu a odvětrání!

POZOR
Nebezpečí poškození vlivem kondenzátu!
▶ Zařízení neinstalujte v bezprostřední blízkosti jiného chladicího nebo mrazicího zařízení.

❑ Při poškození přístroje ihned - ještě před připojením - informujte dodavatele.
❑ Podlaha v místě instalace musí být vodorovná a rovná.
❑ Přístroj neinstalujte v místě s přímými slunečními paprsky, vedle sporáků, topení či podobných tepelných zdrojů.
❑ Spotřebič přistavte zadní stranou a při použití dodaných vymezovačů odstupu od stěny (viz dole) vždy těmito vymezovači přímo ke stěně.
❑ Přístroj se smí posouvat pouze v prázdném stavu.
❑ Přístroj neinstalujte bez pomoci.
❑ Prostor pro instalaci přístroje musí mít podle normy EN 378 objem 1 m^3 na každých 8 g chladiva R 600a. Je-li prostor pro instalaci příliš malý, pak se v případě úniku chladiva z okruhu může vytvořit hořlavá směs plynu se vzduchem. Údaje o množství chladiva jsou uvedeny na identifikačním štítku ve vnitřním prostoru.

▶ Ze zadní strany přístroje sejměte připojovací kabel. Přitom odstraňte držák kabelu, protože jinak vzniká hluk z vibrací!
▶ Z vnější strany chladničky stáhněte ochranné fólie.*

POZOR
Nerezové dveře jsou opatřeny vysoce kvalitní povrchovou úpravou a nesmí se čistit přiloženým přípravkem.

Povrchová úprava se jinak zničí.
▶ **Dveře s povrchovou úpravou** otírejte jenom měkkou, čistou utěrkou.
▶ Prostředek na ošetřování nerezových ploch nanášejte ve směru broušení jenom na **boční stěny z nerezu**. Tím se usnadní pozdější čištění.
▶ **Lakované boční stěny** otírejte jenom měkkou, čistou utěrkou.

▶ Odstraňte všechny přepravní pojistky.

Aby se docílilo deklarované spotřeby energie, je třeba použít vymezovače odstupu, které jsou přiloženy k některým přístrojům. Tím se zvětší hloubka přístroje o cca 35 mm. Přístroj je bez použití vymezovačů odstupu zcela funkční, má však nepatrně vyšší spotřebu energie.

▶ U spotřebiče s přiloženými vymezovači odstupu od stěny namontujte tyto vymezovače na zadní stranu spotřebiče vlevo a vpravo nahoře.

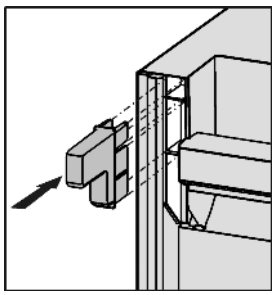

▶ Obal zlikvidujte (viz 4.5) .

▶ Přístroj vyrovnejte pomocí přiloženého klíče na seřizovacích nožkách (A) a pomocí vodováhy tak, aby stál pevně a rovně.
▶ Pak dvířka podepřete: Seřizovací nožku vyšroubujte na stojanu ložiska (B), až přiléhá na podlaze, pak šroubujte dále o 90°.

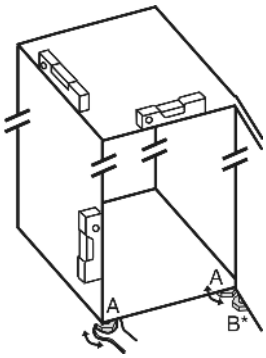

Poznámka
▶ Čištění spotřebiče (viz 6.2) .

Když se přístroj instaluje ve velmi vlhkém prostředí, může se na vnější straně přístroje tvořit kondenzát.
▶ Je třeba dbát na správný přívod vzduchu a větrání v místě instalace!

4.3 Změna strany otvírání dveří

V případě potřeby lze změnit stranu otevírání:

Zajistěte, aby byly připraveny tyto nástroje:
❑ Torx® 25
❑ Torx® 15
❑ Šroubovák
❑ případně akumulátorový šroubovák
❑ případně druhá osoba pro montážní práce

4.3.1 Demontáž horních dvířek

Poznámka
▶ Před odejmutím dvířek vyberte z dveřních přihrádek potraviny, aby pak potraviny nevypadávaly ven.

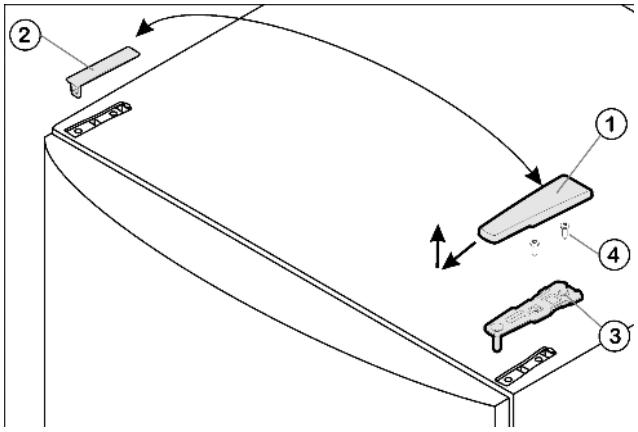

Fig. 4
▶ Horní dvířka zavřete.
▶ Kryt *Fig. 4 (1)* stáhněte dopředu a nahoru.
▶ Kryt *Fig. 4 (2)* zvedněte.

UPOZORNĚNÍ
Nebezpečí zranění, když se dveře převrátí!
▶ Dveře držte pevně.
▶ Dveře opatrně odstavte.

▶ Horní stojan ložiska *Fig. 4 (3)* odšroubujte (2 krát Torx® 25) *Fig. 4 (4)* a stáhněte nahoru.
▶ Horní dvířka vytáhněte nahoru a odložte stranou.

4.3.2 Demontáž spodních dveří

▶ Spodní dveře zavřete.
▶ Prostřední ložiskový čep *Fig. 5 (11)* vytáhněte ze stojanu ložiska a spodních dveří.
▶ Plastovou čepičku *Fig. 5 (10)* stáhněte.

UPOZORNĚNÍ
Nebezpečí zranění, když se dveře převrátí!
▶ Dveře držte pevně.
▶ Dveře opatrně odstavte.

▶ Otevřete spodní dveře.
▶ Stojan ložiska uprostřed *Fig. 5 (13)* odšroubujte (2 krát Torx® 25).
▶ Dveře vytáhněte nahoru a odložte stranou.

4.3.3 Přemontování prostředního dílu ložiska

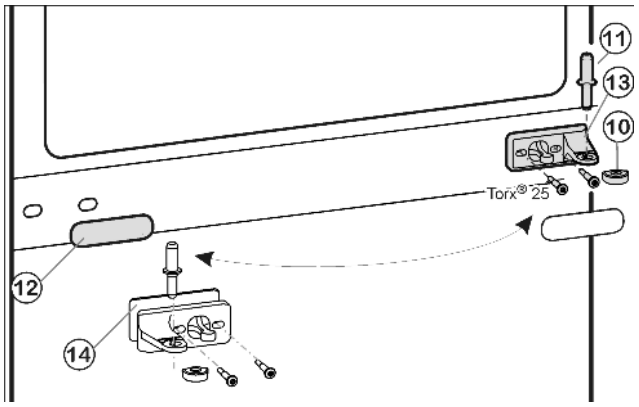

Fig. 5
▶ Krytku *Fig. 5 (12)* opatrně stáhněte.
▶ Prostřední stojan ložiska *Fig. 5 (13)* s podložkou *Fig. 5 (14)* přišroubujte otočený o 180° na novou stranu závěsu **(s 4 Nm)**.
▶ Krytku *Fig. 5 (12)* otočenou o 180° zasuňte na nové straně madla.

4.3.4 Přemontování spodního dílu ložiska

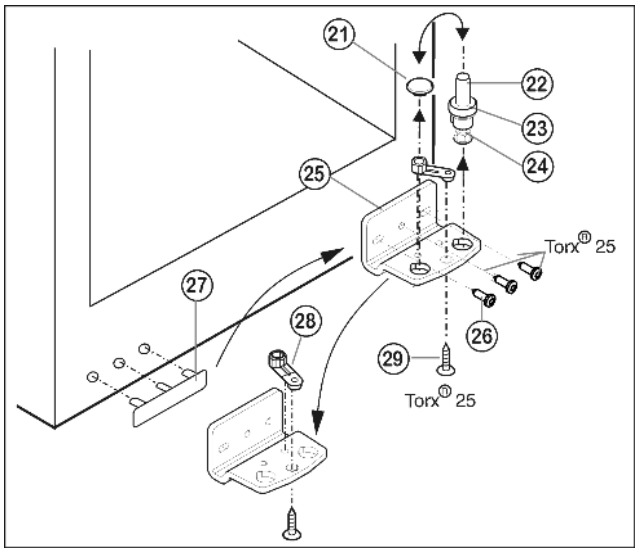

Fig. 6
▶ Ložiskový čep *Fig. 6 (22)* včetně podložky *Fig. 6 (23)* a seřizovací nožky *Fig. 6 (24)* vytáhněte nahoru.
▶ Zátku *Fig. 6 (21)* odstraňte.
▶ Stojan ložiska *Fig. 6 (25)*odšroubujte *Fig. 6 (26)*.

- ▶ Ložiskový díl *Fig. 6 (28)*odšroubujte *Fig. 6 (29)* a přemístěte jej do protilehlého upínacího otvoru stojanu ložiska, pak ho znovu pevně přišroubujte.
- ▶ Krytku na straně madla *Fig. 6 (27)* opatrně vytáhněte a přemístěte na druhou stranu.
- ▶ Stojan ložiska *Fig. 6 (25)* na nové straně závěsu zase přišroubujte příp. pomocí akumulátorového šroubováku **(momentem 4 Nm)**.
- ▶ Zátku *Fig. 6 (21)* zase vložte do druhé díry.
- ▶ Ložiskový čep *Fig. 6 (22)* včetně podložky a seřizovací nožky zase nasaďte. Přitom dávejte pozor, aby zajišťovací vačka směřovala dozadu.

4.3.5 Přemontování madel

Vždy na horní a dolní dveře:

- ▶ Pružinovou svorku *Fig. 7 (31)* přesadit: Stisknout zarážku pro uchycení, přesto stáhněte pružinovou svorku.
- ▶ Pružinovou svorku na nové straně závěsu znova nasuňte dokud nezaskočí.

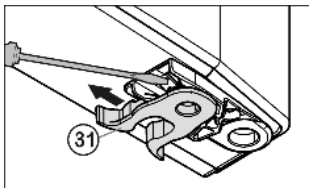

Fig. 7

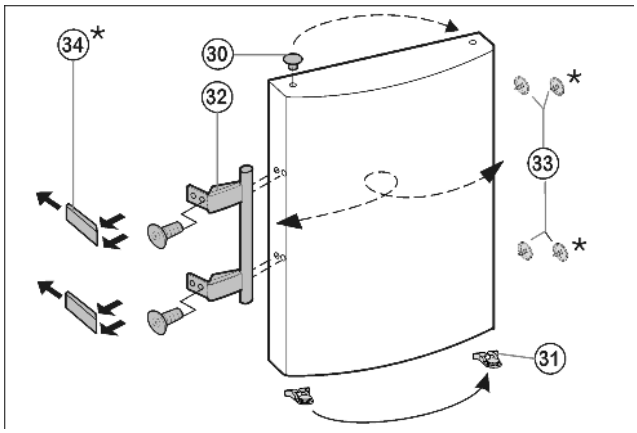

Fig. 8

- ▶ Zátky *Fig. 8 (30)* vyjměte z pouzdra ložisek dvířek a přemístěte je.
- ▶ Madlo dveří *Fig. 8 (32)*, zátky *Fig. 8 (33)* a krycí destičky* *Fig. 8 (34)* odmontujte a přemontujte na protější stranu.
- ▶ Při montáži krycích destiček na protější straně dávejte pozor na správné zaklesnutí.*

4.3.6 Montáž spodních dveří

- ▶ Spodní dveře nasaďte shora na spodní ložiskový čep *Fig. 6 (22)*.
- ▶ Dveře zavřete.
- ▶ Plastovou krytku *Fig. 5 (10)* nasaďte zase na prostřední stojan ložiska *Fig. 5 (13)*.
- ▶ Prostřední ložiskový čep *Fig. 5 (11)* vložte přes prostřední pouzdro ložiska *Fig. 5 (13)* do spodních dveří na nové straně závěsu.

4.3.7 Montáž horních dvířek

- ▶ Horní dvířka usaďte na prostředním ložiskovém čepu *Fig. 5 (11)*.
- ▶ Horní stojan ložiska *Fig. 4 (3)* vložte na nové straně závěsu do dvířek.
- ▶ Horní stojan ložiska **přišroubujte (s 4 Nm)**(2krát Torx® 25) *Fig. 4 (4)*. Díry pro šrouby případně předem propíchněte nebo použijte akumulátorový šroubovák.
- ▶ Kryt *Fig. 4 (1)* a kryt *Fig. 4 (2)* vždy na opačné straně zvenku nasaďte a zaklesněte.

4.3.8 Vyrovnání dveří

- ▶ Dveře případně pomocí obou podélných děr ve spodním stojanu ložiska *Fig. 6 (25)* a v prostředním stojanu ložiska *Fig. 5 (13)* vyrovnejte tak, aby lícovaly. Vyšroubujte prostřední šroub na stojanu ložiska dole *Fig. 6 (25)*.

VÝSTRAHA

Nebezpečí zranění vypadávajícími dvířky!
Pokud nejsou díly ložiska pevně přišroubovány, mohou dvířka vypadnout. To může vést k vážným zraněním. Dvířka se navíc řádně nedovírají, takže chlazení pak není dostatečné.

- ▶ Stojany ložiska přišroubujte s 4 Nm.
- ▶ Zkontrolujte všechny šrouby a příp. je dotáhněte.

4.4 Zasunutí do kuchyňské linky

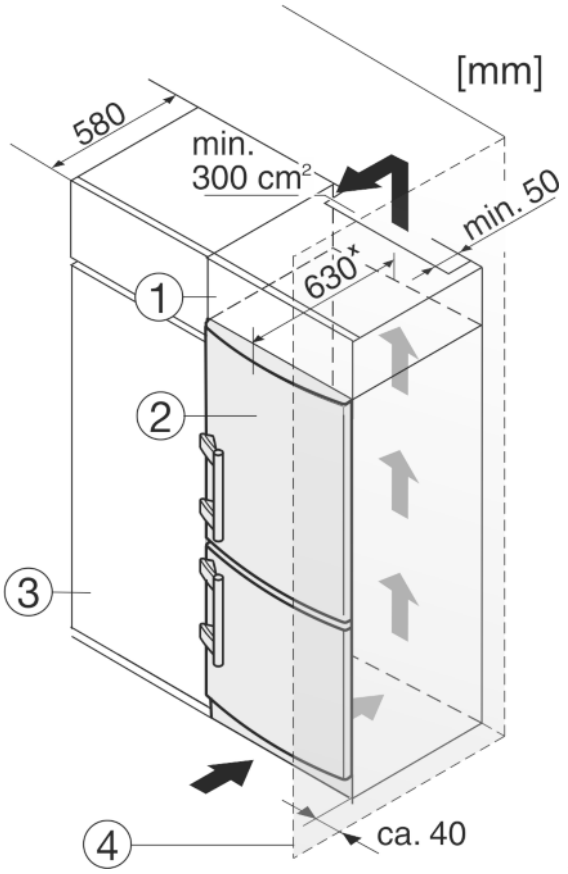

Fig. 9

(1) Nástavbová skříň
(2) Spotřebič
(3) Kuchyňská skříň
(4) Stěna

x U přístrojů s přiloženými vymezovači odstupu od stěny se rozměr zvětší o 35 mm (viz 4.2) .

Zařízení lze zabudovat do vybavení kuchyně. K vyrovnání přístroje *Fig. 9 (2)* na výšku kuchyňské linky lze na přístroj nasadit odpovídající nástavec *Fig. 9 (1)*.

Při montáži do kuchyňských skříní (hloubka max. 580 mm) lze přístroj instalovat hned vedle kuchyňské skříně *Fig. 9 (3)*. Přístroj přesahuje přední stěnu kuchyňské skříně na stranách o 34 mmx a uprostřed o 50 mmx.

Důležité pro větrání:

- Na zadní straně skříňky nástavce musí být větrací šachta hluboká alespoň 50 mm přes celou šířku skříňky.
- Větrací profil pod stropem místnosti musí být minimálně 300 cm².
- Čím větší je větrací profil, tím úsporněji zařízení funguje.

Když se přístroj instaluje závěsy vedle stěny *Fig. 9 (4)*, musí být vzdálenost přístroje od stěny alespoň 40 mm. To odpovídá přesahu madla při otevřených dveřích.

4.5 Likvidace obalu

VÝSTRAHA
Nebezpečí udušení balicím materiálem a fólií!
▶ Nenechte děti, aby si hrály s balicím materiálem.

Obal je vyroben z recyklovatelného materiálu:
- Vlnitá lepenka/lepenka
- Díly z napěněného polystyrénu
- Fólie a sáčky z polyetylénu
- Stahovací pásky z polypropylénu
- přibitý dřevěný rám s podložkou z polyetylenu*

▶ Balicí materiál dopravte na oficiální sběrné místo.

4.6 Připojení spotřebiče

POZOR
Nebezpečí poškození pro elektroniku!
▶ Nepoužívejte společné měniče proudu (mění stejnosměrný proud na střídavý proud) ani úsporné zástrčky.

VÝSTRAHA
Nebezpečí požáru a přehřátí!
▶ Nepoužívejte prodlužovací kabely ani rozdvojky.

Druh proudu (střídavý proud) a napětí v místě instalace musí souhlasit s údaji na typovém štítku (viz Celkový pohled na přístroj).

Zásuvka musí mít řádné uzemnění a elektrické jištění. Vypínací proud pojistky musí být v rozmezí 10 A a 16 A.

Zásuvka musí být snadno přístupná, aby se spotřebič dal v nouzové situaci rychle odpojit od proudu. Musí být mimo zadní stranu spotřebiče.
▶ Zkontrolujte elektrické připojení.
▶ Zasuňte síťovou zástrčku.

4.7 Zapnutí přístroje

Poznámka
▶ Pro zapnutí celého přístroje se musí zapnout jenom mraznička. Přitom se automaticky zapne i chladnička.

Před prvním vložením mražených výrobků nechte zařízení asi 2 hodiny v provozu.

4.7.1 Zapnutí mrazničky

▶ Stiskněte tlačítko On/Off mrazničky *Fig. 3 (8)*.
▷ Přístroj je zapnutý. Ukazatel teploty chladničky ukazuje nastavenou teplotu. Ukazatel teploty mrazničky a tlačítko Alarm blikají, dokud teplota není dostatečně nízká.
▷ Když na displeji svítí všechny LED ukazatele teploty pro chladničku, je zapnutý předváděcí režim. Obraťte se na servisní středisko.

4.7.2 Zapnutí chladničky

Poznámka
▶ Když se zapne chladnička, automaticky se zapne i mraznička.

▶ Stiskněte tlačítko On/Off chladničky *Fig. 3 (1)*.
▷ Při otevřených dvířkách svítí vnitřní osvětlení.
▷ Ukazatel teploty svítí. Chladnička a mraznička jsou zapnuté.

5 Obsluha

5.1 Poplach otevřených dveří

Když jsou dveře otevřené déle než 60 sekund, ozve se výstražný bzučák.

Výstražný bzučák ztichne automaticky, když se dvířka zavřou.

5.1.1 Vypnutí poplachu dveří

Výstražný bzučák lze při otevřených dveřích vypnout. Vypnutí bzučáku je účinné, dokud jsou dveře otevřené.
▶ Stiskněte tlačítko Alarm *Fig. 3 (7)*.
▷ Poplach dveří ztichne.

5.2 Teplotní poplach

Když mrazicí teplota není dostatečně nízká, ozve se výstražný bzučák.

Současně bliká ukazatel teploty a tlačítko Alarm.

Příčinou příliš vysoké teploty může být:
- vložili jste teplé čerstvé potraviny
- při překládání a vytahování potravin vniklo velké množství teplého vzduchu z okolí
- před delší dobou došlo k výpadku elektrického proudu
- přístroj je vadný

Výstražný bzučák se vypne automaticky, tlačítko Alarm *Fig. 3 (7)* se vypne a ukazatel teploty přestane blikat, když je teplota zase dostatečně nízká.

Když poplachový stav zůstává zachován, postupujte podle kapitoly (viz Poruchy).

Poznámka
Když teplota není dostatečně nízká, mohou se potraviny zkazit.
▶ Zkontrolujte kvalitu potravin. Vyhněte se spotřebě zkažených potravin.

5.2.1 Vypnutí teplotního poplachu

Výstražný bzučák lze vypnout. Když je teplota zase dostatečně nízká, je funkce alarmu zase aktivní.
▶ Stiskněte tlačítko Alarm *Fig. 3 (7)*.
▷ Bzučák zmlkne.

5.3 Chladnička

Vlivem přirozené cirkulace vzduchu vznikají v chladničce oblasti s rozdílnými teplotami. Nejchladněji je bezprostředně nad dělicí deskou k oddílu BioFresh a při zadní stěně. V horní části vpředu a ve dveřích je nejtepleji.

5.3.1 Chlazení potravin

Poznámka
Když je větrání nedostatečné, spotřeba energie stoupá a chladicí výkon se snižuje.
▶ Větrací štěrbiny nikdy nezakrývejte.

▶ V horní části a ve dveřích uložte máslo a konzervy. (viz Celkový pohled na přístroj)
▶ K balení potravin použijte plastové, kovové, hliníkové a skleněné nádoby k opakovanému použití a fólie pro skladování potravin.

▶ Přední plochu dna chladničky používejte pouze pro krátkodobé uložení chlazených potravin, např. když potraviny překládáte nebo třídíte. Potraviny tam však nenechávejte stát, protože při zavření dveří se mohou pousnout dozadu nebo převrátit.
▶ Potraviny neskladujte příliš těsně u sebe, aby vzduch mohl cirkulovat.
▶ Lahve zajistěte proti převrácení: Posuňte držák lahví.

5.3.2 Nastavení teploty

Teplota závisí na těchto faktorech:

- četnost otvírání dveří
- okolní teplota v místě instalace
- druh, teplota a množství zmrazených potravin

Doporučené nastavení teplot: 5 °C

Teplotu lze změnit plynule. Když se při nastavování dosáhne 3 °C, začne se znovu od 9 °C.

▶ Vyvolání změny teploty: Jednou stiskněte seřizovací tlačítko chladničky *Fig. 3 (2)*.
▷ Na ukazateli teploty bliká LED aktuální teploty.
▶ Seřizovací tlačítko chladničky *Fig. 3 (2)* stiskněte tolikrát, až svítí LED požadované teploty.

Poznámka

▶ Při delším stisknutí seřizovacího tlačítka se v rámci malého rozsahu teplot (např. mezi 5 °C a 6 °C) nastaví trochu nižší hodnota. V ukazateli teploty pak svítí LED nejbližšího nižšího teplotního rozsahu.

5.3.3 Police

Přemístění polic

Desky polic jsou proti neúmyslnému vysunutí zajištěny zarážkami.

▶ Polici nadzvedněte a vytáhněte dopředu.
▶ Úložnou plochu zase zasuňte v požadované výšce. Zarážky bránící vytažení musí směřovat dolů a ležet za přední úložnou plochou.

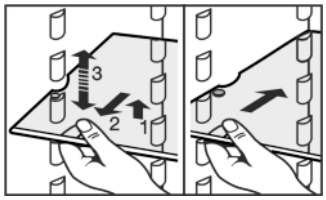

Demontáž polic

▶ Police lze pro čištění rozebrat.

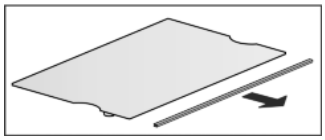

5.3.4 Použití dělených polic

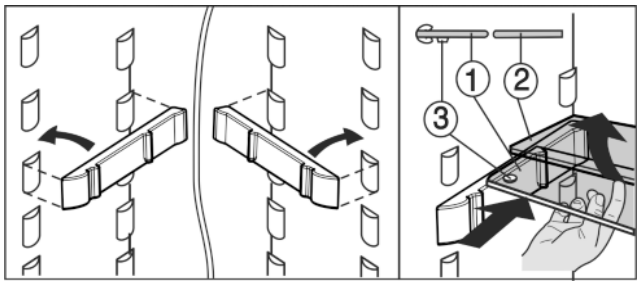

Fig. 10

▶ Skleněná deska (1) se zarážkami proti vytažení musí ležet vpředu, takže zarážky (3) směřují dolů.

5.3.5 Dveřní přihrádka

Přemístění přihrádek ve dveřích

▶ Přihrádku vytáhněte podle vyobrazení.

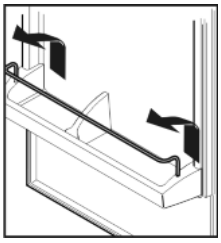

Demontáž přihrádky ve dveřích

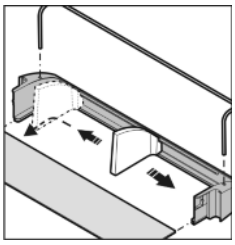

▶ Přihrádky ve dveřích lze pro čištění rozebrat.

5.3.6 Vyjmutí držáku lahví

▶ Držák lahví vytáhněte podle vyobrazení.

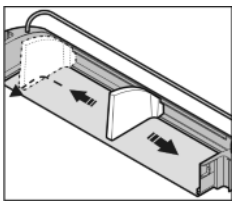

5.4 Oddíl BioFresh

Oddíl BioFresh umožňuje pro různé čerstvé potraviny až třikrát delší dobu skladovatelnosti při konstantní kvalitě ve srovnání s dosavadními chladničkami.

U potravin s uvedením minimální trvanlivosti platí vždy datum uvedené na obalu.

5.4.1 HydroSafe

HydroSafe se při nastavení na vlhko hodí ke skladování nebaleného salátu, zeleniny a ovoce s vysokým podílem vlastní vlhkosti. Při dobře naplněné zásuvce vzniká čerstvé vlhké prostředí s vlhkostí vzduchu do max. 90 %. Vlhkost v zásuvce závisí na obsahu vlhkosti vložených potravin a na četnosti otvírání zásuvky. Vlhkost můžete nastavit sami.

5.4.2 DrySafe

DrySafe se hodí pro ukládání suchých nebo zabalených potravin (např. mléčných výrobků, masa, ryb, uzenin). Zde se nastavuje relativně suché skladovací klima.

5.4.3 Skladování potravin

Poznámka

▶ Do oddílu BioFresh nepatří zelenina citlivá na chladno jako okurky, lilek, nezralá rajčata, cukety a všechno jižní ovoce citlivé na chladno.

▶ Aby se potraviny nekazily přenášenými zárodky: Nebalené potraviny živočišného a rostlinného původu ukládejte do zásuvek odděleně. To platí i pro různé druhy ryb.
Když se potraviny musí z důvodu nedostatku místa skladovat společně:
▶ potraviny zabalte.

5.4.4 Doba skladování

Orientační hodnoty pro skladovatelnost při nízké vzdušné vlhkosti			
Máslo	až	90	dnů
Tvrdý sýr	až	110	dnů
Mléko	až	12	dnů
Salám, nářez	až	9	dnů
Drůbež	až	6	dnů
Vepřové maso	až	7	dnů
Hovězí maso	až	7	dnů
Zvěřina	až	7	dnů

Poznámka

▶ Nezapomeňte, že potraviny bohatší na bílkoviny se kazí rychleji. To znamená, že škeble a korýši se kazí rychleji než ryby, ryby rychleji než maso.

Orientační hodnoty pro skladovatelnost při vysoké vzdušné vlhkosti			
Zelenina, saláty			
Artyčoky	až	14	dnů
Celer	až	28	dnů
Květák	až	21	dnů
Brokolice	až	13	dnů
Čekanka	až	27	dnů
Polníček	až	19	dnů
Hrášek	až	14	dnů
Listová kapusta	až	14	dnů
Mrkev	až	80	dnů
Česnek	až	160	dnů
Kedluben	až	55	dnů
Hlávkový salát	až	13	dnů
Byliny	až	13	dnů
Pórek	až	29	dnů
Houby	až	7	dnů
Ředkvičky	až	10	dnů
Růžičková kapusta	až	20	dnů
Chřest	až	18	dnů
Špenát	až	13	dnů
Hlávková kapusta	až	20	dnů
Ovoce			
Meruňky	až	13	dnů
Jablka	až	80	dnů
Hrušky	až	55	dnů
Ostružiny	až	3	dny
Datle	až	180	dnů
Jahody	až	7	dnů
Fíky	až	7	dnů
Borůvky	až	9	dnů
Maliny	až	3	dny
Rybíz	až	7	dnů
Třešně, sladké	až	14	dnů
Kiwi	až	80	dnů
Broskve	až	13	dnů
Švestky	až	20	dnů
Brusinky	až	60	dnů
Rebarbora	až	13	dnů
Angrešt	až	13	dnů
Hrozny	až	29	dnů

5.4.5 Nastavení teploty v oddíle BioFresh

Teplota se reguluje automaticky. Při teplotě v chladničce 5 °C je teplota v oddílu BioFresh mezi 0 °C a 3 °C.

Teplotu můžete nastavit trochu nižší nebo vyšší. Teplotu lze nastavit od 1 (nejnižší teplota) do 9 (nejvyšší teplota). Přednastavena je hodnota 5. Při hodnotách 1 až 4 může teplota klesnout pod 0 °C, takže potraviny mohou lehce namrznout.

Teplotu lze změnit plynule. Po dosažení hodnoty 9, se začne zase od začátku. Podle hodnoty svítí na ukazateli teploty určitá kombinace LED.

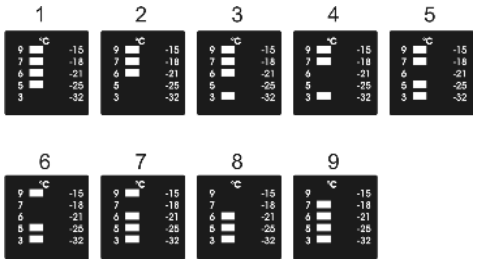

Fig. 11

▶ Aktivace seřizovacího režimu: Stiskněte tlačítko SuperFrost *Fig. 3 (6)*. 5 s.

▷ Tlačítko SuperFrost *Fig. 3 (6)* bliká. Na ukazateli teploty svítí LED vzory nastavené hodnoty.

▶ Seřizovací tlačítko mrazničky *Fig. 3 (5)* stiskněte tolikrát, až svítí LED vzory požadované hodnoty.

▶ Potvrzení: Stiskněte tlačítko SuperFrost *Fig. 3 (6)*.

▷ Na ukazateli teploty se zase zobrazí teplota.

▶ Ukončení seřizovacího režimu: Stiskněte tlačítko On/Off pro mrazničku *Fig. 3 (8)*.

-nebo-

▶ Počkejte 5 minut.

5.4.6 Nastavení vlhkosti v HydroSafe

▶ nízká vlhkost vzduchu: Posuňte regulátor doleva.

▶ vysoká vlhkost vzduchu: Posuňte regulátor doprava.

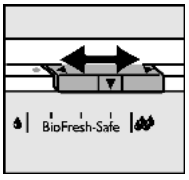

5.4.7 Zásuvky

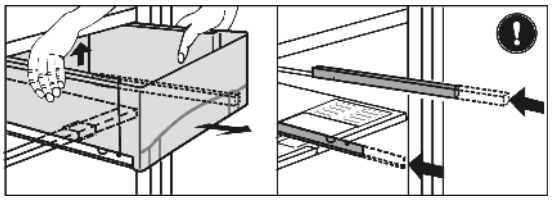

Fig. 12

▶ Zásuvku vysuňte, vzadu nadzvedněte a zcela vytáhněte dopředu.
▶ Kolejničky zase zasuňte!

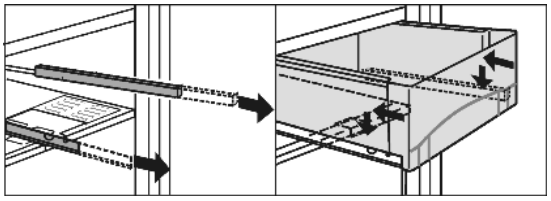

Fig. 13

▶ Kolejničky vysuňte.
▶ Zásuvku položte na kolejničky a zasuňte, až vzadu slyšitelně zapadne.

5.4.8 Police s regulací vlhkosti

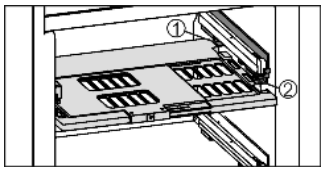

Fig. 14

▶ Vyjmutí police s regulací vlhkosti: Když jsou zásuvky vytaženy, polici opatrně vytáhněte dopředu a vyjměte směrem dolů.
▶ Vložení police s regulací vlhkosti: Výstupky víka police zespod zaveďte do zadních držáků *Fig. 14 (1)* a vpředu zaklesněte do držáku *Fig. 14 (2)*.

5.5 Mraznička

V mrazničce můžete uchovávat mražené a hluboko mražené potraviny, připravovat kostky ledu a mrazit potraviny.

5.5.1 Mražení potravin

Během 24 hodin lze zmrazit maximálně tolik kg čerstvých potravin, kolik je uvedeno na typovém štítku jako (viz Celkový pohled na přístroj) údaj"Mrazicí výkon ... kg/24h".

Zásuvky lze zatížit vždy max. 25 kg mražených výrobků, desky vždy max. 35 kg.

UPOZORNĚNÍ
Nebezpečí zranění skleněnými střepy!
Láhve a plechovky s nápoji mohou při mražení prasknout. To platí zvláště pro nápoje sycené oxidem uhličitým.
▶ Láhve a plechovky s nápoji nemrazte!

Aby potraviny rychle promrzly i uvnitř, nepřekračujte následující množství v jednom balení:

- ovoce, zelenina do 1 kg
- maso do 2,5 kg

▶ Potraviny zabalte do sáčků na mrazení, plastových, kovových nebo hliníkových nádob k opakovanému použití.

5.5.2 Rozmrazování potravin

- v chladničce
- při pokojové teplotě
- v mikrovlnné troubě
- v troubě/horkovzdušné troubě

▶ Rozmražené potraviny opět zmrazujte pouze výjimečně.

5.5.3 Nastavení teploty

Doporučené nastavení teplot: -18 °C

Teplotu lze změnit plynule. Když se při nastavování dosáhne -32 °C, začne se znovu od -15° C.

▶ Vyvolání změny teploty: Jednou stiskněte seřizovací tlačítko mrazničky *Fig. 3 (5)*.
▷ Na ukazateli teploty mrazničky bliká LED aktuální teploty.
▶ Seřizovací tlačítko mrazničky *Fig. 3 (5)* stiskněte tolikrát, až svítí LED požadované teploty.

Poznámka
▶ Při delším stisknutí seřizovacího tlačítka se v rámci malého rozsahu teplot (např. mezi -15 °C a -18 °C) nastaví trochu nižší hodnota. V ukazateli teploty pak svítí LED nejbližšího nižšího teplotního rozsahu.

5.5.4 SuperFrost

Pomocí této funkce lze čerstvé potraviny rychle promrazit až do středu. Přístroj pracuje s maximálním chladicím výkonem, přitom mohou být hluky chladicího agregátu přechodně trochu hlasitější.

Během 24 hodin lze zmrazit maximálně takové množství čerstvých potravin, jaké je uvedeno na typovém štítku jako údaj "Mrazicí výkon ... kg/24h". Toto maximální zmrazitelné množství se liší u jednotlivých modelů a klimatických tříd.

Podle toho, kolik čerstvých potravin se má zmrazit, musíte včas zapnout SuperFrost: při malém množství mražených potravin cca 6h, při maximálním množství mražených potravin 24h před jejich uskladněním.

Potraviny zabalte a pokud možno je rozložte vedle sebe. Mražené potraviny se nesmí dostat do kontaktu s již zmraženými výrobky, aby nedošlo tak k jejich částečnému rozmrazení.

SuperFrost nemusíte zapínat v těchto případech:

- vkládáte již zmražené výrobky
- při mražení do cca 2 kg čerstvých potravin denně

Mrazení se SuperFrost

▶ Krátce stiskněte tlačítko SuperFrost *Fig. 3 (6)*.
▷ Tlačítko SuperFrost svítí.
▷ Mrazicí teplota klesá, zařízení pracuje na maximální chladicí výkon.
Při malém množství mražených potravin:
▶ Počkejte asi 6 hodin.
▶ Zabalené potraviny vložte do horních zásuvek.
Při maximálním množství mražených potravin (viz typový štítek):
▶ počkejte asi 24 hodin.
▶ Horní zásuvky vytáhněte a potraviny položte přímo na horní úložné plochy.
▷ SuperFrost se automaticky vypne asi po 65 hodinách.
▷ Tlačítko SuperFrost zhasne, když je mrazení dokončené.
▶ Potraviny vložte do zásuvek a zase je zavřete.
▷ Přístroj pracuje dále v normálním úsporném režimu.

5.5.5 Zásuvky

Poznámka
Když je větrání nedostatečné, spotřeba energie stoupá a chladicí výkon se snižuje.
Pro přístroje s NoFrost:
▶ Spodní zásuvku nechávejte v přístroji!
▶ Větrací štěrbiny uvnitř na zadní stěně nezakrývejte!



▶ Pro uchovávání mražených výrobků přímo na policích: zásuvku vytáhněte dopředu a vyjměte.

5.5.6 Police

▶ Vytahování polic: vpředu nadzvedněte a vytáhněte.
▶ Nasazování polic zpět: jednoduše zasuňte až na doraz.

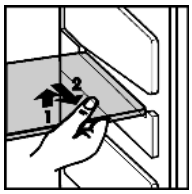

5.5.7 VarioSpace

Kromě zásuvek můžete vyjmout i police. Tak získáte místo pro velké mražené předměty. Drůbež, maso, velké kusy zvěřiny a vysoké kusy pečiva lze mrazit nerozdělené a dále upravovat vcelku.

▶ Zásuvky lze zatížit vždy max. 25 kg mražených výrobků, desky vždy max. 35 kg.

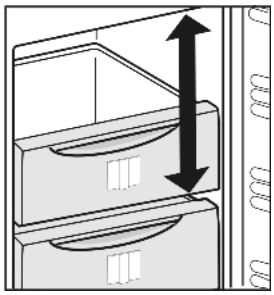

5.5.8 Informační systém*



Fig. 15

(1) Hotová jídla, zmrzlina
(2) Vepřové maso, ryby
(3) Ovoce, zelenina
(4) Salám, chleba
(5) Zvěřina, houby
(6) Drůbež, hovězí/telecí maso

Čísla udávají dobu skladovatelnosti v měsících, a to vždy pro několik druhů mražených potravin. Uvedené doby skladování jsou orientační hodnoty.

5.5.9 Akumulátory chladu*

Akumulátory chladu zabrání příliš rychlému nárůstu teploty při výpadku elektrického proudu.

Použití akumulátorů chladu*

▶ Akumulátory chladu uložte pro úsporu místa do nejvyšší mrazicí zásuvky.
▶ Promrzlé akumulátory chladu položte do horní přední části mrazicího prostoru na mražené potraviny.

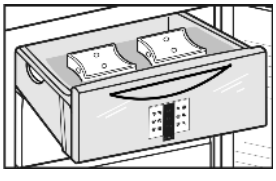

6 Údržba

6.1 Odmrazování s NoFrost

Systém NoFrost provádí odmrazování automaticky.

Chladnička:

Zkondenzovaná voda se odpařuje působením tepla z kompresoru.

▶ Odtokový otvor čistěte pravidelně, aby kondenzovaná voda mohla odtékat (viz 6.2) .

Mraznička:

Vlhkost se sráží na výparníku a periodicky se odmrazuje a odpařuje.

▶ Přístroj se nemusí odmrazovat ručně.

6.2 Čištění přístroje

UPOZORNĚNÍ
Nebezpečí zranění a poškození horkou párou!
Horká pára může poškodit povrchy a vést ke zraněním.
▶ Nepoužívejte parní čisticí přístroje!

POZOR
Špatné čištění přístroji škodí!
▶ Používejte nekoncentrovaný čisticí prostředek.
▶ Nepoužívejte škrábající nebo abrazivní houbičky nebo drátěnky.
▶ Nepoužívejte ostré abrazivní čisticí prostředky obsahující písek, chloridy, chemikálie nebo kyseliny.
▶ Nepoužívejte chemická rozpouštědla.
▶ Nepoškoďte a neodstraňujte typový štítek na vnitřní straně přístroje. Je důležitý pro zákaznický servis.
▶ Kabel ani jiné díly se nesmí utrhnout, přelomit ani poškodit.
▶ Vodu při mytí nenechte proniknout do drážky pro odvod kondenzátu, větracích mřížek a elektrických dílů.
▶ Používejte měkké čisticí utěrky a univerzální čisticí prostředek s neutrální hodnotou pH.
▶ Ve vnitřním prostoru zařízení používejte pouze čisticí a ošetřovací prostředky, které neškodí potravinám.

▶ **Přístroj vyprázdněte.**
▶ **Vytáhněte zástrčku ze sítě.**



▶ **Vnější a vnitřní plochy z plastu** čistěte ručně vlažnou vodou s trochou mycího prostředku.

Čisticí prostředek na nerezovou ocel nenanášejte na skleněné ani plastové plochy, aby se nepoškrábaly. Pokud jsou na povrchu z nerezové oceli zpočátku tmavší místa a místa s výraznější barvou, je to normální.*

POZOR
Nerezové dveře jsou opatřeny vysoce kvalitní povrchovou úpravou a nesmí se čistit přiloženým přípravkem.

Povrchová úprava se jinak zničí.

▶ **Dveře s povrchovou úpravou** otírejte jenom měkkou, čistou utěrkou. Při silném znečištění použijte trochu vody nebo neutrální čisticí prostředek. Případně lze použít také utěrku z mikrovláken.
▶ **Boční stěny z nerezu** v případě znečištění očistěte běžným přípravkem na čištění nerezových ploch. Pak ve směru broušení naneste rovnoměrně přiložený přípravek na ošetřování nerezových ploch.
▶ **Lakované boční stěny** otírejte jenom měkkou, čistou utěrkou. Při silném znečištění použijte trochu vody nebo neutrální čisticí prostředek. Případně lze použít také utěrku z mikrovláken.

▶ Čištění **odtokového otvoru**: Usazeniny odstraňte tenkým předmětem, např. vatovou tyčinkou.

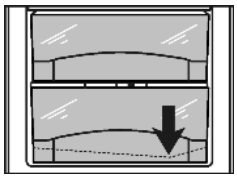

▶ Většinu **dílů vybavení** lze pro čištění demontovat: viz příslušné kapitoly.
▶ **Součásti vybavení** čistěte ručně vlažnou vodou s trochou mycího prostředku.

Po vyčištění:
▶ Přístroj a součásti vybavení vytřete do sucha.
▶ Spotřebič opět připojte a zapněte.
▶ SuperFrost zapněte (viz 5.5.4) .
Když je teplota dostatečně nízká:
▶ Potraviny zase vložte dovnitř.

6.3 Zákaznický servis

Nejprve zkontrolujte, zda nemůžete závadu odstranit sami (viz Poruchy). Pokud tomu tak není, obraťte se na zákaznický servis. Adresu získáte v přiloženém seznamu zákaznických servisů.

VÝSTRAHA
Nebezpečí zranění neodbornou opravou!
▶ Opravy a zásahy do přístroje a přívodního vedení elektrické energie, které nejsou výslovně uvedeny v (viz Údržba), smí provádět pouze zákaznický servis.

▶ Označení přístroje *Fig. 16 (1)*, servisní číslo *Fig. 16 (2)* a sériové číslo *Fig. 16 (3)* naleznete na typovém štítku. Identifikační typový štítek je umístěn na levé vnitřní stěně přístroje.

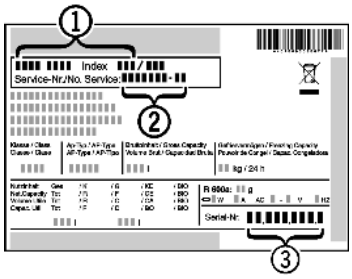

Fig. 16

▶ Informujte zákaznický servis a sdělte poruchu, označení přístroje *Fig. 16 (1)*, servisní číslo *Fig. 16 (2)* a sériové číslo *Fig. 16 (3)*.
▷ To umožní rychlý a účelný servisní zákrok.
▶ Spotřebič nechte zavřený, dokud zákaznický servis nepřijede.
▷ Potraviny zůstanou déle chladné.
▶ Vytáhněte elektrickou zástrčku (při tom netahejte za přívodní kabel) nebo vypněte pojistku.

7 Poruchy

Zařízení je vyrobeno a konstruováno tak, aby bylo zaručeno bezpečné fungování a dlouhá životnost. Pokud se během provozu přesto vyskytne porucha, zkontrolujte, zda nebyla způsobena chybnou obsluhou. V tom případě Vám totiž musíme naúčtovat vzniklé náklady i během záruční doby. Následující poruchy můžete odstranit sami:

Spotřebič nefunguje.
→ Spotřebič není zapnutý.
▶ Spotřebič zapněte.
→ Zástrčka není správně zasunuta do zásuvky.
▶ Zástrčku zkontrolujte.
→ Pojistka napájecí zásuvky není v pořádku.
▶ Pojistku zkontrolujte.

Kompresor běží dlouho.
→ Kompresor přepíná při nižší potřebě chladu na nižší otáčky. I když se tím doba chodu kompresoru prodlouží, dochází k úspoře energie.
▶ To je u úsporných modelů normální.
→ SuperFrost je zapnutý.
▶ Aby se potraviny rychle zchladily, běží kompresor déle. To je normální.

LED vzadu dole na přístroji (za kompresorem) bliká pravidelně každých 15 sekund*.
→ Invertor je vybaven LED pro diagnostiku chyb.
▶ Toto blikání je normální.

Zařízení vydává příliš velký hluk.
→ Kompresory s regulací počtu otáček* mohou na základě různých stupňů počtu otáček způsobovat rozdílný hluk..
▶ Tento zvuk je normální.

Bublání a šplouchání
→ Tento zvuk vydává chladivo, které protéká chladicím okruhem.
▶ Tento zvuk je normální.

Tiché cvaknutí
→ Tento zvuk je slyšet při každém automatickém zapnutí nebo vypnutí chladicího agregátu (motoru).
▶ Tento zvuk je normální.

Bručivý zvuk. Je chvíli o něco hlasitější, když se chladicí agregát (motor) zapne.
→ Při zapnutém SuperFrost, po vložení čerstvých potravin a po otevření dvířek na delší dobu se automaticky zvyšuje chladicí výkon.
▶ Tento zvuk je normální.
→ Teplota prostředí je příliš vysoká.
▶ Řešení: (viz 1.2)

hluboký bručivý zvuk
→ Zvuk vzniká při proudění vzduchu ventilátorem.
▶ Tento zvuk je normální.

Hluk z vibrací
→ Přístroj nestojí pevně na podlaze. Tím se vedle stojící předměty a nábytek uvádí do vibrací běžícím chladicím agregátem.
▶ Přístroj vyrovnejte seřizovacími nožkami.
▶ Odsuňte od sebe láhve a nádoby.

Tlačítko SuperForst bliká společně s ukazatelem teploty.
→ Došlo k závadě.
▶ Obraťte se na zákaznický servis. (viz Údržba).

Na ukazateli teploty chladničky svítí všechny LED.
→ Předváděcí režim je zapnutý.
▶ Obraťte se na zákaznický servis. (viz Údržba).

Přístroj je na vnějších plochách teplý.
→ Teplo z chladicího okruhu se využívá k zamezení kondenzace vody.
▶ To je normální.

Teplota není dostatečně nízká.
→ Dveře přístroje nejsou správně zavřené.
▶ Dveře přístroje zavřete.
→ Přívod vzduchu a ventilace není dostačující.
▶ Uvolněte větrací mřížku.
→ Teplota prostředí je příliš vysoká.
▶ Řešení: (viz 1.2) .
→ Spotřebič byl příliš často nebo příliš dlouho otevřený.
▶ Počkejte, zda se potřebná teplota neobnoví samovolně. Pokud ne, obraťte se na zákaznický servis. (viz Údržba).
→ Bylo vloženo příliš velké množství čerstvých potravin bez funkce SuperFrost .
▶ Řešení: (viz 5.5.4)

→ Spotřebič stojí příliš blízko u zdroje tepla (kamna, topení atd.).
▶ Změňte umístění spotřebiče nebo zdroje tepla.

Vnitřní osvětlení nesvítí.
→ Spotřebič není zapnutý.
▶ Spotřebič zapněte.
→ Dvířka byla otevřena déle než 15 minut.
▶ Vnitřní osvětlení se při otevřených dvířkách automaticky vypne asi po 15 minutách.
→ LED osvětlení je vadné nebo je poškozený kryt:

VÝSTRAHA
Nebezpečí úrazu elektrickým proudem!
Pod krytem jsou díly vedoucí elektrický proud.
▶ Vnitřní osvětlení pomocí LED diod nechte vyměnit nebo opravit pouze zákaznickým servisem nebo speciálně vyškoleným personálem.

VÝSTRAHA
Nebezpečí zranění LED žárovkou!
Světelná intenzita LED osvětlení odpovídá třídě laserů 1/1M.
Je-li vadný kryt:
▶ Nedívejte se optickými čočkami z bezprostřední blízkosti přímo do osvětlení. Můžete při tom utrpět zranění očí.

8 Uvedení mimo provoz

8.1 Vypnutí přístroje

Poznámka
▶ Pro vypnutí celého přístroje se musí vypnout jenom mraznička. Přitom se automaticky vypne i chladnička.

8.1.1 Vypnutí mrazničky

▶ Stiskněte tlačítko On/Off mrazničky *Fig. 3 (8)*.
▷ Ukazatele teploty zhasnou. Celý přístroj je vypnutý.

8.1.2 Vypnutí chladničky

▶ Stiskněte tlačítko On/Off chladničky *Fig. 3 (1)*.
▷ Vnitřní osvětlení je zhasnuté.
▷ Ukazatel teploty chladničky zhasne.

Poznámka
▶ Když se má vypnout pouze chladnička, např. po dobu dovolené, dávejte vždy

8.2 Uvedení mimo provoz

▶ Přístroj vyprázdněte.
▶ Vytáhněte zástrčku ze sítě.
▶ Přístroj vyčistěte (viz 6.2) .



▶ Dveře nechte otevřené, aby nevznikal nepříjemný zápach.

9 Likvidace přístroje

Přístroj obsahuje pouze kvalitní materiály a je zapotřebí jej likvidovat mimo netříděný domovní odpad. Likvidaci vysloužilých spotřebičů je třeba provádět odborně i věcně správně podle místně platných předpisů a zákonů.



Při dopravě vysloužilého přístroje nepoškoďte chladicí okruh, aby obsažené chladivo (údaje na typovém štítku) a olej nemohly nekontrolovaně uniknout.
▶ Přístroj musí být v nepoužitelném stavu.
▶ Vytáhněte zástrčku ze sítě.
▶ Připojovací kabel přestřihněte.