Návod k použití a montáži

Volně stojící chladnička BioFresh

CZ

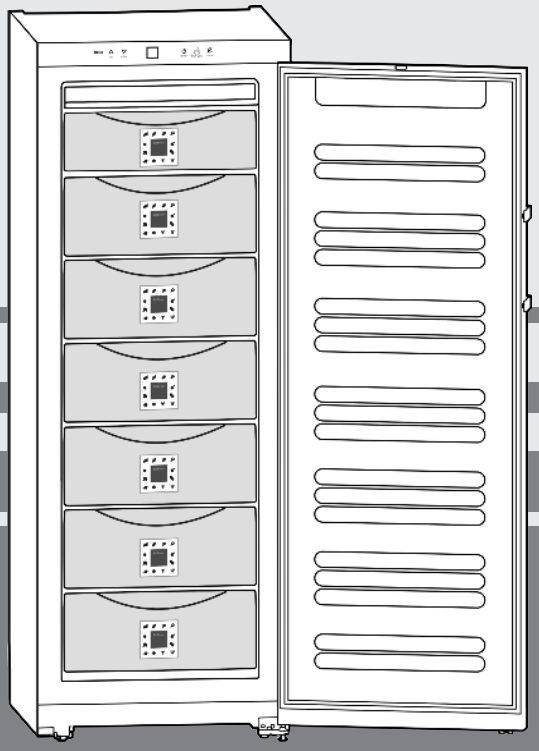

110310 **7084560 - 00**

B 2756 ... 6

LIEBHERR

Obsah

1	**Celkový pohled na přístroj**	**2**
1.1	Přehled spotřebiče a vybavení	2
1.2	Oblast použití přístroje	2
1.3	Shoda	2
1.4	Rozměry pro instalaci	3
1.5	Úspora energie	3
1.6	Izolační deska	3
1.7	HomeDialog	3
2	**všeobecné bezpečnostní pokyny**	**3**
3	**Ovládací a zobrazovací prvky**	**4**
3.1	Ovládací a kontrolní prvky	4
3.2	Ukazatel teploty	4
4	**Uvedení do provozu**	**4**
4.1	Změna strany otvírání dveří	4
4.2	Zasunutí do kuchyňské linky	5
4.3	Přeprava přístroje	5
4.4	Ustavení přístroje	5
4.5	Likvidace obalu	6
4.6	Připojení spotřebiče	6
4.7	Zapnutí spotřebiče	6
5	**Obsluha**	**6**
5.1	Jas ukazatele teploty	6
5.2	Dětská pojistka	6
5.3	Poplach otevřených dveří	7
5.4	Skladování potravin	7
5.5	Doba skladování	7
5.6	Nastavení teploty	8
5.7	Nastavení vlhkosti	8
5.8	Zásuvky	8
6	**Údržba**	**8**
6.1	Čištění přístroje	8
6.2	Zákaznický servis	8
7	**Poruchy**	**9**
8	**Uvedení mimo provoz**	**9**
8.1	Vypnutí přístroje	9
8.2	Uvedení mimo provoz	9
9	**Likvidace přístroje**	**9**

Výrobce trvale pracuje na dalším vývoji všech typů a modelů. Mějte proto laskavě pochopení pro to, že si musíme vyhradit právo na změny tvaru, vybavení a technické části.

Abyste se seznámili se všemi výhodami nového spotřebiče, přečtěte si prosím pozorně pokyny v tomto návodu k obsluze.

Tento návod je určen pro více modelů, takže jsou možné odchylky. Části návodu, které se týkají pouze některých přístrojů, jsou označeny hvězdičkou (*).

Pokyny pro jednotlivé činnosti jsou označeny pomocí ▶, výsledky těchto činností jsou označeny pomocí ▷.

1 Celkový pohled na přístroj

1.1 Přehled spotřebiče a vybavení

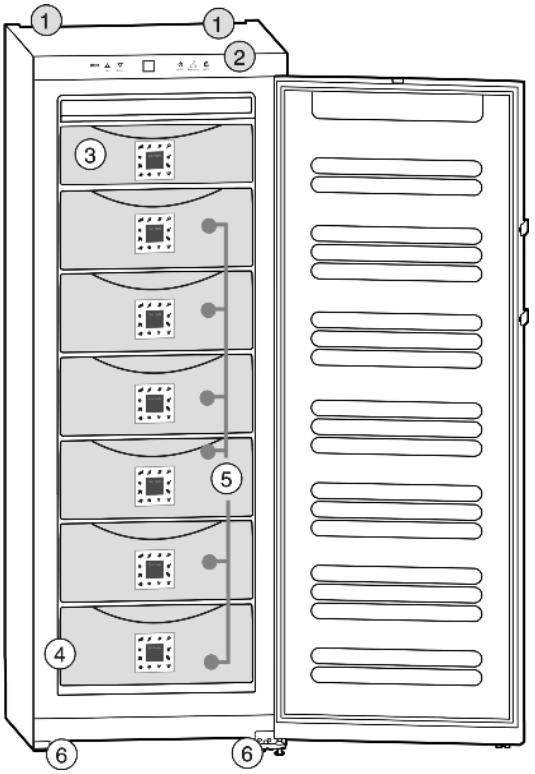

Fig. 1

(1) Úchyty pro přenášení vzadu
(2) Ovládací a kontrolní prvky
(3) Zásuvka na bylinky a bobuloviny
(4) Typový štítek
(5) Zásuvky
(6) Seřizovací nožky

Poznámka

▶ Přihrádky, zásuvky nebo koše jsou v dodaném stavu uspořádány pro optimální energetickou efektivitu.

1.2 Oblast použití přístroje

Přístroj je vhodný výhradně pro chlazení potravin.

V případě chlazení potravin v živnostenském provozu je nutno dodržovat příslušná zákonná ustanovení. Přístroj není vhodný pro skladování a chlazení léků, krevní plazmy, laboratorních preparátů nebo podobných látek a výrobků, které vyplývají ze směrnice 2007/47/ES o zdravotnických prostředcích. Nedovolené použití přístroje může vést k poškození uloženého zboží nebo k jeho zkažení. Dále přístroj není vhodný pro provoz v prostředích s nebezpečím výbuchu.

V závislosti na klimatu je přístroj konstruován pro provoz při omezeném rozsahu okolních teplot. Třída klimatu, pro kterou je přístroj určen, je uvedena na identifikačním štítku.

Poznámka

▶ Uvedené teploty okolí dodržujte, jinak se snižuje chladicí výkon.

Třída klimatu	pro teploty prostředí
SN	10 °C až 32 °C
N	16 °C až 32 °C
ST	16 °C až 38 °C
T	16 °C až 43 °C

1.3 Shoda

Těsnost chladicího okruhu byla zkontrolována. Přístroj odpovídá příslušným bezpečnostním ustanovením a směrnicím Evropského parlamentu a rady 2006/95/ES a 2004/108/ES.

CZ

1.4 Rozměry pro instalaci

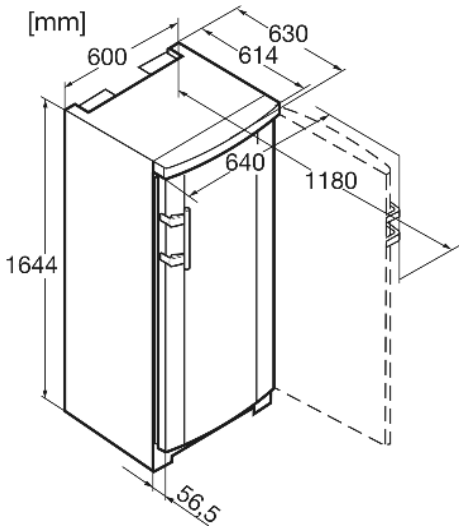

Fig. 2

1.5 Úspora energie

- Je třeba stále dbát na správný přívod vzduchu a odvětrávání. Nezakrývejte ventilační otvory, příp. mřížky.
- Větrací štěrbiny nikdy nezakrývejte.
- Přístroj neinstalujte v místě s přímými slunečními paprsky, vedle sporáků, topení či podobných tepelných zdrojů.
- Spotřeba energie závisí na podmínkách instalace, např. na okolní teplotě (viz 1.2) .
- Přístroj otvírejte na co nejkratší dobu.
- Potraviny ukládejte roztříděné.
- Vkládání teplých jídel: nejprve nechte zchladnout na pokojovou teplotu.

Usazený prach zvyšuje spotřebu energie:

- Chladicí jednotku s výměníkem tepla - kovovou mřížkou na zadní straně přístroje - jednou ročně zbavte prachu.

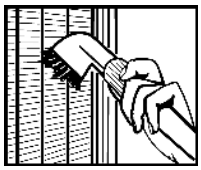

1.6 Izolační deska

Izolační deska pro provoz při částečném zatížení je k dostání jako příslušenství u specializovaného prodejce.
Když v zařízení uchováváte malé množství potravin, můžete pomocí izolační desky snížit spotřebu energie až o 50 %. Podle modelu lze vyřadit až 5 zásuvek. Minimálně 3 zásuvky jsou nutné k chlazení. Více informací k tomu naleznete v přiložené dokumentaci izolační desky.

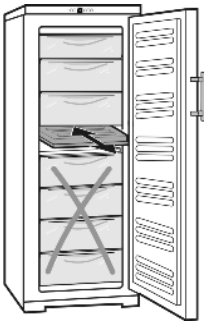

1.7 HomeDialog

Podle modelu a vybavení může být spotřebič vybaven doplňkovými moduly pro systém HomeDialog nebo sériovým rozhraním (RS 232). Tyto moduly Vám nabídne Váš specializovaný prodejce.

Více informací naleznete na internetu na adrese www.liebherr.com.



2 všeobecné bezpečnostní pokyny

Nebezpečí pro uživatele:

- Tento přístroj není určen pro osoby (ani děti) s tělesnými, smyslovými nebo duševními vadami nebo osoby, které nemají dostatečné zkušenosti a znalosti. Ledaže by byly ohledně používání přístroje poučeny osobou odpovědnou za jejich bezpečnost nebo zpočátku přístroj používaly pod dozorem. Dohlédněte na děti, aby si s přístrojem nehrály.
- V případě závady vytáhněte elektrickou zástrčku (při tom netahejte za přívodní kabel) nebo vypněte pojistku.
- Opravy, zásahy do přístroje a výměnu přívodního elektrického vedení smí provádět pouze zákaznický servis nebo jiný k tomu vyškolený odborný personál.
- Když se přístroj odpojuje od elektrické sítě, vždy tahejte za zástrčku. Netahejte za kabel.
- Přístroj montujte a připojujte pouze podle údajů v návodu.
- Návod k obsluze pečlivě uchovejte a předejte případně dalším vlastníkům přístroje.
- Speciální svítidla v zařízení (žárovky, LED, zářivky) slouží k osvětlení jeho vnitřního prostoru a nejsou vhodné k osvětlení místnosti.

Nebezpečí požáru:

- Chladicí prostředek R 600a obsažený v přístroji není nebezpečný životnímu prostředí, ale je hořlavý. Unikající chladivo se může vznítit.
  - Nepoškoďte potrubní vedení chladícího okruhu.
  - Ve vnitřním prostoru přístroje nemanipulujte s otevřeným ohněm nebo zdroji jisker.
  - Uvnitř přístroje nepoužívejte elektrické spotřebiče (např. parní čisticí přístroje, topná tělesa, výrobníky zmrzliny atd.).
  - Když unikne chladivo: Z blízkosti místa úniku odstraňte otevřený oheň nebo zápalné zdroje. Vytáhněte zástrčku ze sítě. Místnost dobře vyvětrejte. Ohlaste to zákaznickému servisu.
- Do zařízení neukládejte žádné výbušné látky ani spreje s hořlavými hnacími plyny, jako je butan, propan nebo pentan atd. Tyto spreje poznáte podle údajů o obsahu nebo symbolu plamene na obalu. V případě úniku by elektrické součástky mohly tyto plyny zapálit.
- Na přístroj nebo do něj nedávejte hořící svíčky, lampy a jiné předměty s otevřeným plamenem.
- Nápoje s vysokým obsahem alkoholu ukládejte jen těsně uzavřené a na stojato. V případě úniku by elektrické součástky mohly alkohol zapálit.

Nebezpečí spadnutí a převrácení:

- Sokly, zásuvky, dveře apod. nepoužívejte jako stupátka nebo k opírání. To platí zvláště pro děti.

Nebezpečí otravy z jídla:

- Nepožívejte příliš dlouho skladované potraviny.

Nebezpečí omrzlin, pocitu otupění a bolestí:

- Zamezte trvalému kontaktu kůže se studenými povrchy nebo chlazenými/mraženými potravinami nebo učiňte vhodná ochranná opatření, např. používejte rukavice. Zmrzlinu a zvlášť led nebo ledové kostky nejezte ihned po vyjmutí a ne příliš chladné.

Dodržujte prosím pokyny v ostatních kapitolách.

⚠	NEBEZPEČÍ	označuje bezprostředně nebezpečnou situaci, která může mít za následek úmrtí nebo vážná tělesná zranění, pokud se jí nezamezí.
⚠	VÝSTRAHA	označuje nebezpečnou situaci, která může mít za následek úmrtí nebo vážné tělesné zranění, pokud se jí nezamezí.

⚠	UPOZOR-NĚNÍ	označuje nebezpečnou situaci, která může mít za následek lehká nebo střední tělesná zranění, pokud se jí nezamezí.
	POZOR	označuje nebezpečnou situaci, která může mít za následek věcné škody, pokud se jí nezamezí.

	Poznámka	označuje užitečné pokyny a tipy.

3 Ovládací a zobrazovací prvky

3.1 Ovládací a kontrolní prvky

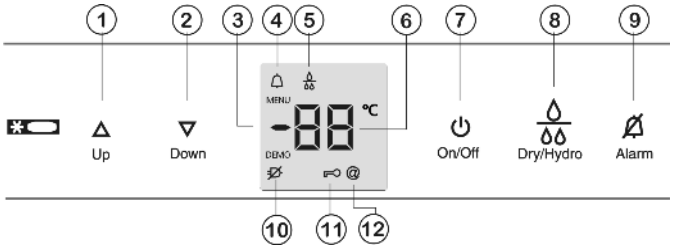

Fig. 3

(1) Seřizovací tlačítko Up
(2) Seřizovací tlačítko Down
(3) Symbol menu
(4) Symbol Alarm
(5) Symbol Dry/Hydro
(6) Ukazatel teploty
(7) Tlačítko On/Off
(8) Tlačítko Dry/Hydro
(9) Tlačítko Alarm
(10) Symbol výpadku sítě
(11) Symbol dětské pojistky
(12) Symbol HomeDialog

3.2 Ukazatel teploty

Při běžném provozu se zobrazuje:

- průměrná teplota oddílu BioFresh

Ukazatel teploty bliká:

- měníte nastavení teploty

Následující ukazatele upozorňují na poruchu. Možné příčiny a opatření pro odstranění: (viz Poruchy).

- F0 až F9

4 Uvedení do provozu

4.1 Změna strany otvírání dveří

V případě potřeby lze změnit stranu otevírání:
Zajistěte, aby byly připraveny tyto nástroje:

- ❑ Torx 25
- ❑ Torx 15
- ❑ šroubovák
- ❑ přiložený rozvidlený klíč
- ❑ případně druhá osoba pro montážní práce

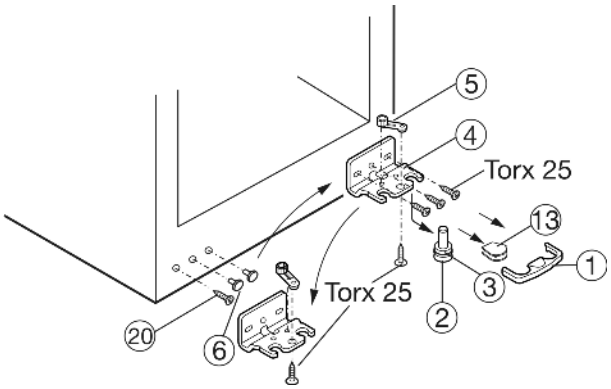

Fig. 4

- ▶ Pojistku *Fig. 4 (1)* stáhněte dopředu.
- ▶ Kryt *Fig. 4 (13)* stáhněte.*
- ▶ Příp. pomocí druhé osoby nakloňte spotřebič mírně dozadu tak, aby šlo odstranit ložiskový čep.
- ▶ Ložiskový čep *Fig. 4 (2)* vytáhněte dolů a dopředu. Přitom je třeba dávat pozor na pouzdro závěsu *Fig. 4 (3)*.

UPOZORNĚNÍ
Nebezpečí zranění, když se dveře převrátí!

- ▶ Dveře držte pevně.
- ▶ Dveře opatrně odstavte.

- ▶ Otevřete dveře, dole je vyklopte a vyjměte.
- ▶ Odšroubujte stojan ložiska *Fig. 4 (4)*.
- ▶ Odšroubujte díl ložiska *Fig. 4 (5)* a přemístěte jej do protilehlého upínacího otvoru stojanu ložiska, pak ho znovu pevně přišroubujte.
- ▶ Sejměte opatrně zátky *Fig. 4 (6)* na straně madla a opět je nasaďte na protilehlé straně.
- ▶ Šroub *Fig. 4 (20)* vyšroubujte a opět ho nasaďte na protilehlé straně.
- ▶ Stojan ložiska *Fig. 4 (4)* na nové straně závěsu zase příp. přišroubujte pomocí akumulátorového šroubováku **(s 4 Nm)**.

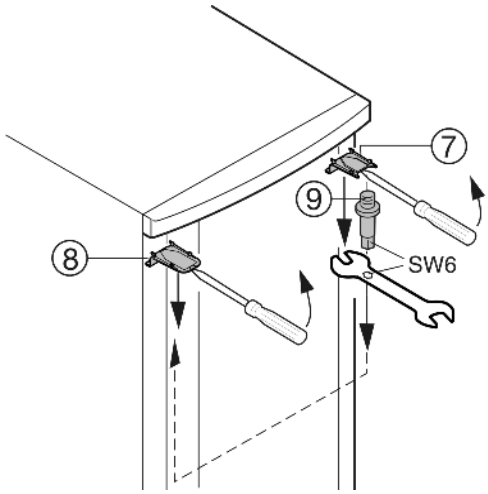

Fig. 5

- ▶ Vpředu nahoře šroubovákem uvolněte kryt *Fig. 5 (7)* akryt *Fig. 5 (8)* a vyjměte je šikmo dolů.
- ▶ Ložiskové čepy *Fig. 5 (9)* vyšroubujte a zašroubujte je na protilehlé straně **(s 4 Nm)**. K tomu použijte vnitřní šestihran dodaného rozvidleného klíče.
- ▶ Znovu namontujte kryt *Fig. 5 (7)* na straně ložiskového čepu: vzadu nasaďte, vpředu zaklapněte.
- ▶ Namontujte kryt *Fig. 5 (8)* na protilehlé straně: vzadu nasaďte, vpředu zaklapněte.

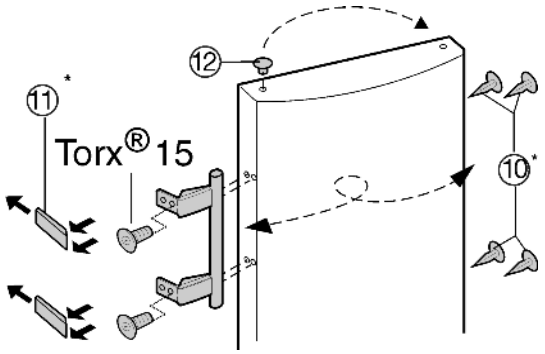

Fig. 6

- Zátky *Fig. 6 (12)* vyjměte z pouzdra ložisek dvířek a přemístěte je.
- Madlo dveří, zátky *Fig. 6 (10)* a krycí destičky *Fig. 6 (11)* odmontujte a přemontujte na protější stranu.
- Při montáži krycích destiček dávejte pozor na správné zaklesnutí.
- Dvířka zavěste do ložiskových čepů *Fig. 5 (9)* a dvířka zavřete.
- Přístroj zase lehce nahněte dozadu a vložte opět ložiskový čep *Fig. 4 (2)* s pouzdrem závěsu *Fig. 4 (3)*. Zářez na ložiskovém čepu musí směřovat dopředu.
- Kryt *Fig. 4 (13)* nasaďte na protilehlé straně.*

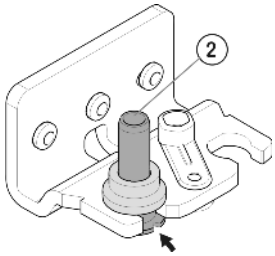

Fig. 7

UPOZORNĚNÍ

Nebezpečí zranění, když se dveře převrátí!

- Pojistka *(1)* musí na stranách zapadnout do stojanu ložiska, aby ložiskový čep a tím i dveře byly zajištěny.
- 

- Pojistku *(1)* zase zatlačte na stojan ložiska.
- Dveře případně pomocí obou podélných otvorů ve stojanu ložiska *Fig. 4 (4)* vyrovnejte tak, aby lícovaly se skříní přístroje. Vyšroubujte prostřední šroub.

VÝSTRAHA

Nebezpečí zranění vypadávajícími dvířky!

Pokud nejsou díly ložiska pevně přišroubovány, mohou dvířka vypadnout. To může vést k vážným zraněním. Dvířka se navíc řádně nedovírají, takže chlazení pak není dostatečné.

- Stojany ložiska/ložiskové čepy přišroubujte (s 4 Nm).
- Zkontrolujte všechny šrouby a příp. je dotáhněte.

4.2 Zasunutí do kuchyňské linky

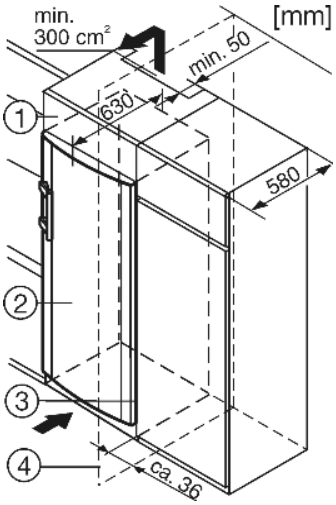

Fig. 8

(1) Nástavná skříňka
(2) Přístroj
(3) Kuchyňská skříň
(4) Stěna

Zařízení lze zabudovat do vybavení kuchyně. K vyrovnání přístroje *Fig. 8 (2)* na výšku kuchyňské linky lze na přístroj nasadit odpovídající nástavec *Fig. 8 (1)*.

Při montáži do normalizovaných kuchyňských skříní (hloubka max. 580 mm) lze přístroj instalovat hned vedle kuchyňské skříně *Fig. 8 (3)*. Dvířka přístroje přesahují přední stěnu kuchyňské skříně po stranách o 34 mm a uprostřed o 50 mm. To umožňuje jejich volné otevírání a zavírání.

Důležité pro větrání:

- Na zadní straně skříňky nástavce musí být větrací šachta hluboká alespoň 50 mm přes celou šířku skříňky.
- Větrací profil pod stropem místnosti musí být minimálně 300 cm².
- Čím větší je větrací profil, tím úsporněji zařízení funguje.

Když se přístroj instaluje závěsy vedle stěny *Fig. 8 (4)*, musí být vzdálenost přístroje od stěny alespoň 36 mm. To odpovídá přesahu madla při otevřených dveřích.

4.3 Přeprava přístroje

UPOZORNĚNÍ

Nebezpečí zranění a poškození při špatné přepravě!

- Přístroj přepravujte zabalený.
- Přístroj přepravujte ve stojaté poloze.
- Přístroj nepřepravujte sami.

4.4 Ustavení přístroje

Při poškození přístroje ihned - ještě před připojením - informujte dodavatele.

Podlaha v místě instalace musí být vodorovná a rovná.

Přístroj neinstalujte v místě s přímými slunečními paprsky, vedle sporáků, topení či podobných tepelných zdrojů.

Přístroj vždy instalujte přímo na zeď.

Přístroj neinstalujte bez pomoci.

Prostor pro instalaci přístroje musí mít podle normy EN 378 objem 1 m³ na každých 8 g chladiva R 600a. Je-li prostor pro instalaci příliš malý, pak se v případě úniku chladiva z okruhu může vytvořit hořlavá směs plynu se vzduchem. Údaje o množství chladiva jsou uvedeny na identifikačním štítku ve vnitřním prostoru.

VÝSTRAHA
Nebezpečí požáru při vlhkosti!
Když díly vedoucí elektrický proud nebo přívodní elektrický kabel zvlhnou, může dojít ke zkratu.
▶ Přístroj je koncipován pro instalaci v uzavřeném prostoru. Přístroj neprovozujte venku, ani ve vlhkých prostorách či v místech se stříkající vodou.

VÝSTRAHA
Nebezpečí požáru z chladiva!
Chladicí prostředek R 600a obsažený v přístroji není nebezpečný životnímu prostředí, ale je hořlavý. Unikající chladivo se může vznítit.
▶ Nepoškoďte potrubí chladicího okruhu.

VÝSTRAHA
Nebezpečí požáru a poškození!
▶ Na přístroj nepokládejte přístroje produkující teplo, např. mikrovlnou troubu, opékač topinek apod.!

VÝSTRAHA
Nebezpečí požáru a poškození při zakrytí větrací mřížky!
▶ Větrací mřížky musí být vždy volné. Je třeba stále dbát na správný přívod vzduchu a odvětrání!

▶ Ze zadní strany přístroje sejměte připojovací kabel. Přitom odstraňte držák kabelu, protože jinak vzniká hluk z vibrací!
▶ Z ozdobných lišt stáhněte ochranné fólie.
▶ Odstraňte všechny přepravní pojistky.
▶ Obal zlikvidujte (viz 4.5) .

POZOR
Nebezpečí poškození vlivem kondenzátu!
▶ Zařízení neinstalujte v bezprostřední blízkosti jiného chladicího nebo mrazicího zařízení.

▶ Přístroj vyrovnejte pomocí přiloženého klíče na seřizovacích nožkách (A) a pomocí vodováhy tak, aby stál pevně a rovně.
▶ Pak dvířka podepřete: Seřizovací nožku vyšroubujte na stojanu ložiska (B), až přiléhá na podlaze, pak šroubujte dále o 90°.

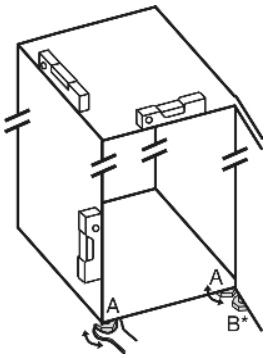

Když se přístroj instaluje ve velmi vlhkém prostředí, může se na vnější straně přístroje tvořit kondenzát.
▶ Je třeba dbát na správný přívod vzduchu a větrání v místě instalace!

4.5 Likvidace obalu

VÝSTRAHA
Nebezpečí udušení balicím materiálem a fólií!
▶ Nenechte děti, aby si hrály s balicím materiálem.

Obal je vyroben z recyklovatelného materiálu:
- Vlnitá lepenka/lepenka
- Tvarované díly z pěněného polystyrénu
- Fólie a sáčky z polyetylénu
- Stahovací pásky z polypropylénu

▶ Balicí materiál dopravte na oficiální sběrné místo.

4.6 Připojení spotřebiče

POZOR
Nebezpečí poškození pro elektroniku!
▶ Nepoužívejte společné měniče proudu (mění stejnosměrný proud na střídavý proud) ani úsporné zástrčky.

VÝSTRAHA
Nebezpečí požáru a přehřátí!
▶ Nepoužívejte prodlužovací kabely ani rozdvojky.

Druh proudu (střídavý proud) a napětí v místě instalace musí souhlasit s údaji na typovém štítku (viz Celkový pohled na přístroj).
Spotřebič připojte pouze do zásuvky s ochranným kontaktem, instalované podle předpisů. Zásuvka musí mít jištění 10 A nebo vyšší.



Musí být snadno přístupná, aby se spotřebič dal v nouzové situaci rychle odpojit od proudu.
▶ Zkontrolujte elektrické připojení.
▶ Čištění spotřebiče (viz 6.1) .
▶ Zasuňte síťovou zástrčku.

4.7 Zapnutí spotřebiče

▶ Stiskněte tlačítko On/Off *Fig. 3 (7)*.
▷ Ukazatel teploty chladničky ukazuje aktuální teplotu.
▷ Při otevřených dvířkách svítí vnitřní osvětlení.

5 Obsluha

5.1 Jas ukazatele teploty

Jas ukazatele teploty můžete přizpůsobit světelným poměrům v místě instalace.

5.1.1 Seřízení jasu

Jas lze nastavit mezi h0 (bez osvětlení) a h5 (maximální síla světla).
▶ Aktivace seřizovacího režimu: Stiskněte tlačítko Dry/Hydro *Fig. 3 (8)* asi na 5 sekund.
▷ Na ukazateli se zobrazí c.
▷ Symbol Menu *Fig. 3 (3)* svítí.
▶ Pomocí seřizovacího tlačítka Up *Fig. 3 (1)* nebo seřizovacího tlačítka Down *Fig. 3 (2)* zvolte h.
▶ Potvrzení: Tlačítko Dry/Hydro *Fig. 3 (8)* krátce stiskněte.
▶ Nastavení jasnějšího ukazatele: Stiskněte seřizovací tlačítko Up *Fig. 3 (1)*.
▶ Nastavení tmavšího ukazatele: Stiskněte seřizovací tlačítko Down *Fig. 3 (2)*.



▶ Potvrzení: Stiskněte tlačítko Dry/Hydro *Fig. 3 (8)*.
▷ Jas je nastaven na novou hodnotu.
▶ Ukončení seřizovacího režimu: Stiskněte tlačítko On/Off *Fig. 3 (7)*.

-nebo-
▶ Počkejte 5 minut.

▷ Na ukazateli teploty se zase zobrazí teplota.

5.2 Dětská pojistka

Pomocí dětské pojistky lze zajistit, že děti při hraní přístroj nedopatřením nevypnou.

5.2.1 Nastavení dětské pojistky

▶ Aktivace seřizovacího režimu: Stiskněte tlačítko Dry/Hydro *Fig. 3 (8)* asi na 5 sekund.
▷ Na ukazateli se zobrazí c.
▷ Symbol Menu *Fig. 3 (3)* svítí.
▶ Pomocí seřizovacího tlačítka Up *Fig. 3 (1)* a seřizovacího tlačítka Down *Fig. 3 (2)* zvolte c.
▶ Pro potvrzení krátce stiskněte tlačítko Dry/Hydro *Fig. 3 (8)*.
Když se na displeji zobrazí c1:
▶ Pro zapnutí dětské pojistky krátce stiskněte tlačítko Dry/Hydro *Fig. 3 (8)*.



▷ Symbol dětské pojistky *Fig. 3 (11)* svítí. Na displeji bliká c.
Když se na displeji zobrazí c0:
▶ Pro vypnutí dětské pojistky krátce stiskněte tlačítko Dry/Hydro *Fig. 3 (8)*.
▷ Symbol dětské pojistky *Fig. 3 (11)* zhasne. Na displeji bliká c.
▶ Ukončení seřizovacího režimu: Stiskněte tlačítko On/Off *Fig. 3 (7)*.
-nebo-
▶ Počkejte 5 minut.
▷ Na ukazateli teploty se zase zobrazí teplota.

5.3 Poplach otevřených dveří

Když jsou dveře otevřené déle než 60 sekund, ozve se výstražný bzučák.

Výstražný bzučák ztichne automaticky, když se dvířka zavřou.

5.3.1 Vypnutí poplachu dveří

Výstražný bzučák lze při otevřených dveřích vypnout. Vypnutí bzučáku je účinné, dokud jsou dveře otevřené.
▶ Stiskněte tlačítko Alarm *Fig. 3 (9)*.
▷ Poplach dveří ztichne.

5.4 Skladování potravin

Poznámka
▶ Do oddílu BioFresh nepatří zelenina citlivá na chladno jako okurky, lilek, nezralá rajčata, cukety a všechno jižní ovoce citlivé na chladno.

▶ Aby se potraviny nekazily přenášenými zárodky: Nebalené potraviny živočišného a rostlinného původu ukládejte do zásuvek odděleně. To platí i pro různé druhy ryb.
Když se potraviny musí z důvodu nedostatku místa skladovat společně:
▶ potraviny zabalte.

5.5 Doba skladování

Orientační hodnoty pro skladovatelnost při nízké vzdušné vlhkosti			
Máslo	až	90	dnů
Tvrdý sýr	až	110	dnů
Mléko	až	12	dnů
Salám, nářez	až	9	dnů
Drůbež	až	6	dnů
Vepřové maso	až	7	dnů
Hovězí maso	až	7	dnů
Zvěřina	až	7	dnů

Poznámka
▶ Nezapomeňte, že potraviny bohatší na bílkoviny se kazí rychleji. To znamená, že škeble a korýši se kazí rychleji než ryby, ryby rychleji než maso.

Orientační hodnoty pro skladovatelnost při vysoké vzdušné vlhkosti			
Zelenina, saláty			
Artyčoky	až	14	dnů
Celer	až	28	dnů
Květák	až	21	dnů
Brokolice	až	13	dnů
Čekanka	až	27	dnů
Polníček	až	19	dnů
Hrášek	až	14	dnů
Listová kapusta	až	14	dnů
Mrkev	až	80	dnů
Česnek	až	160	dnů
Kedluben	až	55	dnů
Hlávkový salát	až	13	dnů
Byliny	až	13	dnů
Pórek	až	29	dnů
Houby	až	7	dnů
Ředkvičky	až	10	dnů
Růžičková kapusta	až	20	dnů
Chřest	až	18	dnů
Špenát	až	13	dnů
Hlávková kapusta	až	20	dnů
Ovoce			
Meruňky	až	13	dnů
Jablka	až	80	dnů
Hrušky	až	55	dnů
Ostružiny	až	3	dny
Datle	až	180	dnů
Jahody	až	7	dnů
Fíky	až	7	dnů
Borůvky	až	9	dnů
Maliny	až	3	dny
Rybíz	až	7	dnů
Třešně, sladké	až	14	dnů
Kiwi	až	80	dnů
Broskve	až	13	dnů
Švestky	až	20	dnů
Brusinky	až	60	dnů
Rebarbora	až	13	dnů
Angrešt	až	13	dnů
Hrozny	až	29	dnů

5.6 Nastavení teploty

Teplota se automaticky seřídí těsně nad 0 °C.

Teplotu můžete nastavit trochu nižší nebo vyšší. Teplotu lze nastavit od ь1 (nejnižší teplota) do ь9 (nejvyšší teplota). Přednastavena je hodnota ь5. Při hodnotách ь1 až ь4 může teplota klesnout pod 0 °C, takže potraviny mohou lehce namrznout.

- ▶ Nastavení vyšší teploty: Stiskněte seřizovací tlačítko Up *Fig. 3 (1)*.
- ▶ Nastavení nižší teploty: Stiskněte seřizovací tlačítko Down *Fig. 3 (2)*.
- ▷ Při prvním stisknutí se na ukazateli teploty ukáže dosavadní hodnota.
- ▶ Postupná změna teploty: Tlačítko stiskněte krátce.

-nebo-

- ▶ Plynulá změna teploty: Tlačítko držte stlačené.
- ▷ Během nastavování se zobrazují hodnoty ь1 až ь9.
- ▷ Asi 5 sekund po posledním stisknutí tlačítka se zobrazí skutečná teplota. Teplota se pomalu nastaví na novou hodnotu.

5.7 Nastavení vlhkosti

Vlhkost vzduchu v chladničce lze nastavit podle toho, které potraviny se uchovávají.

Při nastavení **dry** vzniká suché klima, které se hodí pro uskladnění suchých nebo zabalených potravin (mléčné výrobky, maso, ryby, salámy). Při domto druhu provozu má zařízení nejnižší spotřebu energie.

Při nastavení **hydro** vzniká vlhké klima, které se hodí pro uložení nezabaleného salátu, zeleniny a ovoce s vysokou vlastní vlhkostí. Při dobře naplněných zásuvkách vzniká čerstvé vlhké prostředí s vlhkostí vzduchu do max. 90 %.

Vlhkost v zásuvce závisí na obsahu vlhkosti vložených potravin a na četnosti otvírání zásuvky. Přednastaveno je **dry**.

- ▶ Nastavení **hydro**: Stiskněte tlačítko dry/hydro *Fig. 9 (8)*.
- ▷ Symbol dry/hydro *Fig. 9 (5)* svítí.
- ▶ Nastavení **dry**: Stiskněte tlačítko dry/hydro *Fig. 9 (8)*.
- ▷ Symbol dry/hydro *Fig. 9 (5)* zhasne.

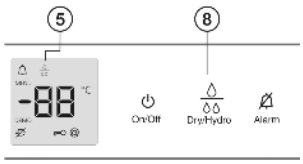

Fig. 9

5.8 Zásuvky



- ▶ Pro uchovávání chlazených výrobků přímo na policích: zásuvku vytáhněte dopředu a vyjměte.

6 Údržba

6.1 Čištění přístroje

Před čištěním:

UPOZORNĚNÍ

Nebezpečí zranění a poškození horkou párou!
Horká pára může poškodit povrchy a vést ke zraněním.

- ▶ Nepoužívejte parní čisticí přístroje!

POZOR

Špatné čištění přístroji škodí!

- ▶ Používejte nekoncentrovaný čisticí prostředek.
- ▶ Nepoužívejte škrábající nebo abrazivní houbičky nebo drátěnky.
- ▶ Nepoužívejte čisticí prostředky obsahující písek, chloridy, chemikálie nebo kyseliny.
- ▶ Nepoužívejte chemická rozpouštědla.
- ▶ Nepoškoďte a neodstraňujte typový štítek na vnitřní straně přístroje. Je důležitý pro zákaznický servis.
- ▶ Kabel ani jiné díly se nesmí utrhnout, přelomit ani poškodit.
- ▶ Vodu při mytí nenechte proniknout do drážky pro odvod kondenzátu, větracích mřížek a elektrických dílů.

- ▶ Přístroj vyprázdněte.



- Používejte měkké čisticí utěrky a univerzální čisticí prostředek s neutrální hodnotou pH.
- Ve vnitřním prostoru zařízení používejte pouze čisticí a ošetřovací prostředky, které neškodí potravinám.

- ▶ Přívodní a větrací mřížky čistěte pravidelně.
- ▷ Usazený prach zvyšuje spotřebu energie.

Vnější plochy a vnitřní prostor:

- ▶ Vnější a vnitřní plochy z plastu čistěte ručně vlažnou vodou s trochou mycího prostředku.

Části vybavení:

- ▶ Součásti vybavení čistěte ručně vlažnou vodou s trochou mycího prostředku.

Po vyčištění:

- ▶ Přístroj a součásti vybavení vytřete do sucha.
- ▶ Spotřebič opět připojte a zapněte.
  Když je teplota dostatečně nízká:
- ▶ Potraviny zase vložte dovnitř.

6.2 Zákaznický servis

Nejprve zkontrolujte, zda nemůžete závadu odstranit sami (viz Poruchy). Pokud tomu tak není, obraťte se na zákaznický servis. Adresu získáte v přiloženém seznamu zákaznických servisů.

VÝSTRAHA

Nebezpečí zranění neodbornou opravou!

- ▶ Opravy a zásahy do přístroje a přívodního vedení elektrické energie, které nejsou výslovně uvedeny v (viz Údržba), smí provádět pouze zákaznický servis.

- ▶ Označení přístroje *Fig. 10 (1)*, servisní číslo *Fig. 10 (2)* a sériové číslo *Fig. 10 (3)* naleznete na typovém štítku. Identifikační typový štítek je umístěn na levé vnitřní stěně přístroje.

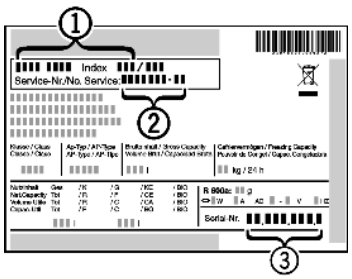

Fig. 10

- ▶ Informujte zákaznický servis a sdělte poruchu, označení přístroje *Fig. 10 (1)*, servisní číslo *Fig. 10 (2)* a sériové číslo *Fig. 10 (3)*.
- ▷ To umožní rychlý a účelný servisní zákrok.
- ▶ Spotřebič nechte zavřený, dokud zákaznický servis nepřijede.
- ▷ Potraviny zůstanou déle chladné.
- ▶ Vytáhněte elektrickou zástrčku (při tom netahejte za přívodní kabel) nebo vypněte pojistku.

CZ

7 Poruchy

Zařízení je vyrobeno a konstruováno tak, aby bylo zaručeno bezpečné fungování a dlouhá životnost. Pokud se během provozu přesto vyskytne porucha, zkontrolujte, zda nebyla způsobena chybnou obsluhou. V tom případě Vám totiž musíme naúčtovat vzniklé náklady i během záruční doby. Následující poruchy můžete odstranit sami:

Spotřebič nefunguje.
→ Spotřebič není zapnutý.
▶ Spotřebič zapněte.
→ Zástrčka není správně zasunuta do zásuvky.
▶ Zástrčku zkontrolujte.
→ Pojistka napájecí zásuvky není v pořádku.
▶ Pojistku zkontrolujte.

Kompresor běží dlouho.
→ Kompresor přepíná při nižší potřebě chladu na nižší otáčky. I když se tím doba chodu kompresoru prodlouží, dochází k úspoře energie.
▶ To je u úsporných modelů normální.

Zařízení vydává příliš velký hluk.
→ Kompresory s regulací počtu otáček* mohou na základě různých stupňů počtu otáček způsobovat rozdílný hluk..
▶ Tento zvuk je normální.

Bublání a šplouchání
→ Tento zvuk vydává chladivo, které protéká chladicím okruhem.
▶ Tento zvuk je normální.

Tiché cvaknutí
→ Tento zvuk je slyšet při každém automatickém zapnutí nebo vypnutí chladicího agregátu (motoru).
▶ Tento zvuk je normální.

Bručivý zvuk. Je chvíli o něco hlasitější, když se chladicí agregát (motor) zapne.
→ Při vložení čerstvých potravin a po otevření dvířek na delší dobu se automaticky zvyšuje chladicí výkon.
▶ Tento zvuk je normální.
→ Teplota prostředí je příliš vysoká.
▶ Řešení: (viz 1.2)

hluboký bručivý zvuk
→ Zvuk vzniká při proudění vzduchu ventilátorem.
▶ Tento zvuk je normální.

Ventilátor běží dlouho
→ Při nastavení "hydro" musí ventilátor z důvodu nastavené funkce běžet déle.
▶ To je normální.

Hluk z vibrací
→ Přístroj nestojí pevně na podlaze. Tím se vedle stojící nábytek nebo předměty uvádí do vibrací běžícím chladicím agregátem.
▶ Přístroj trochu odsuňte a vyrovnejte seřizovacími nožkami.

V ukazateli teploty se zobrazí: `F0` **až** `F9`
→ Došlo k závadě.
▶ Obraťte se na zákaznický servis. (viz Údržba).

Na ukazateli teploty svítí .DEMO.
→ Předváděcí režim je aktivován.
▶ Obraťte se na zákaznický servis. (viz Údržba).

Teplota není dostatečně nízká.
→ Dveře přístroje nejsou správně zavřené.
▶ Dveře přístroje zavřete.
→ Přívod vzduchu a ventilace není dostačující.
▶ Uvolněte větrací mřížku.
→ Teplota prostředí je příliš vysoká.
▶ Řešení: (viz 1.2) .
→ Spotřebič byl příliš často nebo příliš dlouho otevřený.
▶ Počkejte, zda se potřebná teplota neobnoví samovolně. Pokud ne, obraťte se na zákaznický servis. (viz Údržba).
→ Teplota je špatně nastavena.
▶ Nastavte nižší teplotu a zkontrolujte po 24 hodinách.
→ Spotřebič stojí příliš blízko u zdroje tepla.
▶ Řešení: (viz Uvedení do provozu).

Vnitřní osvětlení nesvítí.
→ Spotřebič není zapnutý.
▶ Spotřebič zapněte.
→ Dvířka byla otevřena déle než 15 minut.
▶ Vnitřní osvětlení se při otevřených dvířkách automaticky vypne asi po 15 minutách.
→ LED osvětlení je vadné nebo je poškozený kryt:

VÝSTRAHA
Nebezpečí úrazu elektrickým proudem!
Pod krytem jsou díly vedoucí elektrický proud.
▶ Vnitřní osvětlení pomocí LED diod nechte vyměnit nebo opravit pouze zákaznickým servisem nebo speciálně vyškoleným personálem.

VÝSTRAHA
Nebezpečí zranění laserovým zářením třídy 1M.
▶ Když je kryt otevřený, nedívejte se dovnitř.

8 Uvedení mimo provoz

8.1 Vypnutí přístroje

▶ Stiskněte tlačítko On/Off *Fig. 3 (7)* asi na 2 s.
▷ Ukazatel teploty zhasne.

8.2 Uvedení mimo provoz

▶ Přístroj vyprázdněte.
▶ Vytáhněte zástrčku ze sítě.
▶ Přístroj vyčistěte (viz 6.1) .



▶ Dveře nechte otevřené, aby nevznikal nepříjemný zápach.

9 Likvidace přístroje

Přístroj obsahuje pouze kvalitní materiály a je zapotřebí jej likvidovat mimo netříděný domovní odpad. Likvidaci vysloužilých spotřebičů je třeba provádět odborně i věcně správně podle místně platných předpisů a zákonů.



Při dopravě vysloužilého přístroje nepoškoďte chladicí okruh, aby obsažené chladivo (údaje na typovém štítku) a olej nemohly nekontrolovaně uniknout.
▶ Přístroj musí být v nepoužitelném stavu.
▶ Vytáhněte zástrčku ze sítě.
▶ Připojovací kabel přestřihněte.

Likvidace přístroje