SENCOR®

SPT 206

PŘENOSNÝ STEREOFONNÍ RADIOMAGNETOFON S PŘEHRÁVAČEM CD/CD-R/RW MP3



NÁVOD K OBSLUZE

DŮLEŽITÁ UPOZORNĚNÍ

- *Pred zapnutím a nastavováním přístroje si prosím přečtěte celý návod k jeho obsluze obsahuje důležité informace pro bezpečné využití všech jeho vlastností a funkcí. Návod uschovejte pro případ jeho další potřeby.*
- *Minimálně po dobu záruky na přístroj doporučujeme uložit jeho přepravní karton, použitý balicí materiál, příslušenství přístroje a pokladní doklad. V případě další přepravy přístroje zabalte přístroj tak, jak byl zabalen z výroby. Použitý balicí materiál je plně recyklovatelný, při jeho pozdější likvidaci postupujte podle místně platných předpisů.*

Pro snížení rizika úrazu elektrickým proudem nebo vzniku požáru chraňte přístroj před zmoknutím a nepoužívejte jej ve vlhkém prostředí.

UPOZORNĚNÍ NEVYJÍMEJTE PŘÍSTROJ ZE SKŘÍŇKY - RIZIKO ÚRAZU ELEKTRICKÝM PROUDEM. UVNITŘ SKŘÍŇKY PŘÍSTROJE NEJSOU DÍLY, KTERÉ BY MOHL OPRAVIT NEBO SEŘÍDIT JEHO UŽIVATEL BEZ ODPOVÍDAJÍCÍHO VYBAVENÍ A KVALIFIKACE. BUDE-LI PŘÍSTROJ VYŽADOVAT SEŘÍZENÍ NEBO OPRAVU VYHLEDEJTE ODBORNÝ SERVIS. ZÁSAHEM DO PŘÍSTROJE V DOBĚ PLATNOSTI ZÁRUKY NA PŘÍSTROJ SE VYSTAVUJETE RIZIKU ZTRÁTY PŘÍPADNÝCH ZÁRUČNÍCH PLNĚNÍ. PŘED EVENT. VYJMUTÍM PŘÍSTROJE ZE SKŘÍŇKY (VÝSLOVNĚ NEDOPORUČENO) ODPOJTE PŘÍSTROJ OD ELEKTRICKÉ SÍTĚ.	*Symbol blesku uvnitř trojúhelníka na zadní straně skříňky přístroje upozorňuje uživatele na přítomnost životu nebezpečného napětí na některých dílech uvnitř skříňky.* *Symbol vykřičníku na zadní straně skříňky přístroje upozorňuje uživatele na existenci důležitých pokynů pro obsluhu a ošetřování přístroje, uvedených v jeho doprovodné dokumentaci.*

Upozornění k laserovému zářiči

Přehrávač CD používá laserový zářič o malém výkonu - upozorňující štítek naleznete na zadní straně skříňky přístroje. Nevyjímejte přehrávač z přístroje, nezapínejte přehrávač vyjmutý z přístroje - po odblokování ochran a zapnutí přehrávače riziko trvalého zraku.

Při běžném používání přehrávače podle pokynů v návodu nepředstavuje přehrávač žádná rizika a to ani pro jeho bezprostřední okolí.

Použitím ovládacích prvků a postupů obsluhy přístroje jiných než uvedených v návodu riziko trvalého poš kození zraku.

CLASS 1 LASER PRODUCT
LUOKAN 1 LASERLAITE
KLASS 1 LASERAPPARAT

CAUTIONS
INVISIBLE LASER RADIATION WHEN OPEN AND INTERLOCKS DEFEATED. AVOID EXPOSURE TO BEAM.

PRO BEZPEČNÉ ZACHÁZENÍ S PŘÍSTROJEM

Při zacházení s přístrojem dodržujte následující pokyny:

Umístění přístroje

- *Neumísťujte přístroj ve vlhkém nebo v prašném prostředí popř. v prostředí s extrémními teplotami.*
- *Přístroj umístěte na rovnou, pevnou plochu chráněnou před otřesy a vibracemi.*
- *Okolo přístroje ponechejte na všech stranách dostatočný (najméně 15 cm) volný prostor nutný pro cirkulaci vzduchu okolo přístroje - je tak odváděno teplo vznikající během jeho provozu.*
  Nezakrývejte větrací otvory skříňky přístroje - riziko jeho přehřátí a poškození.
- *Neinstalujte a nepoužívejte přístroj v blízkosti přístrojů a zařízení, při jejichž provozu vzniká silné elektromagnetické pole (jako např. v bezprostřední blízkosti televizoru).*

Napájaní přístroje

- *Pro napájaní přístroje z elektrické sítě použijte střídavé napětí specifikované na zadní straně skříňky přístroje (230 V stříd., 50 Hz). Nedodržením tohto pokynu riziko úrazu elektrickým proudem, požaru a / nebo poškození přístroje.*
  Napětí elektrické sítě v místě používání přístroje můžete zjistit např. na skříňce elektroměru.

Pro bezpečné zacházení s přístrojem

- *Neodpojujte přístroj od síťové zásuvky tahem za kabel - riziko přetržení vodičů kabelu a elektrického zkratu při dalším připojení přístroje k elektrické síti.*
- *Pokud nebudete přístroj delší dobu používat popř. za bourky odpojte přístroj od elektrické sítě.*
- *Při napájení přístroje z elektrické sítě zůstává vypnutý přístroj připojen k elektrické síti. Pro odpojení přístroje od elektrické sítě přístroj vypněte a potom vyjměte vidlicu síťového kabelu přístroje ze síťovej zásuvky.*
- *Přístroj smí být používán pouze v horizontální poloze.*

PRO BEZPEČNÉ ZACHÁZENÍ S PŘÍSTROJEM

Upozornění na možné zkondenzování vzdušné vlhkosti v přístroji

- *Po přenesení přístroje z chladného do teplého prostředí nebo naopak (např. při prvním použití přístroje po jeho nákupu v chladném ročním období) popř. při používání přístroje ve velice vlhkém prostředí může na některých dílech uvnitř skříňky přístroje, především na snímacím systému přehrávače CD zkondenzovat vzdušná vlhkost a přehrávač se tak může stát dočasně nefunkčním. Pokud se tak stane vyjměte z přístroje disk a potom ponechejte přístroj zapnutý přístroj 1 - 2 hodiny v klidu vyschnout. Vlhkost se odpaří a přehrávač bude možné normálě používat.*

Upozornění k nastavení hlasitosti

- *Záznamy na CD se vyznačují malým podílem šumu. Z uvedeného důvodu nenastavujte hlasitost v mezerách mezi záznamy jednotlivých skladeb nebo průběhu přehrávaní pasáží s nízkou úrovní záznamu - náhlým zvýšením úrovně záznamu při velké nastavené hlasitosti riziko poškození reproduktorů.*
- *Nepoužívajte slúchadlá s veľkou nstavenou hlasitosťou dlhodobým používaním slúchadiel s veľkou nastavenou hlasitosťou hrozí riziko travlého poškodenia sluchu. Hlasitosť při poslechu sluchátky mějte vždy nastavenu tak, abyste mohli sledovat dění ve vaší blízkosti a abyste neobtěžovali vaše okolí.*

Teplota prostředí

- *Přístroj je konstruován pro použití v mírném klimatickém pásmu.*
  Nevystavujte přístroj teplotám vyšším než +35 °C. Neinstalujte a nepoužívejte přístroj na přímém slunci nebo v blízkosti zdrojů tepla.
- *Nepoužívejte a neukládejte přístroj v blízkosti otevřeného ohně.*

Voda a vlhkost

- *Chraňte přístroj před vlhkem, zmoknutím a / nebo postřiekaním (politím) jakoukoliv kapalinou. Nepoužívejte a neponechávejte přístroj v koupelnách, prádelnách, v blízkosti bazénů apod.*
- *Na přístroj neumísťujte nádoby obsahující jakékoliv kvapaliny jako jsou např. vázy s květinami, kosmetiku nebo nápoje.*
- *Pozor na vniknutí jakékoliv kapaliny do skříňky přístroje (jako např. v důsledku jeho polití). Pokud se tak stane přístroj neprodleně vypněte, odpojte od elektrické sítě popř. z prístroje vyjměte baterie a kontaktuje odborný servis.*
- *Nedotýkejte se síťového kabelu přístroje mokrýma rukama - riziko úrazu elektrickým proudem.*

Další pokyny

- *Mechanické díly přístroje jsou z jeho výroby opatřeny zásobou maziva postačující po celou dobu jejich předpokládané životnosti - z uvedeného důvodu nevyžadují pohyblivé díly přístroje dodatečné mazání.*
- *Prostor pro disk otevírejte pouze na dobu nezbytně nutnou pro vložení nebo vyjmutí disku. Zabráníte tak event. znečištění snímacího systému přehrávače.*
- *V případě výskytu jakýchkoliv neobvyklých jevů během používání přístroje (zhasnutí kontrolních prvků, přerušení reprodukce, výskyt charakteristického zápachu pálící se izolace nebo dokonce dýmu) neprodleně ukončete používání přístroje, přístroj vypněte (při napájení přístroje z elektrické sítě odpojte přístroj od síťové zásuvky) a s dalším používáním přístroje vyčkejte na výsledek jeho kontroly pracovníky odborného servisu.*

UPOZORNÉNÍ K ČIŠTĚNÍ PŘÍSTROJE

- *Před čištěním přístroj vypněte a odpojte od elektrické sítě.*
- *Pro čištění přístroje použijte měkký vlhký hadřík neuvolňující vlákna.*
- *Pro čištění přístroje nepoužívejte ředidla nebo rozpouštedla popř. čisticí prostředky způsobující otěr.*

OVLÁDACÍ PRVKY PŘÍSTROJE

POHLED ZEPŘEDU

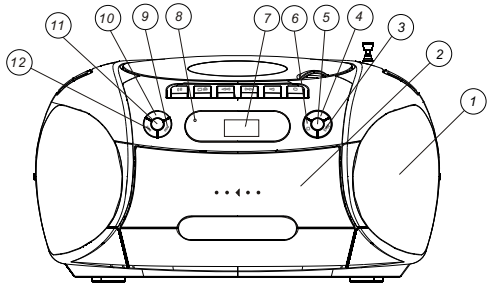

POHLED SHORA

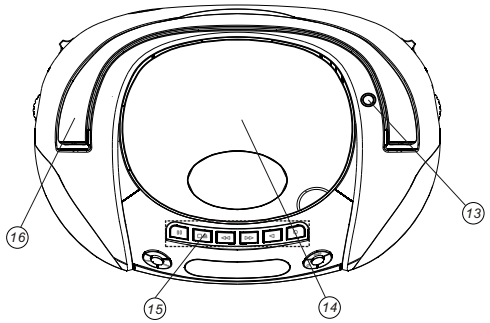

POHLED ZEZADU

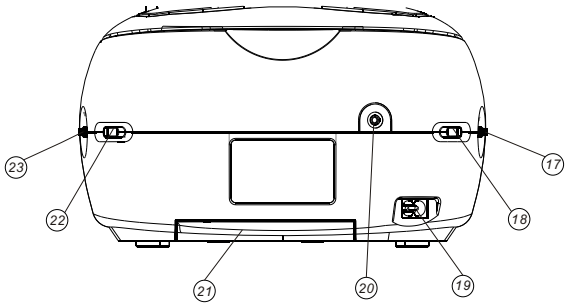

OVLÁDACÍ PRVKY PŘÍSTROJE

1. **Reproduktor**

2. **Kryt prostoru pro kazetu**

3. **Tlačítko CD PLAY/PAUSE**
   - pro zahájení / přerušení přehrávání CD.

4. **Tlačítko CD PROGRAM**
   - pro naprogramování skladeb z disku pro jejich přehrání v požadovanem pořadí.

5. **Tlačítko 10+**
   - pro přeskok 10 skladeb v záznamu na CD vpřed.

6. **Tlačítko CD STOP**
   - pro ukončení přehrávání CD / výmaz programu pro přehrávání CD.

7. **Displej**
   - přehrávače CD.

8. **Kontrolní svítilna FM STEREO**
   - svítí po naladění stereofonního vysílače FM.

9. **Tlačítko NEXT**
   - pro přeskok na začátky skladeb na CD vpřed.

10. **Tlačítko REPEAT**
    - pro výběr režimu opakovaného přehrávání CD.

11. **Tlačítko 10-**
    - pro přeskok 10 skladeb v záznamu na CD vzad.

12. **Tlačítko BACK**
    - pro přeskok na začátky skladeb na CD vzad.

13. **Teleskopická**
    - FM anténa.

14. **Kryt priestoru pro CD**

15. **Tlačítka proobsluhu magnetofonu**
    PAUSE pro přerušení záznamu / přehrávání;
    STOP/EJECT pro zastavení pohybu pásku v kazetě / otvoření držáku kazety;
    F.FWD pro rychlé převinutí pásku v kazetě vpřed / vyhledávání v záznamu na kazetě vpřed;
    REW pro rychlé převinutí pásku v kazetě vzad / vyhledávání v záznamu na kazetě vzad;
    PLAY pro zahájení přehrávání kazety a RECORD pro zahájení záznamu na kazetu.

16. **Rukojeť pro přenášení přístroje**

17. **Regulátor hlasitosti VOLUME**

18. **Přepínač FUNCTION**
    - pro výběr zdroje signálu s polohami **CD/MP**3, **TAPE(OFF)**, **RADIO**.

19. **Konektor AC**
    - pro připojení síťového kabelu k přístroju (kabel je u nového přístroje uložen v prostore pro baterie).

20. **Konektor PHONES**
    - pro připojení stereofonních sluchátek.

21. **Kryt prostoru pro baterie**

22. **Přepínač BAND (AM•FM•FM ST.)**
    - s polohami FM ST pro stereofonní příjem FM rozhlasu, FM pro monofonní příjem FM rozhlasu a AM pre příjem AM rozhlasu.

23. **Knoflík ladění TUNING**

NAPÁJENÍ PŘÍSTROJE

Přístroj lze napájet z elektrické sítě nebo z baterií.

Napájení přístroje z elektrické sítě

- *Překontrolujte (např. na štítku elektroměru), zda napětí elektrické sítě v místě používání přístroje odpovídá napětí specifikovanému pro napájení přístrojr a uvedenému na přístroji popř. v jeho doprovodné dokumentaci. V případě zjištění rozdílu nepřipojujte přístroj k elektrické síti a pro napájení přístroje použite baterie viz další text návodu.*
- *Ke konektoru AC IN vzadu na přístroji připojte konektor síťového kabelu, vidlici na druhém konci kabelu vložte do síťové zásuvky.*
- *Připojením síťového kabelu k přístroji bude přístroj přepnut na napájení z elektrické sítě a to i když jsou v přístroji vloženy baterie.*

Doplňující informace

- *Pokud nebudete přístroj používat odpojte jej od elektrické sítě.*
- *Nedotýkejte se síťového kabelu mokrýma rukama.*
- *Nepoužívejte přístroj s poškozeným síťovým kabelem nebo s poškozenou vidlicí kabelu.*

Napájení přístroje z baterií

- *Od přístroje odpojte síťový kabel, seiměte kryt z prostoru pro baterie na zadní straně skříňky přístroje a potom do prostoru pro baterie vložte 6 ks baterií LR-14 (vekost C) - pozor na jejich správnou polaritu.*
- *Pokud nebudete přístroj delší dobu používat nebo pokud bude přístroj delší dobu napájen z elektrické sítě vyjměte z přístroje baterie - zabránite tak poškození přístroje jejich event. vytečním.*
- *Vyčerpané baterie neprodleně vyjměte z přístroje a vyměňte je za nové.*

Doplňující informace

- *Z důvodu výrazně vyšší kapacity doporučujeme pro napájení přístrojr používat baterie Alkaline.*
- *V přístroji nepoužívejte současně nové a částečne vyčerpané baterie, batérie různých typů a výrobců.*
- *Vyčerpání baterií je indikováno zkreslenou reprodukcí, sníženou hlasitostí popř. problémy při používaní přehrávače nebo magnetofonu (a to i když je příjem rozhlasu bez jakýchkoliv problémů).*
- *Vyčerpané baterie nepatří do domovního odpadu baterie zlikvidujte jejich předáním na sběrné místo vyčerpaných baterií popř. sběrné místo nebezpečného odpadu.*

ZÁKLADY OBSLUHY PŘÍSTROJE

Zapnutí / vypnutí přístroje

*Pro zapnutí přístroje přepněte přepínač **FUNCTION** do požadovaná polohy (**RADIO**, **TAPE(OFF)** nebo **CD/MP3** (při přepínači v poloze **TAPE(OFF)** bude přístroj zapnut až po stlačení některého z tlačítek pro obsluhu magnetofonu).*

*Pro vypnutí přístroje přepněte přepínač **FUNCTION** do polohy **TAPE(OFF)** a překontrolujte, zda není zatlačeno některé z tlačítek pro obsluhu magnetofonu.*

Nastavení hlasitosti

*Pro nastavení hlasitosti použijte regulátor **VOLUME**.*

PŘÍJEM ROZHLASU

1. *Přepněte přepínač **FUNCTION** do polohy **RADIO**.*
2. *Přepínačem **BAND** vyberte požadované rozhlasové pásmo.*
   *Pro stereofonní příjem FM rozhlasu přepněte přepínač do polohy **FM ST.** po naladění stereofonního vysílače FM se na přístroji rozsvítí kontrolní svítilna FM STEREO.*
   *Pro monofonní příjem FM rozhlasu přepněte přepínač do polohy **FM**.*
   *Pro příjem AM rozhlasu přepněte přepínač do polohy **AM**.*
3. *Knoflíkem ladění nalaďte požadovaný vysílač.*
4. *Regulátorem **VOLUME** nastavte požadovanou hlasitost.*

Doplňující informace

- *Pro zlepšení příjmu FM rozhlasu nastavte požadovanou délku, úhel a směr teleskopické FM antény.*

- *V rozhlasovém pásmu AM přístroj využívá vestavěnou feritovou anténu. Pro optimální příjem AM rozhlasu je v tomto případě nutné nasměrování (natočení)celého přístroje.*

Konektor pro připojení sluchátek

Použite stereofonní sluchátka s jackem o průměru 3,5 mm, impedance sluchátek 8 - 32Ω . Připojením sluchátek budou vypnuty reproduktory.

Popis funkce jednotlivých ovládacích a kontrolných prvků přístroje naleznete v dalším textu návodu v popisech obsluhy jednotlivých funkcí přístroje.

POUŽITÍ MAGNETOFONU

Všeobecné informace

- *V magnetofonu používejte pouze normální kazety (typ I).*
- *Magnetofonem je přehrávána popř. je zaznamenáváno na přední stranu kazety (směřující ven z magnetofonu). Pro přehrání popř. záznam na druhou stranu kazety je kazetu z magnetofonu nutno vyjmout a vložit ji do magnetofonu obráceně.*
- *Před vložením kazety do magnetofonu překontrolujte napnutí pásky v kazetě. Volný pásek napněte (např, obyčejnou šestihrannou tužkou vloženou do některé z cívek magnetofonu.*
- *Před zahájením záznamu převiňte páseku v kazetě za zaváděcí pásek (barvy odlišné od barvy záznamového média), na který není možný záznam.*
- *Záznamem na kazetu obsahující dříve pořízený záznam bude tento nenávratně vymazan a bude nahrazen novým záznamem. Pro ochranu záznamu na kazetě proti jeho náhodnému vyýmazu novým záznamem vylomte (např. Šroubovakem) odpovídající jazýček plastového pouzdra kazety. Pro záznam na chráněnou kazetu přelepte vylomený otvor plastovou lepicí páskou.*
- *Úroveň záznamu je řízena funkcí ALC - případné změny nastavené hlasitosti nemají vliv na úroveň a kvalitu záznamu.*

Přehrání záznamu z kazety

1. *Přepněte přepínač **FUNCTION** do polohy **TAPE(OFF)**.*
2. *Tlačítkem **STOP/EJECT** otevřete držák kazety a do magnetofonu vložte kazetu se záznamom. Potom dokonale uzavřete držák kazety.*
3. *Pro zahájení přehrávání stlačte tlačítko **PLAY**.*
4. *Ukončení přehrávání kazety stlačením tlačítka **STOP/EJECT**.*
5. *Otevření držaku kazety dalším stlačením tlačtka.*

Další funkce přehrávání

- *Přerušení přehrávání stlačením tlačítka **PAUSE**.*
- *Rychlé převinutí pásky v kazetě vpřed nebo vzad stlačením tlačítka **F.FWD** (vpřed) nebo **REW** (vzad) u magnetofonu v režime "**Stop**" (nepohybuje se páska v kazetě).*
- *Vyhledání požadovaného místa v záznamu na kazetě (odposlechem) stlačením a přidržením stlačeného tlačítka **F. FWD** (vyhledávání vpřed) nebo tlačítka **REW** (vyhledávání vzad) v průběhu přehrávání. Po vyhledaní požadovaného místa v záznamu tlačítko uvolněte magnetofon bude pokračovat normálním přehráváním.*

Záznam na kazetu

Záznam rozhlasového pořadu

1. *Přepněte přepínač **FUNCTION** do polohy **RADIO**.*
2. *Nalaďte vysílač jehož pořad chcete zaznamenat.*
3. *Do magnetofonu vložte kazetu umožňující záznam a pro jeho zahájení současně stlačte tlačítka **RECORD** a **PLAY** magnetofonu.*
4. *Ukončení záznamu stlačením tlačítka **STOP/EJECT**.*

Záznam z CD

1. *Přepněte přepínač **FUNCTION** do polohy **CD/MP3** a potom připravte přehrávač k přehrání disku.*
2. *Do magnetofonu vložte kazetu umožňující záznam a potom pro jeho zahájení současně stlačte tlačítka **RECORD** a **PLAY** magnetofonu.*
3. *Ukončení přehrávání **CD** stlačením tlačítka **CD STOP** - magnetofon bude pokračovat v záznamu.*
4. *Ukončení záznamu stlačením tlačítka **STOP/EJECT** magnetofonu.*

POUŽITÍ PŘEHRÁVAČE

Všeobecné informace

- *Přehrávač integrovaný v přístroji umožňuje přehrávání CD audio (s digitálním záznamem audio ve formátu DA) a CD-R/RW s finalizovanými záznamy hudebních souborů ve formátu MP3. Přehrání disků jiných než uvedených typů není doporučeno a zaručeno.*
- *V závislosti na programu použitém pro komprimaci souborů audio do formátu MP3 a jejich následné vypálení a na použitém záznamovém médiu je možné, že některé tyto disky nebude přehrávačem tohoto přístroje možné přehrát. Tento jev neindikuje poruchu přehrávače.*

Postup přehrání disku

1. *Přepněte přepínač **FUNCTION** do polohy **CD/MP3** na displeji bude krátce zobrazen údaj ---.*
2. *Zvednutím krytu prostoru pro CD za roh označený údajem **OPEN/CLOSE** otevřete prostor pro CD.*
3. *Do prostoru pro CD vložte disk so záznamem etiketou nahoru a zatlačením na kryt prostor pro disk uzavřete.*
4. *Pro zahájení přehrávání disku stlačte tlačítko **CD PLAY/PAUSE**. Dalším stlačením tlačítka bude přehrávaní disku přerušeno, pokračovaní v přehrávání dalším stlačením tlačítka. V průběhu přehrávání disku je na displeji zobrazeno číslo přehrávané skladby.*
5. *Ukončení přehrávání disku stlačením tlačítka **CD STOP**.*

V následujících případech bude přehrávání disku automaticky ukončeno:

- *otevřením prostoru pro disk;*
- *přepnutím přístroje na příjem rozhlasu;*
- *přehráím poslední skladby z disku.*

Přeskok na začàtky skladeb v záznamu na disku vpřed nebo vzad

*Pro tuto funkci použijte v průběhu přehrávání tlačítka **NEXT** (pro přeskok na začátky následujících skladeb) nebo **PREV** (pro přeskok na začátek aktuálně přehrávané / předcházejících skladeb). Číslo vybrané skladby bude zobrazeno na displeji.*
*Pro přeskok **10** souborů **MP3** v záznamu na CD-R/RW požijte tlačítka **+/-10**.*

Vyhledání požadovaného místa v záznamu skladby

*V průběhu přehrávání stlačte a přidržte stlačeno tlačítko **NEXT** popř. **PREV** (podle požadovaného směru vyhledávání). Po vyhledání požadovaného místa v záznamu (odposluchem při snížené hlasitosti a poněkud zvýšené rychlosti přehrávání) tlačítko uvolněte - z vyhledaného místa bude přehrávání disku pokračovat.*

Opakované přehrávání

- *Pro opakované přehrávání aktuálně přehrávané skladby stlačte tlačítko **REPEAT**.*
- *Dalším stlačením tlačítka bude zahájeno opakované přehrávání disku.*
- *Přepnutí na normální přehrávání dalším stlačením tlačítka **REPEAT**.*

Přehrání skladeb z disku v uživatelem požadovaném pořadí

Přehrávač umožňuje přehrání až 20 skladeb z CD audio v pořadí naprogramovaném uživatelem.

1. *U přehrávače v režimu "**Sto**p" (není přehráván vložený disk) stlačte tlačítko **CD PROGRAM** - na displeji budou zobrazeny údaje PROG a P-01.*
2. *Tlačítky **NEXT** nebo **PREV** vyberte skladbu, kterou chcete vložit do programu.*
3. *Stlačte tlačítko **CD PROGRAM** - vybraná skladba bude vložena do programu a údaj P-01 bude změněn na údaj P-02.*
4. *Opakováním kroků č. 2 a 3 vložte do programu další skladby.*
5. *Pro přehrání naprogramovaných skladeb stlačte tlačítko **CD PLAY/PAUSE**.*

Kontrola / výmaz programu

*Po ukončení programování skladeb a před zahájením přehrávání programu opakovaně stlačte tlačítko **CD PROGRAM** - na displeji budou postupně zobrazovany jednotlivé kroky programu.*

Pro výmaz programu:

- *u přehrávače v režimu "**Stop**" stlačte tlačítko **CD STOP** nebo;*
- *přepněte přístroj na příjem rozhlasu nebo;*
- *otevřete prostor pro disk.*

UDRŽOV ÁNÍ OŠETŘOVÁNÍ PŘÍSTROJE

Čištění hlav a dílů dráhy pásku magnetofonu

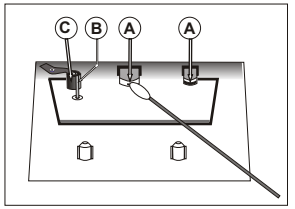

- *Pro trvalé zajištění vlastností magnetofonu je nutné pravidelné čištění hlav a dílů dráhy pásku (po každých cca 50 provozních hodinách magnetofonu). Znečištění hlav je indikované zhoršenou kvalitou signálu z přehrávané kazety, především úbytkem výšek, nekvalitním záznamem, kolísáním rychlosti pásky atd.*
- *Pro odstranění prachu a otěru záznamového média z hlav a dílů dráhy pásku magnetofonu použijte smotek vaty zvlhčený v izopropylakoholu nebo v spec. čisticím prostředku na čištění hlav a dílů dráhy pásku (možno zakoupit v odborných prodejnách).*
- *Před čištěním přístroj vypněte a odpojte od elektrické sítě. Potom stlačním tlačítka STOP/EJECT otevřete držák kazety, stlačte tlačítko PLAY a vyčistěte pryžové obložení přítlačných kladek (C). Potom stlačte tlačítko PAUSE a vyčistěte kombinovanou hlavu (A) a vodítko (B).*
- *Před použitím ponechejte magnetofon dokonale vyschnout.*
- *Pro vyčištění hlavy a dílů dráhy pásky můžete rovněž použit čistící kazetu při jejím použití postupujte podle podynů pokynov uvedených na jejím obalu.*

Zacházení s disky



- *Nepoužívejte přehrávač pro přehrávání jiných než kulatých CD možnost poškození CD a / nebo přehrávače.*
- *CD ukládejte v originálních obalech, kde jsou chráněny před prachem a poškrábáním.*
- *Vyjmutí CD z obalu: zatlačte na střed vložky obalu a přidržením disku za jeho hrany vyjměte CD z obalu.*
- *Nedotýkejte se plochy disk - otisky prstů, nečistoty a poškrábání CD zapříčiňují v průběhu přehrávání poruchy reprodukce.*
- *Znečištěný disk očistěte otřením čistým,mekkým hadříkem, neuvolňujícím vlákna. Při čištění postupujte od středu CD přímo k jeho okrajům (nikoliv kruhovými pohyby).*
- *Při přenesení CD z chladu do tepla může na plochách CD zkondenzovat vzdušná vlhkost. CD vysušte utřentím čistým mekkým hadříkem, neuvolňujícím vlákna. Přičištění postupujte od středu CD přímo k jeho okrajům.*
- *CD neukládejte:*
  - na přímoém slunci
  - ve vlhkých nebo v prašných prostorech
  - v blízkosti zdrojů tepla
- *Další pokyny pro zacházení s CD:*
  - Na CD nepište a nenalepujte štítky. Pro označení disku použijte v případě potřeby spec. fix s měkkým plstěným hrotem, kterým označte stranu disku s etiketou.
  - Pro čištění CD nepoužívejte čistící spreje, ředidla, rozpouštědla, antistatické prostř edky, popř. čistíc prostř edky na klasické gramofonové desky.

Upozornění

1. *Při čištění hlav a dílů dráhy pásky nepoužívejte šroubovák popř. jiné kovové nástroje možnost poškrábání citlivého povrchu hlav a následného znehodnocení pásku v používaných kazetách.*
2. *V blízkosti hlav magnetofonu nemanipulujte s magnetickými předměty.*

Čištění skříňky přístroje

- *Před čištěním přístroj vypněte a odpojte od elektrické síté.*
- *Pro čištění skříňky přístroje použijte čistý, mekký hadřík, lehce zvlhčený ve vlažném zředěném roztoku mí rného saponátového čistícího přípravku. Nepoužívejte ředidla nebo rozpouštědla (benzín. líh atd.) popř. čistící prostředky způsobují otěr - mohou poškodit plastové díly přístroje.*

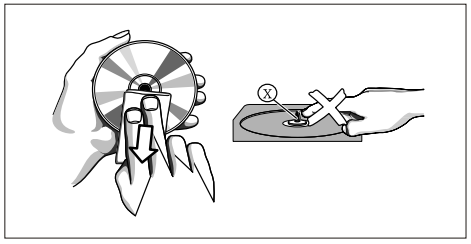

PŘEDTÍM NEŽ ZAVOLÁTE DO SERVISU

Před vyhledáním služeb odborného servisu doporučujeme provést kontroly uvedené v následujícím textu je možné, že závadu budete moci odstranit sami.
Pokud nebude závadu odstraněna kontaktujte odborný servis v žádném případě neopravujte přístroj sami.

CHYBÍ ZVUK

- *Je stažena hlasitost.*
- *Přístroj není připojen k elektrické síti, nefunkční použitá zásuvka.*
- *V přístroji nejsou vloženy baterie popř. vložené baterie jsou vyčerpány. Zkuste rovněž od přístroje odpojit síťový kabel.*

NESVÍEÍ I DISPLEJ / NEFUNKČNÍ TLAČÍTKA PRO OBSLUHU PŘEHRÁVAČE

- *V přehrávači není vložen disk popř. je vložen poškozený, znečištěný popř. nekompatibilní disk.*
- *Na vloženém disku (CD-R/RW) není záznam popř. záznam nebyl finalizovan.*
- *Na snímacím systému přehrávače zkondenzovala vzdušná vlhkost.*
- *Přístroj byl vystaven vlivu statické elektřiny v tomto případě vypněte přístroj a od přístroje odpojte používaný zdroj jeho napájení (odpojte přístroj od elektrické sítě popř. z přístroje vyjměte baterie). Potom k přístroji opět připojte zdroj jeho napájení.*

PŘESKOKY ÚSEKŮ ZÁZNAMU NA DISKU PRŮBĚHU PŘEHRÁVÁNÍ

- *Je přehráván znečištený popř. poškrábaný disk.*
- *V průběhu přehrávání je přehrávač vystaven otřesům nebo vibracím (přehrávání za chůze nebo v jedoucím vozidle).*

NÍZKÁ KVALITA ZÁZNAMU / ZVUKU Z PŘEHRÁVANÉ KAZETY

- *Jsou používány chromová popř. metal kazeta.*
- *Znečištěná hlava popř. díly dráhy pásku magnetofonu.*

TECHNICKÉ ÚDAJE PŘÍSTROJE

Napájení

- z elektrické sítě	*: 230 V stříd., 50 Hz*
- z baterií	*: 6 ks baterií velikosti C (UM-2, LR14)*
Príkon	*: 12W*
Výstupní výkon	*: 1,2 W + 1,2 W (do impedance 8 ohmů)*
Rozměry přístroje (d x š x v)	*: 260 x 205 x 155 mm*
Přijímané kmitočty	
- FM	*: 88 - 108MHz*
- AM (pásmo středních vln)	*: 540 - 1600kHz*
Hmotnost přístroje	*: 1,97 kg*

Změny designu a technických údajů vyhrazeny bez předchozího oznámení.

POKYNY A INFORMACE O NAKLÁDÁNÍ S POUŽITÝM OBALEM
Použitý obalový materiál odložte na místo určené obcí k ukládání odpadu.



LIKVIDACE POUŽITÝCH ELEKTRICKÝCH A ELEKTRONICKÝCH ZAŘÍZENÍ
Tento symbol na produktech anebo v průvodních dokumentech znamená, že použité elektrické a elektronické výrobky nesmí být přidány do běžného komunálního odpadu. Ke správné likvidaci, obnově a recyklaci předejte tyto výrobky na určená sběrná mista. Alternativeně v některých zemich Evropské unie nebo jiných evropských zemích můžete vrátit své výrobky místnímu prodejci při koupi ekvivalentního nového produktu. Správnou likvidací tohoto produktu pomůžete zachovat cenné přírodní zdroje a napomáháte prevenci potenciálních negativních dopadů na životní prostředí a lidské zdraví, což by mohly být důsledky nesprávné likvidace odpadů. Další podrobnosti si vyžádejte od místního úřadu nebo nejbližšího sběrného místa.
Při nesprávné likvidaci tohoto druhu odpahu být v souladu s národními předpisy uděleny pokuty.
Pro podnikové subjekty v zemích Evropské unie
Chcete-li likvidovat elektrická a elektronická zařízení, vyžádejte si potřebné informace od svého prodejce nebo dodavatele.
Likvidace v ostatních zemích mimo Evropskou unii
Tento symbol je platný v Evropské unii. Chcete-li tento výrobek zlikvidovat, vyžádejte si potřebné informace o správném způsobu likvidace od místních úřadů nebo od svého prodejce.



Tento výrobek splňuje veškeré základní požadavky směrnic EU, které se na něj vztahují.

Změny v textu, designu a technických specifikací se mohou měnit bez předchozího upozornění a vyhrazujeme si právo na jejich změnu.