SENCOR

SPT 105

PŘENOSNÝ STEREOFONNÍ RADIOMAGNETOFON S PŘEHRÁVAČEM CD/CD-R/RW



NÁVOD K OBSLUZE

POKYNY PRO SPRÁVNOU LIKVIDACI VÝROBKU

Tento výrobek je označen jako výrobek, na který se vztahje směrnice 2002/96/EC o likidaci použitých elektrických a elektronických zařízení.

Tento symbok na výrobku, jeho příslušenství nebo obalu označuje, že při pozdější likvidaci výrobku (z jakýchkoliv důvodů) nesmí být s výrobkem zacházeno jako s domovoním odpadem. Výrobek zlikvidujte jeho předáním na sběrné místo pro ekologickou likvidaci použitých elektrický ch a elektronických zařízení. Zajištěním jejich správné likvidace zabráníte vzniku potenciálních rizik pro životní a lidské zdraví, která by mohla vzniknout nesprávným zacházením s odpady.

Kromě toho recyklace odpadových materiálů napomáhá udržení přírodních zdrojů surovin pro příští generace.

Podrobné informace k ekologické likvidaci tohoto výrobku získáte u pracovníka ochrany životoního prostředí místního (městského nebo obvodního) úřadu nebo v prodejně, ve které jste výrobek zakoupili.

DŮLEŽITÁ UPOZORNĚNÍ

- Před zapnutím a nastavováním přístroje si prosím přečtěte celý návod k jeho obsluze obsahuje důležité informace pro bezpečné využití všech jeho vlastností a funkcí. Návod uschovejte pro případ jeho další potřeby.
- Minimálně po dobu záruky na přístroj doporučujeme uložit jeho přepravní karton, použitý balicí materiál, příslušenství přístroje a pokladní doklad. V případě další přepravy přístroje zabalte přístroj tak, jak byl zabalen z výroby. Použitý balicí materiál je plně recyklovatelný, při jeho pozdější likvidaci postupujte podle místně platných předpisů.

Pro snížení rizika úrazu elektrickým proudem nebo vzniku požáru chraňte přístroj před zmoknutím a



Symbol blesku uvnitř trojúhelníka na zadní straně skříňky přístroje upozorňuje uživatele na přítomnost životu nebezpečného napětí na některých dílech uvnitř skříňky.

Symbol vykřičníku na zadní straně skříňky přístroje upozorňuje uživatele na existenci důležitých pokynů pro obsluhu a ošetřování přístroje, uvedených v jeho doprovodné dokumentaci.

Upozornění k laserovému zářiči

Přehrávač CD používá laserový zářič o malém výkonu - upozorňující štítek naleznete na zadní straně skříňky přístroje. Nevyjímejte přehrávač z přístroje, nezapínejte přehrávač vyjmutý z přístroje - po odblokování ochran a zapnutí přehrávače riziko trvalého zraku.

Při běžném používání přehrávače podle pokynů v návodu nepředstavuje přehrávač žádná rizika a to ani pro jeho bezprostřední okolí.

Použitím ovládacích prvků a postupů obsluhy přístroje jiných než uvedených v návodu riziko trvalého poš kození zraku.







PRO BEZPEČNÉ ZACHÁZENÍ S PŘÍSTROJEM

Při zacházení s přístrojem dodržujte následující pokyny:

Umístění přístroje

- Neumísťujte přístroj ve vlhkém nebo v prašném prostředí popř. v prostředí s extrémními teplotami.
- Přístroj umístěte na rovnou, pevnou plochu chráněnou před otřesy a vibracemi.
- Okolo přístroje ponechejte na všech stranách dostatočný (najméně 15 cm) volný prostor nutný pro cirkulaci vzdúchu okolo přístroje - je tak odváděno teplo vznikající během jeho provozu.
  Nezakrývejte větrací otvory skříňky přístroje - riziko jeho přehřátí a poškození.
- Neinstalujte a nepoužívejte přístroj v blízkosti přístrojů a zařízení, při jejichž provozu vzniká silné elektromagnetické pole (jako např. v bezprostřední blízkosti televizoru).

Napájaní přístroje

- Pro napájaní přístroje z elektrické sítě použijte střídavé napětí specifikované na zadní straně skříňky přístroje (230 V stříd., 50 Hz). Nedodržením tohto pokynu riziko úrazu elektrickým proudem, požaru a / nebo poškození přístroje.
  Napětí elektrické sítě v místě používání přístroje můžete zjistit např. na skříňce elektroměru.

Pro bezpečné zacházení s přístrojem

- Neodpojujte přístroj od síťové zásuvky tahem za kabel - riziko přetržení vodičů kabelu a elektrického zkratu při dalším připojení přístroje k elektrické síti.
- Pokud nebudete přístroj delší dobu používat popř. za bourky odpojte přístroj od elektrické sítě.
- Při napájení přístroje z elektrické sítě zůstává vypnutý přístroj připojen k elektrické síti. Pro odpojení přístroje od elektrické sítě přístroj vypněte a potom vyjměte vidlicu síťového kabelu přístroje ze síťovej zásuvky.
- Přístroj smí být používán pouze v horizontální poloze.

PRO BEZPEČNÉ ZACHÁZENÍ S PŘÍSTROJEM

Upozornění na možné zkondenzování vzdušné vlhkosti v přístroji

- *Po přenesení přístroje z chladného do teplého prostředí nebo naopak (např. při prvním použití přístroje po jeho nákupu v chladném ročním období) popř. při používání přístroje ve velice vlhkém prostředí může na některých dílech uvnitř skříňky přístroje, především na snímacím systému přehrávače CD zkondenzovat vzdušná vlhkost a přehrávač se tak může stát dočasně nefunkčním. Pokud se tak stane vyjměte z přístroje disk a potom ponechejte přístroj zapnutý přístroj 1 - 2 hodiny v klidu vyschnout. Vlhkost se odpaří a přehrávač bude možné normálě používat.*

Upozornění k nastavení hlasitosti

- *Záznamy na CD se vyznačují malým podílem šumu. Z uvedeného důvodu nenastavujte hlasitost v mezerách mezi záznamy jednotlivých skladeb nebo průběhu přehrávaní pasáží s nízkou úrovní záznamu - náhlým zvýšením úrovně záznamu při velké nastavené hlasitosti riziko poškození reproduktorů.*
- *Nepoužívajte slúchadlá s veľkou nstavenou hlasitosťou dlhodobým používaním slúchadiel s veľkou nastavenou hlasitosťou hrozí riziko travlých poškodenia sluchu. Hlasitosť při poslechu sluchátky mějte vždy nastavenu tak, abyste mohli sledovat děni ve vaší blízkosti a abyste neobtěžovali vaše okolí.*

Teplota prostředí

- *Přístroj je konstruován pro použití v mírném klimatickém pásmu.*
  Nevystavujte přístroj teplotám vyšším než +35 °C. Neinstalujte a nepoužívejte přístroj na přímém slunci nebo v blízkosti zdrojů tepla.
- *Nepoužívejte a neukládejte přístroj v blízkosti otevřeného ohně.*

Voda a vlhkost

- *Chraňte přístroj před vlhkem, zmoknutím a / nebo postřiekaním (politím) jakoukoliv kapalinou. Nepoužívejte a neponechávejte přístroj v koupelnách, prádelnách, v blízkosti bazénů apod.*
- *Na přístroj neumísťujte nádoby obsahující jakékoliv kvapaliny jako jsou např. vázy s květinami, kosmetiku nebo nápoje.*
- *Pozor na vniknutí jakékoliv kapaliny do skříňky přístroje (jako např. v důsledku jeho politi). Pokud se tak stane přístroj neprodleně vypněte, odpojte od elektrické sítě popř. z přístroje vyjměte baterie a kontaktuje odborný servis.*
- *Nedotýkejte se síťového kabelu přístroje mokrýma rukama - riziko úrazu elektrickým proudem.*

Další pokyny

- *Mechanické díly přístroje jsou z jeho výroby opatřeny zásobou maziva postačující po celou dobu jejich předpokládané životnosti - z uvedeného důvodu nevyžadují pohyblivé díly přístroje dodatečné mazání.*
- *Prostor pro disk otevírejte pouze na dobu nezbytně nutnou pro vložení nebo vyjmutí disku. Zabráníte tak event. znečištění snímacího systému přehrávače.*
- *V případě výskytu jakýchkoliv neobvyklých jevů během používání přístroje (zhasnutí kontrolních prvků, přerušení reprodukce, výskyt charakteristického zápachu pálící se izolace nebo dokonce dýmu) neprodleně ukončete používání přístroje, přístroj vypněte (při napájení přístroje z elektrické sítě odpojte přístroj od síťové zásuvky) a s dalším používáním přístroje vyčkejte na výsledek jeho kontroly pracovníky odborného servisu.*

UPOZORNĚNÍ K ČIŠTĚNÍ PŘÍSTROJE

- *Před čištěním přístroj vypněte a odpojte od elektrické sítě.*
- *Pro čištění přístroje použijte měkký vlhký hadřík neuvolňující vlákna.*
- *Pro čištění přístroje nepoužívejte ředidla nebo rozpouštedla popř. čisticí prostředky způsobující otěr.*

OVLÁDACÍ PRVKY PŘÍSTROJE

POHLED ZEPŘEDU

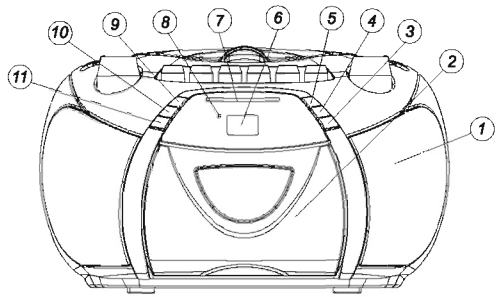

POHLED SHORA

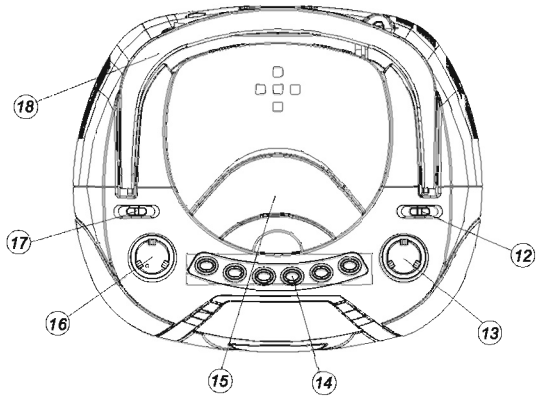

POHLED ZEZADU

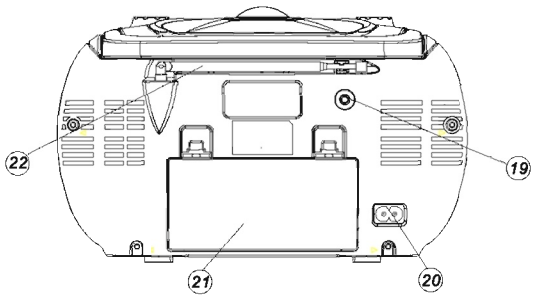

OVLÁDACÍ PRVKY PŘÍSTROJE

1. **Reproduktor**
2. **Kryt prostoru pro kazetu**
3. **Tlačítko CD PROGRAM**
   - pro naprogramování skladeb z disku pro jejich přehrání v požadovanem pořadí.
4. **Tlačítko NEXT**
   - pro přeskok na začátky skladeb na CD vpřed.
5. **Tlačítko CD STOP**
   - pro ukončení přehrávání CD / výmaz programu pro přehrávání CD.
6. **Displej**
   - přehrávače CD.
7. **OKNO UKAZATELE FREKVENCE**
   - zobrazuje frekvenci AM/FM.
8. **Kontrolní svítilna FM STEREO**
   - svítí po naladění stereofonního vysílače FM.
9. **Tlačítko CD PLAY/PAUSE**
   - pro zahájení / přerušení přehrávání CD.
10. **Tlačítko BACK**
    - pro přeskok na začátky skladeb na CD vzad.
11. **Tlačítko REPEAT**
    - pro výběr režimu opakovaného přehrávání CD.
12. **Přepínač BAND (AM•FM•FM ST.)**
    - s polohami FM ST pro stereofonní příjem FM rozhlasu, FM pro monofonní příjem FM rozhlasu a AM pre příjem AM rozhlasu.
13. **Knoflík ladění TUNING**
14. **Tlačítka proobsluhu magnetofonu**
    PAUSE pro přerušení záznamu / přehrávání;
    STOP/EJECT pro zastavení pohybu pásku v kazetě / otvoření držáku kazety;
    F.FWD pro rychlé převinutí pásku v kazetě vpřed / vyhledávání v záznamu na kazetě vpřed;
    REW pro rychlé převinutí pásku v kazetě vzad / vyhledávání v záznamu na kazetě vzad;
    PLAY pro zahájení přehrávání kazety a RECORD pro zahájení záznamu na kazetu.
15. **Kryt priestoru pro CD**
16. **Regulátor hlasitosti VOLUME**
17. **Přepínač FUNCTION**
    - pro výběr zdroje signálu s polohami CD / TAPE (OFF) / RADIO.
18. **Rukojeť pro přenášení přístroje**
19. **Konektor PHONES**
    - pro připojení stereofonních sluchátek.
20. **Konektor AC**
    - pro připojení síťového kabelu k přístroju (kabel je u nového přístroje uložen v prostore pro baterie).
21. **Kryt prostoru pro baterie**
22. **Teleskopická**
    - FM anténa.

NAPÁJENÍ PŘÍSTROJE

Přístroj lze napájet z elektrické sítě nebo z baterií.

Napájení přístroje z elektrické sítě

- *Překontrolujte (např. na štítku elektroměru), zda napětí elektrické sítě v místě používání přístroje odpovídá napětí specifikovanému pro napájení přístrojr a uvedenému na přístroji popř. v jeho doprovodné dokumentaci. V případě zjištění rozdílu nepřipojujte přístroj k elektrické síti a pro napájení přístroje použite baterie viz další text návodu.*
- *Ke konektoru AC IN vzadu na přístroji připojte konektor síťového kabelu, vidlici na druhém konci kabelu vložte do síťové zásuvky.*
- *Připojením síťového kabelu k přístroji bude přístroj přepnut na napájení z elektrické sítě a to i když jsou v přístroji vloženy baterie.*

Doplňující informace

- *Pokud nebudete přístroj používat odpojte jej od elektrické sítě.*
- *Nedotýkejte se síťového kabelu mokrýma rukama.*
- *Nepoužívejte přístroj s poškozeným síťovým kabelem nebo s poškozenou vidlicí kabelu.*

Napájení přístroje z baterií

- *Od přístroje odpojte síťový kabel, seiměte kryt z prostoru pro baterie na zadní straně skříňky přístroje a potom do prostoru pro baterie vložte 6 ks baterií R-14 (vekost C) - pozor na jejich správnou polaritu.*
- *Pokud nebudete přístroj delší dobu používat nebo pokud bude přístroj delší dobu napájen z elektrické sítě vyjměte z přístroje baterie - zabráníte tak poškození přístroje jejich event. vytečním.*
- *Vyčerpané baterie neprodleně vyjměte z přístroje a vyměňte je za nové.*

Doplňující informace

- *Z důvodu výrazně vyšší kapacity doporučujeme pro napájení přístrojr používat baterie Alkaline.*
- *V přístroji nepoužívejte současně nové a částečne vyčerpané baterie, batérie různých typů a výrobců.*
- *Vyčerpání baterií je indikováno zkreslenou reprodukcí, sníženou hlasitostí popř. problémy při používaní přehrávače nebo magnetofonu (a to i když je příjem rozhlasu bez jakýchkoliv problémů).*
- *Vyčerpané baterie nepatří do domovního odpadu baterie zlikvidujte jejich předáním na sběrné místo vyčerpaných baterií popř. sběrné místo nebezpečného odpadu.*

ZÁKLADY OBSLUHY PŘÍSTROJE

Zapnutí / vypnutí přístroje

Pro zapnutí přístroje přepněte přepínač FUNCTION do požadovaná polohy (RADIO, TAPE (OFF) nebo CD (při přepínači v poloze TAPE (OFF) bude přístroj zapnut až po stlačení některého z tlačítek pro obsluhu magnetofonu).

Pro vypnutí přístroje přepněte přepínač FUNCTION do polohy TAPE (OFF) a překontrolujte, zda není zatlačeno některé z tlačítek pro obsluhu magnetofonu. Pro uvolnění zatlačeného tlačítka stlačte tlačítko STOP/EJECT.

Nastavení hlasitosti

Pro nastavení hlasitosti použijte regulátor VOLUME.

PŘÍJEM ROZHLASU

1. *Přepněte přepínač FUNCTION do polohy RADIO.*
2. *Přepínačem BAND vyberte požadované rozhlasové pásmo.*
   Pro stereofonní příjem FM rozhlasu přepněte přepínač do polohy FM ST. po naladění stereofonního vysílače FM se na přístroji rozsvítí kontrolní svítilna FM STEREO.
   Pro monofonní příjem FM rozhlasu přepněte přepínač do polohy FM.
   Pro příjem AM rozhlasu přepněte přepínač do polohy AM.
3. *Knoflíkem ladění naladťte požadovaný vysílač.*
4. *Regulátorem VOLUME nastavte požadovanou hlasitost.*

Doplňující informace

- *Pro zlepšení příjmu FM rozhlasu nastavte požadovanou délku, úhel a směr teleskopické FM antény.*
- *V rozhlasovém pásmu AM přístroj využívá vestavěnou feritovou anténu. Pro optimální příjem AM rozhlasu je v tomto případě nutné nasměrování (natočení)celého přístroje.*

Popis funkce jednotlivých ovládacích a kontrolných prvků přístroje naleznete v dalším textu návodu v popisech obsluhy jednotlivých funkcí přístroje.

Konektor pro připojení sluchátek

- *Použite stereofonní sluchátka s jackem o průměru 3,5 mm, impedance sluchátek 8 - 32Ω .*
- *Připojením sluchátek budou vypnuty reproduktory.*

POUŽITÍ MAGNETOFONU

Všeobecné informace

- *V magnetofonu používejte pouze normální kazety (typ I).*
- *Magnetofonem je přehrávána popř. je zaznamenáváno na přední stranu kazety (směřující ven z magnetofonu). Pro přehrání popř. záznam na druhou stranu kazety je kazetu z magnetofonu nutno vyjmout a vložit ji do magnetofonu obráceně.*
- *Před vložením kazety do magnetofonu překontrolujte napnutí pásky v kazetě. Volný pásek napněte (např, obyčejnou šestihrannou tužkou vloženou do některé z cívek magnetofonu.*
- *Před zahájením záznamu převiňte páseku v kazetě za zaváděcí pásek (barvy odlišné od barvy záznamového média), na který není možný záznam.*
- *Záznamem na kazetu obsahující dříve pořízený záznam bude tento nenávratně vymazan a bude nahrazen novým záznamem. Pro ochranu záznamu na kazetě proti jeho náhodnému vyýmazu novým záznamem vylomte (např. Šroubovakem) odpovídající jazýček plastového pouzdra kazety. Pro záznam na chráněnou kazetu přelepte vylomený otvor plastovou lepicí páskou.*
- *Úroveň záznamu je řízena funkcí ALC - případné změny nastavené hlasitosti nemají vliv na úroveň a kvalitu záznamu.*

Přehrání záznamu z kazety

1. *Přepněte přepínač FUNCTION do polohy TAPE (OFF).*
2. *Tlačítkem STOP/EJECT otevřete držák kazety a do magnetofonu vložte kazetu se záznamom. Potom dokonale uzavřete držák kazety.*
3. *Pro zahájení přehrávání stlačte tlačítko PLAY.*
4. *Ukončení přehrávání kazety stlačením tlačítka STOP/EJECT.*
5. *Otevření držaku kazety dalším stlačením tlačtka.*

Další funkce přehrávání

- *Přerušení přehrávání stlačením tlačítka PAUSE.*
- *Rychlé převinutí pásky v kazetě vpřed nebo vzad stlačením tlačítka F.FWD (vpřed) nebo REW (vzad) u magnetofonu v režime "Stop" (nepohybuje se páska v kazetě).*
- *Vyhledání požadovaného místa v záznamu na kazetě (odposlechem) stlačením a přidržením stlačeného tlačítka F. FWD (vyhledávání vpřed) nebo tlačítka REW (vyhledávání vzad) v průběhu přehrávání. Po vyhledaní požadovaného místa v záznamu tlačítko uvolněte magnetofon bude pokračovat normálním přehráváním.*

Záznam na kazetu

Záznam rozhlasového pořadu

1. *Přepněte přepínač FUNCTION do polohy RADIO.*
2. *Naladťe vysílač jehož pořad chcete zaznamenat.*
3. *Do magnetofonu vložte kazetu umožňující záznam a pro jeho zahájení současně stlačte tlačítka RECORD a PLAY magnetofonu.*
4. *Ukončení záznamu stlačením tlačítka STOP/EJECT.*

Záznam z CD

1. *Přepněte přepínač FUNCTION do polohy CD/MP3 a potom připravte přehrávač k přehrání disku.*
2. *Do magnetofonu vložte kazetu umožňující záznam a potom pro jeho zahájení současně stlačte tlačítka RECORD a PLAY magnetofonu.*
3. *Ukončení přehrávání CD stlačením tlačítka CD STOP - magnetofon bude pokračovat v záznamu.*
4. *Ukončení záznamu stlačením tlačítka STOP/EJECT magnetofonu.*

POUŽITÍ PŘEHRÁVAČE

Všeobecné informace

- *Tento CD přehrávač podporuje přehrávání audio disků, disků CD-R a disků CD-RW. Nezkoušejte přehrávat disky CD-ROM, CDi, VCD, DVD nebo datové disky CD.*

- *Poznámka: Přestože tento přenosný CD přehrávač s rádiem podoruje kromě běžných kompaktních disků disky CD-R a CD-RW, nemůžeme 100% zaručit, že přečte všechny disky CD-R/RW; schopnost přehrávání disků závisí mimo jiné na kvalitě a stavu těchto disků. Chyba při přehrávání nutně neznamená, že došlo k poruše přístroje.*

Postup přehrání disku

1. *Přepněte přepínač FUNCTION do polohy CD na displeji bude krátce zobrazen údaj ---.*
2. *Zvednutím krytu prostoru pro CD za roh označený údajem OPEN/CLOSE otevřete prostor pro CD.*
3. *Do prostoru pro CD vložte disk so záznamem etiketou nahoru a zatlačením na kryt prostor pro disk uzavřete.*
4. *Pro zahájení přehrávání disku stlačte tlačítko CD PLAY/PAUSE. Dalším stlačením tlačítka bude přehrávaní disku přerušeno, pokračovaní v přehrávání dalším stlačením tlačítka. V průběhu přehrávání disku je na displeji zobrazeno číslo přehrávané skladby.*
5. *Ukončení přehrávání disku stlačením tlačítka CD STOP.*

V následujících případech bude přehrávání disku automaticky ukončeno:

- *otevřením prostoru pro disk;*
- *přepnutím přístroje na příjem rozhlasu;*
- *přehráím poslední skladby z disku.*

Přeskok na začàtky skladeb v záznamu na disku vpřed nebo vzad

Pro tuto funkci použijte v průběhu přehrávání tlačítka NEXT (pro přeskok na začátky následujících skladeb) nebo PREV (pro přeskok na začátek aktuálně přehrávané / předcházejících skladeb). Číslo vybrané skladby bude zobrazeno na displeji.

Vyhledání požadovaného místa v záznamu skladby

V průběhu přehrávání stlačte a přidržte stlačeno tlačítko NEXT popř. PREV (podle požadovaného směru vyhledávání). Po vyhledání požadovaného místa v záznamu (odposlouchem při snížené hlasitosti a poněkud zvýšené rychlosti přehrávání) tlačítko uvolněte - z vyhledaného místa bude přehrávání disku pokračovat.

Opakované přehrávání

- *Pro opakované přehrávání aktuálně přehrávané skladby stlačte tlačítko REPEAT.*
- *Dalším stlačením tlačítka bude zahájeno opakované přehrávání disku.*
- *Přepnutí na normální přehrávání dalším stlačením tlačítka REPEAT.*

Přehrání skladeb z disku v uživatelem požadovaném pořadí

Přehrávač umožňuje přehrání až 20 skladeb z CD audio v pořadí naprogramovaném uživatelem.

1. *V režimu ZASTAVENO vyberte stisknutím tlačítka BACK nebo NEXT stopu.*
2. *Po zobrazení čísla požadované stopy stiskněte jednou tlačítko PROG pro záznam stopy (na displeji se zobrazuje indikace "prog", následovaná číslem vybrané stopy).*
3. *Zopakováním kroků 1 a 2 vyberte a naprogramujte požadované stopy.*
4. *Pro spuštění přehrávání naprogramovabých stop stiskněte tlačítko **PLAY/PAUSE**.*

Kontrola / výmaz programu

Po ukončení programování skladeb a před zahájením přehrávání programu opakovaně stlačte tlačítko CD PROGRAM - na displeji budou postupně zobrazovany jednotlivé kroky programu.

Pro výmaz programu:

- *u přehrávače v režimu "Stop" stlačte tlačítko CD STOP nebo;*
- *přepněte přístroj na příjem rozhlasu nebo;*
- *otevřete prostor pro disk.*

UDRŽOV ÁNÍ OŠETŘOVÁNÍ PŘÍSTROJE

Čištění hlav a dílů dráhy pásku magnetofonu

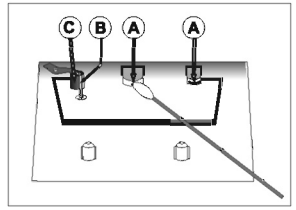

- *Pro trvalé zajištění vlastností magnetofonu je nutné pravidelné čištění hlav a dílů dráhy pásku (po každých cca 50 provozních hodinách magnetofonu). Znečištění hlav je indikované zhoršenou kvalitou signálu z přehrávané kazety, především úbytkem výšek, nekvalitním záznamem, kolísáním rýchlosti pásky atd.*
- *Pro odstranění prachu a otěru záznamového média z hlav a dílů dráhy pásku magnetofonu použijte smotek vaty zvlhčený v izopropylakoholu nebo v spec. čisticím prostředku na čištění hlav a dílů dráhy pásku (možno zakoupit v odborných prodejnách).*
- *Před čištěním přístroj vypněte a odpojte od elektrické sítě. Potom stlačním tlačítka STOP/EJECT otevřete držák kazety, stlačte tlačítko PLAY a vyčistěte pryžové obložení přítlačných kladek (C). Potom stlačte tlačítko PAUSE a vyčistěte kombinovanou hlavu (A) a vodítko (B).*
- *Před použitím ponechejte magnetofon dokonale vyschnout.*
- *Pro vyčištění hlavy a dílů dráhy pásky můžete rovněž použit čistící kazetu při jejím použití postupujte podle podynů pokynov uvedených na jejím obalu.*

Zacházení s disky



- *Nepoužívejte přehrávač pro přehrávání jiných než kulatých CD možnost poškození CD a / nebo přehrávače.*
- *CD ukládejte v originálních obalech, kde jsou chráněny před prachem a poškrábáním.*
- *Vyjmutí CD z obalu: zatlačte na střed vložky obalu a přidržením disku za jeho hrany vyjměte CD z obalu.*
- *Nedotýkejte se plochy disk - otisky prstů, nečistoty a poškrábání CD zapříčiňují v průběhu přehrávání poruchy reprodukce.*
- *Znečištěný disk očistěte otřením čistým,mekkým hadříkem, neuvolňujícím vlákna. Při čištění postupujte od středu CD přímo k jeho okrajům (nikoliv kruhovými pohyby).*
- *Při přenesení CD z chladu do tepla může na plochách CD zkondenzovat vzdušná vlhkost. CD vysušte utřentím čistým mekkým hadříkem, neuvolňujícím vlákna. Přičištění postupujte od středu CD přímo k jeho okrajům.*
- *CD neukládejte:*
  - *na přímoém slunci*
  - *ve vlhkých nebo v prašných prostorech*
  - *v blízkosti zdrojů tepla*
- *Další pokyny pro zacházení s CD:*
  - *Na CD nepište a nenalepujte štítky. Pro označení disku použijte v případě potřeby spec. fix s měkkým pístěným hrotem, kterým označte stranu disku s etiketou.*
  - *Pro čištění CD nepoužívejte čisticí spreje, ředidla, rozpouštědla, antistatické prostř edky, popř. čistíc prostř edky na klasické gramofonové desky.*

Upozornění

1. *Při čištění hlav a dílů dráhy pásky nepoužívejte šroubovák popř. jiné kovové nástroje možnost poškrábání citlivého povrchu hlav a následného znehodnocení pásku v používaných kazetách.*
2. *V blízkosti hlav magnetofonu nemanipulujte s magnetickými předměty.*

Čištění skříňky přístroje

- *Před čištěním přístroj vypněte a odpojte od elektrické sítě.*
- *Pro čištění skříňky přístroje použijte čistý, mekký hadřík, lehce zvlhčený ve vlažném zředěném roztoku mí rného saponátového čisticího přípravku. Nepoužívejte ředidla nebo rozpouštědla (benzín. líh atd.) popř. čistící prostředky způsobují otěr - mohou poškodit plastové díly přístroje.*

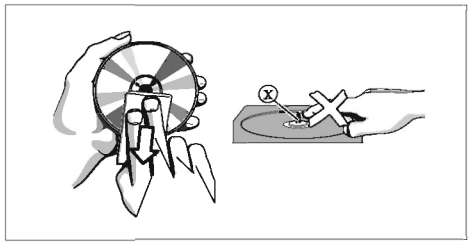

PŘEDTÍM NEŽ ZAVOLÁTE DO SERVISU

Před vyhledáním služeb odborného servisu doporučujeme provést kontroly uvedené v následujícím textu je možné, že závadu budete moci odstranit sami.
Pokud nebude závadu odstraněna kontaktujte odborný servis v žádném případě neopravujte přístroj sami.

CHYBÍ ZVUK

- *Je stažena hlasitost.*
- *Přístroj není připojen k elektrické síti, nefunkční použitá zásuvka.*
- *V přístroji nejsou vloženy baterie popř. vložené baterie jsou vyčerpány. Zkuste rovněž od přístroje odpojit síťový kabel.*

NESVÍEÍ I DISPLEJ / NEFUNKČNÍ TLAČÍTKA PRO OBSLUHU PŘEHRÁVAČE

- *V přehrávači není vložen disk popř. je vložen poškozený, znečištěný popř. nekompatibilní disk.*
- *Na vloženém disku (CD-R/RW) není záznam popř. záznam nebyl finalizovan.*
- *Na snímacím systému přehrávače zkondenzovala vzdušná vlhkost.*
- *Přístroj byl vystaven vlivu statické elektřiny v tomto případě vypněte přístroj a od přístroje odpojte používaný zdroj jeho napájení (odpojte přístroj od elektrické sítě popř. z přístroje vyjměte baterie). Potom k přístroji opět připojte zdroj jeho napájení.*

PŘESKOKY ÚSEKŮ ZÁZNAMU NA DISKU PRŮBĚHU PŘEHRÁVÁNÍ

- *Je přehráván znečištený popř. poškrábaný disk.*
- *V průběhu přehrávání je přehrávač vystaven otřesům nebo vibracím (přehrávání za chůze nebo v jedoucím vozidle).*

NÍZKÁ KVALITA ZÁZNAMU / ZVUKU Z PŘEHRÁVANÉ KAZETY

- *Jsou používány chromová popř. metal kazeta.*
- *Znečištěná hlava popř. díly dráhy pásku magnetofonu.*

TECHNICKÉ ÚDAJE PŘÍSTROJE

Napájení	
- z elektrické sítě	*: 230 V stříd., 50 Hz*
- z baterií	*: 6 ks baterií velikosti C (UM-2, LR14)*
Příkon	*: 12W*
Výstupní výkon	*: 1,2 W + 1,2 W (do impedance 8 ohmů)*
Rozměry přístroje (d x š x v)	*: 260 x 225 x 160 mm*
Přijímané kmitočty	
- FM	*: 88 - 108MHz*
- AM (pásmo středních vln)	*: 540 - 1600kHz*
Hmotnost přístroje	*: 2,09 kg*

Změny designu a technických údajů vyhrazeny bez předchozího oznámení.